Riproduzione del documento .
Protocollo n. 0029366/2022 del 25/07/2022

CAPITOLO 1

OGGETTO, FORMA E AMMONTARE DELL'APPALTO - AFFIDAMENTO E CONTRATTO - VARIAZIONI DELLE OPERE

Art 1.1
OGGETTO DELL'APPALTO

L'appalto ha per oggetto l'esecuzione di tutte le opere e provviste occorrenti per eseguire e dare completamente ultimate le OPERE DI ARGINATURA DEL TORRENTE VARATELLA – STRALCIO COMPRESO TRA LA FINE DEL TRATTO SISTEMATO E LA PASSERELLA PEDONALE DI PIAZZA ITALIA.

Sono compresi nell'appalto tutti i lavori, le prestazioni, le forniture e le provviste necessarie per dare il lavoro completamente compiuto, secondo le condizioni stabilite dal presente capitolato speciale d'appalto, con le caratteristiche tecniche, qualitative e quantitative previste dal progetto esecutivo dell'opera e relativi allegati dei quali l'Appaltatore dichiara di aver preso completa ed esatta conoscenza.

L'esecuzione dei lavori è sempre e comunque effettuata secondo le regole dell'arte e l'Appaltatore deve conformarsi alla massima diligenza nell'adempimento dei propri obblighi.

Ai fini dell'art. 3 comma 5 della Legge 136/2010 e s.m.i. il Codice identificativo della gara (CIG) relativo all'intervento è _____ e il Codice Unico di Progetto (CUP) dell'intervento è **F67B20003530001**

Art 1.2
FORMA DELL'APPALTO

Il presente appalto è dato a: **MISURA** con offerta a **MINOR PREZZO**.

Nell'appalto a misura, invece, il corrispettivo consisterà nell'individuazione di un prezzo per ogni unità di misura di lavorazione o di opera finita, da applicare alle quantità eseguite di lavorazione o di opera. Pertanto, l'importo di un appalto a misura risulterà variabile.
Nell'ambito della contabilizzazione di tali tipologie di appalto potranno comunque contemplarsi anche eventuali somme a disposizione per lavori in economia, la cui contabilizzazione è disciplinata dal successivo articolo Norme Generali per la misurazione e valutazione dei lavori.
L'importo a base dell'affidamento per l'esecuzione delle lavorazioni (comprensivo dell'importo per l'attuazione dei Piani di Sicurezza) è sintetizzato come segue:

Quadro economico di sintesi	
a) Per lavori a CORPO soggetti a ribasso d'asta	Euro 0,00
b) Per lavori a MISURA soggetti a ribasso d'asta	Euro 657'902,62
c) Per lavori in ECONOMIA	Euro 0,00
Totale dei Lavori a base d'asta	**Euro 657'902,62**

Riproduzione del documento . Protocollo n. 0029366/2022 del 25/07/2022

Costi della sicurezza INDIRETTI	Euro 12'290,66
TOTALE LAVORI COMPRESI COSTI DELLA SICUREZZA	**Euro 670'177,33**

La stazione appaltante al fine di determinare l'importo di gara, ha inoltre individuato i costi della manodopera sulla base di quanto previsto all'articolo 23, comma 16 del d.lgs. 50/2016 e s.m.i., per un totale di: **€. 206'257,07**.

Art 1.3
AMMONTARE DELL'APPALTO

L'importo complessivo dei lavori ed oneri compresi nell'appalto, ammonta quindi ad Euro 670'193,28 (diconsi Euro seicentosettantamilacentonovantatre/28) IVA esclusa.
L'importo totale di cui al precedente periodo comprende l'importo di Euro 657'902,62, per lavori soggetti a ribasso d'asta, ed i costi della sicurezza di cui all'art. 100, del d.lgs. 81/2008 e s.m.i., stimati in Euro 12'290,66.

Saranno riconosciuti, a valere sulle somme a disposizione della stazione appaltante indicate nei quadri economici dell'intervento e, ove necessario, utilizzando anche le economie derivanti dai ribassi d'asta, i maggiori costi derivanti dall'adeguamento e dall'integrazione, da parte del coordinatore della sicurezza in fase di esecuzione, del piano di sicurezza e coordinamento, in attuazione delle misure di contenimento di cui agli articoli 1 e 2 del decreto-legge 23 febbraio 2020, n. 6, convertito, con modificazioni, dalla legge 5 marzo 2020, n. 13, e all'articolo 1 del decreto-legge 25 marzo 2020, n. 19, convertito, con modificazioni, dalla legge 22 maggio 2020, n. 35, e il rimborso di detti oneri avviene in occasione del pagamento del primo stato di avanzamento successivo all'approvazione dell'aggiornamento del piano di sicurezza e coordinamento recante la quantificazione degli oneri aggiuntivi.

Gli operatori economici partecipanti alla gara d'appalto dovranno indicare espressamente nella propria offerta i propri costi della manodopera e gli oneri aziendali concernenti l'adempimento delle disposizioni in materia di salute e sicurezza sui luoghi di lavoro ad esclusione delle forniture senza posa in opera così come richiesto dall'art. 95, comma 10, del d.lgs. 50/2016 e s.m.i. per la verifica di congruità dell'offerta.

Le categorie di lavoro previste nell'appalto sono le seguenti:

a) CATEGORIA PREVALENTE

Cod.	Descrizione	Importo (Euro)		
		in cifre	in lettere	%
OG8	OPERE FLUVIALI, DI DIFESA,...	506'108,77	Cinquecentoseimilacentootto/77	75,52

b) CATEGORIE SCORPORABILI E SUBAPPALTABILI

Cod.	Descrizione	Importo (Euro)		
		in cifre	in lettere	%
OS21	**OPERE STRUTTURALI SPECIALI**	151'793,85	Centocinquantunomilasettecentonovantatre /85	22,65

Riproduzione del documento . Protocollo n. 0029366/2022 del 25/07/2022

I lavori appartenenti alla/e categoria/e diversa/e da quella prevalente con i relativi importi, sono riportati nella tabella sopra. Tali lavori sono scorporabili e, a scelta dell'appaltatore, preventivamente autorizzata dalla stazione appaltante, possono essere subappaltate secondo le condizioni del Codice degli appalti e del presente capitolato speciale.
Restano esclusi dall'appalto i lavori che la Stazione Appaltante si riserva di affidare in tutto od in parte ad altra ditta senza che l'Appaltatore possa fare alcuna eccezione o richiedere compenso alcuno.

Art. 1.4
AFFIDAMENTO E CONTRATTO

Divenuta efficace l'aggiudicazione ai sensi dell'articolo 32 comma 8 del d.lgs. n.50/2016 e fatto salvo l'esercizio dei poteri di autotutela nei casi consentiti dalle norme vigenti, la stipulazione del contratto di appalto deve avere luogo entro i successivi sessanta giorni, salvo diverso termine previsto nel bando o nell'invito ad offrire, ovvero l'ipotesi di differimento espressamente concordata con l'aggiudicatario purché comunque giustificata dall'interesse alla sollecita esecuzione del contratto. La mancata stipulazione del contratto nel termine previsto deve essere motivata con specifico riferimento all'interesse della stazione appaltante e a quello nazionale alla sollecita esecuzione del contratto e viene valutata ai fini della responsabilità erariale e disciplinare del dirigente preposto. Non costituisce giustificazione adeguata per la mancata stipulazione del contratto nel termine previsto, salvo quanto previsto dai commi 9 e 11, la pendenza di un ricorso giurisdizionale, nel cui ambito non sia stata disposta o inibita la stipulazione del contratto. Le stazioni appaltanti hanno facoltà di stipulare contratti di assicurazione della propria responsabilità civile derivante dalla conclusione del contratto e dalla prosecuzione o sospensione della sua esecuzione.
Se la stipulazione del contratto non avviene nel termine fissato, l'aggiudicatario può, mediante atto notificato alla stazione appaltante, sciogliersi da ogni vincolo o recedere dal contratto. All'aggiudicatario non spetta alcun indennizzo, salvo il rimborso delle spese contrattuali documentate.

Il contratto è stipulato, a pena di nullità, con atto pubblico notarile informatico, ovvero, in modalità elettronica secondo le norme vigenti per ciascuna Stazione Appaltante, in forma pubblica amministrativa a cura dell'Ufficiale rogante della Stazione Appaltante o mediante scrittura privata.

I capitolati, richiamati nel bando o nell'invito, fanno parte integrante del contratto.

Art. 1.5
FORMA E PRINCIPALI DIMENSIONI DELLE OPERE

La forma e le dimensioni delle opere, oggetto dell'appalto, risultano dai disegni allegati al contratto, che dovranno essere redatti in conformità alle norme UNI vigenti in materia. Inoltre per tutte le indicazioni di grandezza presenti sugli elaborati di progetto ci si dovrà attenere alle norme UNI ISO 80000-1 e UNI ISO 80000-6.

Art. 1.6
VARIAZIONI DELLE OPERE PROGETTATE

Le eventuali modifiche, nonché le varianti, del contratto di appalto potranno essere autorizzate dal RUP con le modalità previste dall'ordinamento della stazione appaltante cui il RUP dipende e

Riproduzione del documento .
Protocollo n. 0029366/2022 del 25/07/2022

potranno essere attuate senza una nuova procedura di affidamento nei casi contemplati dal Codice dei contratti all'art. 106, comma 1.
Dovranno, essere rispettate le disposizioni di cui al d.lgs. n. 50/2016 s.m.i. ed i relativi atti attuativi.
Le varianti saranno ammesse anche a causa di errori o di omissioni del progetto esecutivo che pregiudicano, in tutto o in parte, la realizzazione dell'opera o la sua utilizzazione, senza necessità di una nuova procedura a norma del Codice, se il valore della modifica risulti al di sotto di entrambi i seguenti valori:

a) le soglie fissate all'articolo 35 del Codice dei contratti;

b) il 15 per cento del valore iniziale del contratto per i contratti di lavori sia nei settori ordinari che speciali.

Tuttavia la modifica non potrà alterare la natura complessiva del contratto. In caso di più modifiche successive, il valore sarà accertato sulla base del valore complessivo netto delle successive modifiche.
Qualora in corso di esecuzione si renda necessario un aumento o una diminuzione delle prestazioni fino a concorrenza del quinto dell'importo del contratto, la stazione appaltante può imporre all'appaltatore l'esecuzione alle stesse condizioni previste nel contratto originario. Le eventuali lavorazioni diverse o aggiuntive derivanti dall'offerta tecnica presentata dall'appaltatore s'intendono non incidenti sugli importi e sulle quote percentuali delle categorie di lavorazioni omogenee ai fini dell'individuazione del quinto d'obbligo di cui al periodo precedente. In tal caso l'appaltatore non può far valere il diritto alla risoluzione del contratto.
La violazione del divieto di apportare modifiche comporta, salva diversa valutazione del Responsabile del Procedimento, la rimessa in pristino, a carico dell'esecutore, dei lavori e delle opere nella situazione originaria secondo le disposizioni della Direzione dei Lavori, fermo restando che in nessun caso egli può vantare compensi, rimborsi o indennizzi per i lavori medesimi.
Le varianti alle opere in progetto saranno ammesse solo per le motivazioni e nelle forme previste dall'art. 106 del d.lgs. n. 50/2016 e s.m.i.
Le variazioni sono valutate ai prezzi di contratto; ove per altro debbano essere eseguite categorie di lavori non previste in contratto o si debbano impiegare materiali per i quali non risulti fissato il prezzo contrattuale si procederà alla determinazione ed al concordamento di nuovi prezzi secondo quanto previsto all'articolo "Disposizioni generali relative ai prezzi".

Fino al 31 dicembre 2023, in conformità al disposto del Decreto Legge 27 gennaio 2022 n.4, si applicano le disposizioni di cui all'art. 106, comma 1, lett.b) il quale dispone che:
per i contratti relativi ai lavori, in deroga all'articolo 106, comma 1, lettera a),quarto periodo, del decreto legislativo 18 aprile 2016, n. 50, le variazioni di prezzo dei singoli materiali da costruzione, in aumento o in diminuzione, sono valutate dalla stazione appaltante soltanto se tali variazioni risultano superiori al cinque per cento rispetto al prezzo, rilevato nell'anno di presentazione dell'offerta, anche tenendo conto di quanto previsto dal decreto del Ministero delle infrastrutture e della mobilità sostenibili di cui al comma 2, secondo periodo. In tal caso si procede a compensazione, in aumento o in diminuzione, per la percentuale eccedente il cinque per cento e comunque in misura pari all'80 per cento di detta eccedenza, nel limite delle risorse di cui al comma 7.

CAPITOLO 2

DISPOSIZIONI PARTICOLARI RIGUARDANTI L'APPALTO

Art. 2.1
OSSERVANZA DEL CAPITOLATO SPECIALE D'APPALTO E DI PARTICOLARI DISPOSIZIONI DI LEGGE

Riproduzione del documento . Protocollo n. 0029366/2022 del 25/07/2022

L'appalto è soggetto all'esatta osservanza di tutte le condizioni stabilite nel presente Capitolato Speciale d'Appalto e nel Capitolato Generale d'Appalto.
L'Appaltatore è tenuto alla piena e diretta osservanza di tutte le norme vigenti derivanti sia da leggi che da decreti, circolari e regolamenti con particolare riguardo ai regolamenti edilizi, d'igiene, di polizia urbana, dei cavi stradali, alle norme sulla circolazione stradale, a quelle sulla sicurezza ed igiene del lavoro vigenti al momento dell'esecuzione delle opere (sia per quanto riguarda il personale dell'Appaltatore stesso, che di eventuali subappaltatori, cottimisti e lavoratori autonomi), alle disposizioni impartite dalle AUSL, alle norme CEI, UNI, CNR.
Dovranno inoltre essere osservate le disposizioni di cui al d.lgs. 9 aprile 2008, n. 81 e s.m.i., in materia di tutela della salute e della sicurezza nei luoghi di lavoro, di segnaletica di sicurezza sul posto di lavoro, nonché le disposizioni di cui al d.P.C.M. 1 marzo 1991 e s.m.i. riguardanti i "limiti massimi di esposizione al rumore negli ambienti abitativi e nell'ambiente esterno", alla legge 447/95 e s.m.i (Legge quadro sull'inquinamento acustico) e relativi decreti attuativi, al d.m. 22 gennaio 2008, n. 37 e s.m.i. (Regolamento concernente ...attività di installazione degli impianti all'interno degli edifici), al d.lgs. 03 aprile 2006, n. 152 e s.m.i. (Norme in materia ambientale) e alle altre norme vigenti in materia.

Art. 2.2
DOCUMENTI CHE FANNO PARTE DEL CONTRATTO E DISCORDANZE

Sono parte integrante del contratto di appalto, oltre al presente Capitolato speciale d'appalto, il Capitolato generale d'appalto, di cui al d.m. 145/2000 per quanto non in contrasto con il presente capitolato o non previsto da quest'ultimo, e la seguente documentazione:

a) l'elenco dei prezzi unitari ovvero il modulo compilato e presentato dall'appaltatore in caso di offerta prezzi;
b) il cronoprogramma;
c) le polizze di garanzia;
d) il Piano di Sicurezza e di Coordinamento ed i piani di cui all'art. 100 del d.lgs. n. 81/2008 e s.m.i.;
e) l'eventuale offerta tecnica dell'Appaltatore, in caso di procedura con OEPV che la preveda;
f) tutti gli elaborati di progetto ad eccezione del computo metrico estimativo che, a meno del prezzo finale, non risulta essere tra gli elaborati allegati al contratto.

Alcuni documenti sopra elencati possono anche non essere materialmente allegati, fatto salvo il capitolato speciale d'appalto e l'elenco prezzi unitari, purché conservati dalla stazione appaltante e controfirmati dai contraenti.
Sono contrattualmente vincolanti per le Parti le leggi e le norme vigenti in materia di lavori pubblici e in particolare:

- il Codice dei contratti (d.lgs. n.50/2016);
- il d.P.R. n.207/2010, per gli articoli non abrogati;
- le leggi, i decreti, i regolamenti e le circolari ministeriali emanate e vigenti alla data di esecuzione dei lavori nonché le norme vincolanti in specifici ambiti territoriali, quali la Regione, Provincia e Comune in cui si eseguono le opere oggetto dell'appalto;
- delibere, pareri e determinazioni emanate dall'Autorità Nazionale AntiCorruzione (ANAC);
- le norme tecniche emanate da C.N.R., U.N.I., C.E.I.

Qualora uno stesso atto contrattuale dovesse riportare delle disposizioni di carattere discordante, l'appaltatore ne farà oggetto d'immediata segnalazione scritta alla stazione appaltante per i conseguenti provvedimenti di modifica.
In caso di discordanza tra i vari elaborati di progetto vale la soluzione più aderente alle finalità per le quali il lavoro è stato progettato e comunque quella meglio rispondente ai criteri di ragionevolezza e di buona tecnica esecutiva.

Riproduzione del documento . Protocollo n. 0029366/2022 del 25/07/2022

Nel caso si riscontrassero disposizioni discordanti tra i diversi atti di contratto, fermo restando quanto stabilito nella seconda parte del precedente capoverso, l'appaltatore rispetterà, nell'ordine, quelle indicate dagli atti seguenti: contratto - capitolato speciale d'appalto - elenco prezzi - disegni.
Nel caso di discordanze tra le descrizioni riportate in elenco prezzi unitari e quelle brevi riportate nel computo metrico estimativo, ancorché non allegato al contratto, è da intendersi prevalente quanto prescritto nell'elenco prezzi, anche in relazione al fatto che tale elaborato avrà valenza contrattuale in sede di stipula, diventando allegato al contratto. In ogni caso, in caso di discordanze, assume carattere prevalente quanto riportato nel capitolato speciale d'appalto.
Qualora gli atti contrattuali prevedessero delle soluzioni alternative, resta espressamente stabilito che la scelta spetterà, di norma e salvo diversa specifica, alla Direzione dei lavori.

L'appaltatore dovrà comunque rispettare i minimi inderogabili fissati dal presente Capitolato avendo gli stessi, per esplicita statuizione, carattere di prevalenza rispetto alle diverse o minori prescrizioni riportate negli altri atti contrattuali.

Art. 2.3
QUALIFICAZIONE DELL'APPALTATORE

Per i lavori indicati dal presente Capitolato è richiesta la qualificazione dell'Appaltatore per le seguenti categorie e classifiche, così come richiesto dal bando di gara, dall'avviso o dall'invito a partecipare redatto dalla Stazione Appaltante e disciplinato dal Codice Appalti e dalla norma vigente.

Riproduzione del documento . Protocollo n. 0029366/2022 del 25/07/2022

Cat.	Descrizione	Importo	Classifica	% sul totale
OG8	**OPERE FLUVIALI, DI DIFESA, DI SISTEMAZIONE IDRAULICA**	506108,77	I	75,52
OS21	**OPERE STRUTTURALI SPECIALI**	151793,85	I	22,65

Nel caso l'Appaltatore concorrente voglia soddisfare la richiesta relativa al possesso dei requisiti di carattere economico, finanziario, tecnico e professionale di cui all'articolo 83, comma 1, lettere b) e c) del d.lgs 50/2016, può avvalersi delle capacità di altri soggetti, anche partecipanti al raggruppamento, a prescindere dalla natura giuridica dei suoi legami con questi ultimi.
L'Appaltatore concorrente che, ai sensi dell'articolo 89 del citato Codice dei contratti, vuole avvalersi delle capacità di altri soggetti, allegherà oltre all'eventuale attestazione SOA dell'impresa ausiliaria, una dichiarazione sottoscritta dalla stessa attestante il possesso da parte di quest'ultima dei requisiti generali di cui all'articolo 80, nonché il possesso dei requisiti tecnici e delle risorse oggetto di **avvalimento**.

Si precisa inoltre che, in applicazione dell'articolo 89, comma 11, del d.lgs. 50/2016, non è ammesso l'istituto dell'avvalimento di opere di cui alla CATEGORIA OS21 che riguarda lavori o componenti di notevole contenuto tecnologico o di rilevante complessità tecnica, quali strutture, impianti e opere speciali di cui all'articolo 216, comma 27-octies del D.M. 10/11/2016 n. 248

L'Appaltatore concorrente dimostrerà alla stazione appaltante che dispone dei mezzi necessari mediante presentazione di una dichiarazione sottoscritta dall'impresa ausiliaria con cui quest'ultima si obbliga verso il concorrente e verso la stazione appaltante a mettere a disposizione per tutta la durata dell'appalto le risorse necessarie di cui è carente il concorrente.

Nel caso di dichiarazioni mendaci, ferma restando l'applicazione dell'articolo 80 del Codice dei contratti nei confronti dei sottoscrittori, la stazione appaltante escluderà il concorrente ed escuterà la garanzia.
L'Appaltatore concorrente allega, altresì, alla domanda di partecipazione in originale o copia autentica il contratto in virtù del quale l'impresa ausiliaria si obbliga nei confronti del concorrente a fornire i requisiti e a mettere a disposizione le risorse necessarie per tutta la durata dell'appalto. A tal fine, il contratto di avvalimento contiene, a pena di nullità, la specificazione dei requisiti forniti e delle risorse messe a disposizione dall'impresa ausiliaria.

Art. 2.4
FALLIMENTO DELL'APPALTATORE

La stazione appaltante, in caso di fallimento, di liquidazione coatta e concordato preventivo, ovvero di risoluzione del contratto ai sensi dell'articolo 108 del d.lgs. n.50/2016 e s.m.i. ovvero di recesso dal contratto ai sensi dell'articolo 88, comma 4-ter, del decreto legislativo 6 settembre 2011, n. 159, ovvero in caso di dichiarazione giudiziale di inefficacia del contratto, interpella progressivamente i soggetti che hanno partecipato all'originaria procedura di gara, risultanti dalla relativa graduatoria, al fine di stipulare un nuovo contratto per l'affidamento dell'esecuzione o del completamento dei lavori, servizi o forniture. L'affidamento avverrà alle medesime condizioni già proposte dall'originario aggiudicatario in sede in offerta.
Il curatore della procedura di fallimento, autorizzato all'esercizio provvisorio dell'impresa, potrà eseguire i contratti già stipulati dall'impresa fallita con l'autorizzazione del giudice delegato, fermo restando le condizioni dettate dall'articolo 110 del d.lgs. n.50/2016 e s.m.i.

Art. 2.5
RISOLUZIONE DEL CONTRATTO

Qualora risulti che un operatore economico, si trovi, a causa di atti compiuti o omessi prima o nel corso della procedura di aggiudicazione, in una delle situazioni di cui ai commi 1, 2, 4 e 5 dell'articolo 80 del d.lgs. n.50/2016 e s.m.i., le stazioni appaltanti possono escludere un operatore in qualunque momento della procedura ed hanno facoltà di risolvere il contratto con l'esecutore per le motivazioni e con le procedure di cui all'art. 108 del d.lgs. n. 50/2016 e s.m.i.

In particolare si procederà in tal senso se una o più delle seguenti condizioni sono soddisfatte:

a) il contratto ha subito una modifica sostanziale che avrebbe richiesto una nuova procedura di appalto ai sensi dell'articolo 106 del d.lgs. n.50/2016 e s.m.i.;
b) con riferimento alle modifiche di cui all'articolo 106, comma 1, lettere b) e c) del Codice, nel caso in cui risulti impraticabile per motivi economici o tecnici quali il rispetto dei requisiti di intercambiabilità o interoperabilità tra apparecchiature, servizi o impianti esistenti forniti nell'ambito dell'appalto iniziale e comporti per l'amministrazione aggiudicatrice o l'ente aggiudicatore notevoli disguidi o una consistente duplicazione dei costi, siano state superate le soglie di cui al comma 7 del predetto articolo:
    - con riferimento a modifiche non "sostanziali" sono state superate eventuali soglie stabilite dall'amministrazione aggiudicatrice ai sensi dell'articolo 106, comma 1, lettera e);
    - con riferimento alle modifiche dovute a causa di errori o di omissioni del progetto esecutivo che pregiudicano, in tutto o in parte, la realizzazione dell'opera o la sua utilizzazione, sono state superate le soglie di cui al comma 2, lettere a) e b) dell'articolo 106;
c) l'aggiudicatario si è trovato, al momento dell'aggiudicazione dell'appalto in una delle situazioni di esclusione di cui all'articolo 80, comma 1 del d.lgs. n.50/2016 e s.m.i., sia per quanto riguarda i settori ordinari, sia per quanto riguarda le concessioni e avrebbe dovuto pertanto essere escluso dalla procedura di appalto o di aggiudicazione della concessione, ovvero ancora per quanto riguarda i settori speciali avrebbe dovuto essere escluso a norma dell'articolo 136, comma 1;

Riproduzione del documento . Protocollo n. 0029366/2022 del 25/07/2022

d) l'appalto non avrebbe dovuto essere aggiudicato in considerazione di una grave violazione degli obblighi derivanti dai trattati, come riconosciuto dalla Corte di giustizia dell'Unione europea in un procedimento ai sensi dell'articolo 258 TFUE.

Ulteriori motivazioni per le quali la Stazione Appaltante ha facoltà di risolvere il contratto con l'esecutore, sono:

a) l'inadempimento accertato alle norme di legge sulla prevenzione degli infortuni, sicurezza sul lavoro e assicurazioni obbligatorie del personale ai sensi dell'articolo 92 del d.lgs. n.81/2008 e s.m.i.;
b) il subappalto abusivo, associazione in partecipazione, cessione anche parziale del contratto o violazione delle norme regolanti il subappalto.
c) reiterate violazioni del PSC evidenziate dal CSE. In ogni caso, ancorchè vengano contestate dall'impresa esecutrice le contestazioni sollevate dal CSE, le predette violazioni valgono quali violazioni appunto. La gravità ed il numero delle violazioni che possono dar luogo a rescissione contrattuale sono a discrezione del CSE e del RUP.
d) non ottemperanza agli ordini di servizio ancorché firmati con riserva ed eccepiti nei modi di legge.

Le stazioni appaltanti dovranno risolvere il contratto qualora:

a) nei confronti dell'esecutore sia intervenuta la decadenza dell'attestazione di qualificazione per aver prodotto falsa documentazione o dichiarazioni mendaci;
b) nei confronti dell'esecutore sia intervenuto un provvedimento definitivo che dispone l'applicazione di una o più misure di prevenzione di cui al codice delle leggi antimafia e delle relative misure di prevenzione, ovvero sia intervenuta sentenza di condanna passata in giudicato per i reati di cui all'articolo 80 del d.lgs. n.50/2016 e s.m.i..

Riproduzione del documento . Protocollo n. 0029366/2022 del 25/07/2022

Fermo restando quanto previsto in materia di informativa antimafia dagli articoli 88, comma 4-ter e 92, comma 4, del decreto legislativo 6 settembre 2011, n. 159, la stazione appaltante può recedere dal contratto in qualunque tempo previo il pagamento dei lavori eseguiti nonché del valore dei materiali utili esistenti in cantiere nel caso di lavoro, oltre al decimo dell'importo delle opere, dei servizi o delle forniture non eseguite.

Il direttore dei lavori o il responsabile dell'esecuzione del contratto, se nominato, quando accerta un grave inadempimento alle obbligazioni contrattuali da parte dell'esecutore, tale da comprometterne la buona riuscita delle prestazioni, invia al responsabile del procedimento una relazione particolareggiata, corredata dei documenti necessari, indicando la stima dei lavori eseguiti regolarmente, il cui importo può essere riconosciuto all'esecutore. Egli formula, altresì, la contestazione degli addebiti all'esecutore, assegnando un termine non inferiore a quindici giorni per la presentazione delle proprie controdeduzioni al responsabile del procedimento. Acquisite e valutate negativamente le predette controdeduzioni, ovvero scaduto il termine senza che l'esecutore abbia risposto, la stazione appaltante su proposta del responsabile del procedimento dichiara risolto il contratto.

Qualora l'esecuzione delle prestazioni ritardi per negligenza dell'esecutore rispetto alle previsioni del contratto, il direttore dei lavori o il responsabile unico dell'esecuzione del contratto, se nominato, gli assegna un termine, che, salvo i casi d'urgenza, non può essere inferiore a dieci giorni, entro i quali l'esecutore deve eseguire le prestazioni. Scaduto il termine assegnato, e redatto processo verbale in contraddittorio con l'esecutore, qualora l'inadempimento permanga, la stazione appaltante risolve il contratto, fermo restando il pagamento delle penali.

Nel caso in cui la prosecuzione dei lavori, per qualsiasi motivo, ivi incluse la crisi o l'insolvenza dell'esecutore anche in caso di concordato con continuità aziendale ovvero di autorizzazione all'esercizio provvisorio dell'impresa, non possa procedere con il soggetto designato, né, in caso di esecutore plurisoggettivo, con altra impresa del raggruppamento designato, ove in possesso dei requisiti adeguati ai lavori ancora da realizzare, la stazione appaltante, previo parere del collegio consultivo tecnico, salvo che per gravi motivi tecnici ed economici sia comunque, anche in base al citato parere, possibile o preferibile proseguire con il medesimo soggetto, dichiara senza indugio, in

deroga alla procedura di cui all'articolo 108, commi 3 e 4, del decreto legislativo 18 aprile 2016, n. 50, la risoluzione del contratto, che opera di diritto, e provvede secondo una delle seguenti alternative modalità:

a) procede all'esecuzione in via diretta dei lavori, anche avvalendosi, nei casi consentiti dalla legge, previa convenzione, di altri enti o società pubbliche nell'ambito del quadro economico dell'opera;
b) interpella progressivamente i soggetti che hanno partecipato alla originaria procedura di gara come risultanti dalla relativa graduatoria, al fine di stipulare un nuovo contratto per l'affidamento del completamento dei lavori, se tecnicamente ed economicamente possibile e alle condizioni proposte dall'operatore economico interpellato;
c) indìce una nuova procedura per l'affidamento del completamento dell'opera;
d) propone alle autorità governative la nomina di un commissario straordinario per lo svolgimento delle attività necessarie al completamento dell'opera ai sensi dell'articolo 4 del decreto-legge 18 aprile 2019, n. 32, convertito, con modificazioni, dalla legge 14 giugno 2019, n. 55. Al fine di salvaguardare i livelli occupazionali e contrattuali originariamente previsti, l'impresa subentrante, ove possibile e compatibilmente con la sua organizzazione, prosegue i lavori anche con i lavoratori dipendenti del precedente esecutore se privi di occupazione.

Le disposizioni di cui ai periodi precedenti si applicano anche in caso di ritardo dell'avvio o dell'esecuzione dei lavori, non giustificato dalle esigenze descritte all'articolo "Programma di esecuzione dei lavori - Sospensioni", nella sua compiuta realizzazione per un numero di giorni pari o superiore a un decimo del tempo previsto o stabilito per la realizzazione dell'opera e, comunque, pari ad almeno trenta giorni per ogni anno previsto o stabilito per la realizzazione dell'opera.

Nel caso di risoluzione del contratto l'esecutore ha diritto soltanto al pagamento delle prestazioni relative ai lavori, servizi o forniture regolarmente eseguiti, decurtato degli oneri aggiuntivi derivanti dallo scioglimento del contratto.

Nei casi di risoluzione del contratto di appalto dichiarata dalla stazione appaltante l'esecutore dovrà provvedere al ripiegamento dei cantieri già allestiti e allo sgombero delle aree di lavoro e relative pertinenze nel termine a tale fine assegnato dalla stessa stazione appaltante; in caso di mancato rispetto del termine assegnato, la stazione appaltante provvede d'ufficio addebitando all'esecutore i relativi oneri e spese.

Nei casi di risoluzione del contratto dichiarata dalla Stazione appaltante la comunicazione della decisione assunta sarà inviata all'esecutore nelle forme previste dal Codice, anche mediante posta elettronica certificata (PEC), con la contestuale indicazione della data alla quale avrà luogo l'accertamento dello stato di consistenza dei lavori.

In contraddittorio fra la Direzione lavori e l'esecutore o suo rappresentante oppure, in mancanza di questi, alla presenza di due testimoni, si procederà quindi alla redazione del verbale di stato di consistenza dei lavori, all'inventario dei materiali, delle attrezzature e dei mezzi d'opera esistenti in cantiere, nonché, all'accertamento di quali materiali, attrezzature e mezzi d'opera debbano essere mantenuti a disposizione della Stazione appaltante per l'eventuale riutilizzo.

Art. 2.6
GARANZIA PROVVISORIA

La garanzia provvisoria, ai sensi di quanto disposto dall'art. 93 del d.lgs. n. 50/2016 e s.m.i., copre la mancata sottoscrizione del contratto dopo l'aggiudicazione, dovuta ad ogni fatto riconducibile all'affidatario o all'adozione di informazione antimafia interdittiva emessa ai sensi degli articoli 84 e 91 del decreto legislativo 6 settembre 2011, n. 159 ed è svincolata automaticamente al momento della sottoscrizione del contratto.

La garanzia provvisoria è pari al 2 per cento del prezzo base indicato nel bando o nell'invito, sotto forma di cauzione (in contanti, con bonifico, in assegni circolari o in titoli del debito pubblico garantiti dallo Stato) o di fideiussione, a scelta dell'offerente. Al fine di rendere l'importo della garanzia proporzionato e adeguato alla natura delle prestazioni oggetto del contratto e al grado di

Riproduzione del documento . Protocollo n. 0029366/2022 del 25/07/2022

rischio ad esso connesso, la stazione appaltante può motivatamente ridurre l'importo della cauzione sino all'1 per cento ovvero incrementarlo sino al 4 per cento. Nei casi degli affidamenti diretti di cui all'articolo 36, comma 2, lettera a) del Codice, è facoltà della stazione appaltante non richiedere tali garanzie.
Nel caso di procedure di gara realizzate in forma aggregata da centrali di committenza, l'importo della garanzia è fissato nel bando o nell'invito nella misura massima del 2 per cento del prezzo base.
Tale garanzia provvisoria potrà essere prestata anche a mezzo di fidejussione bancaria od assicurativa, e dovrà coprire un arco temporale almeno di 180 giorni decorrenti dalla presentazione dell'offerta e prevedere l'impegno del fidejussore, in caso di aggiudicazione, a prestare anche la cauzione definitiva. Il bando o l'invito possono richiedere una garanzia con termine di validità maggiore o minore, in relazione alla durata presumibile del procedimento, e possono altresì prescrivere che l'offerta sia corredata dall'impegno del garante a rinnovare la garanzia, su richiesta della stazione appaltante nel corso della procedura, per la durata indicata nel bando, nel caso in cui al momento della sua scadenza non sia ancora intervenuta l'aggiudicazione.
Salvo nel caso di microimprese, piccole e medie imprese e di raggruppamenti di operatori economici o consorzi ordinari costituiti esclusivamente da microimprese, piccole e medie imprese, l'offerta dovrà essere corredata, a pena di esclusione, dall'impegno di un fideiussore, anche diverso da quello che ha rilasciato la garanzia provvisoria, a rilasciare la garanzia fidejussoria per l'esecuzione del contratto, di cui agli articoli 103 e 104, qualora l'offerente risultasse affidatario.
La fidejussione bancaria o assicurativa di cui sopra dovrà prevedere espressamente la rinuncia al beneficio della preventiva escussione del debitore principale, la rinuncia all'eccezione di cui all'articolo 1957, comma 2, del codice civile e la sua operatività entro 15 giorni a semplice richiesta scritta della Stazione Appaltante.
L'importo della garanzia e del suo eventuale rinnovo, nei contratti relativi a lavori, è ridotto secondo le modalità indicate dall'articolo 93 comma 7 del Codice, per gli operatori economici in possesso delle certificazioni alle norme europee della serie UNI ISO 9000, la registrazione al sistema comunitario di ecogestione e audit (EMAS), la certificazione ambientale ai sensi della norma UNI EN ISO 14001 o che sviluppano un inventario di gas ad effetto serra ai sensi della norma UNI EN ISO 14064-1 o un'impronta climatica (carbon footprint) di prodotto ai sensi della norma UNI ISO/TS 14067. La stessa riduzione è applicata nei confronti delle microimprese, piccole e medie imprese e dei raggruppamenti di operatori economici o consorzi ordinari costituiti esclusivamente da microimprese, piccole e medie imprese. In caso di avvalimento del sistema di qualità ai sensi dell'articolo 89 del D. Lgs. 50/2016 e s.m.i., per beneficiare della riduzione di cui ai periodi precedenti, il requisito deve essere espressamente oggetto del contratto di avvalimento con l'impresa ausiliaria.
Per fruire delle citate riduzioni l'operatore economico dovrà segnalare, in sede di offerta, il possesso dei relativi requisiti e lo documenta nei modi prescritti dalle norme vigenti.

Riproduzione del documento .
Protocollo n. 0029366/2022 del 25/07/2022

Art. 2.7
GARANZIA DEFINITIVA

L'appaltatore per la sottoscrizione del contratto deve costituire una garanzia definitiva a sua scelta sotto forma di cauzione o fideiussione con le modalità di cui all'articolo 93, commi 2 e 3 e 103 del d.lgs. n.50/2016 e s.m.i., pari al 10 per cento dell'importo contrattuale. Nel caso di procedure di gara realizzate in forma aggregata da centrali di committenza, l'importo della garanzia è indicato nella misura massima del 10 per cento dell'importo contrattuale.
Al fine di salvaguardare l'interesse pubblico alla conclusione del contratto nei termini e nei modi programmati in caso di aggiudicazione con ribassi superiori al dieci per cento la garanzia da costituire è aumentata di tanti punti percentuali quanti sono quelli eccedenti il 10 per cento. Ove il ribasso sia superiore al venti per cento, l'aumento è di due punti percentuali per ogni punto di ribasso superiore al venti per cento. La cauzione è prestata a garanzia dell'adempimento di tutte le

obbligazioni del contratto e del risarcimento dei danni derivanti dall'eventuale inadempimento delle obbligazioni stesse, nonché a garanzia del rimborso delle somme pagate in più all'esecutore rispetto alle risultanze della liquidazione finale, salva comunque la risarcibilità del maggior danno verso l'appaltatore.
La garanzia cessa di avere effetto solo alla data di emissione del certificato di collaudo provvisorio o del certificato di regolare esecuzione. La stazione appaltante può richiedere al soggetto aggiudicatario la reintegrazione della garanzia ove questa sia venuta meno in tutto o in parte; in caso di inottemperanza, la reintegrazione si effettua a valere sui ratei di prezzo da corrispondere all'esecutore.
L'importo della garanzia nei contratti relativi a lavori, è ridotto secondo le modalità indicate dall'articolo 93 comma 7 del Codice, per gli operatori economici in possesso delle certificazioni alle norme europee della serie UNI ISO 9000, la registrazione al sistema comunitario di ecogestione e audit (EMAS), la certificazione ambientale ai sensi della norma UNI EN ISO 14001 o che sviluppano un inventario di gas ad effetto serra ai sensi della norma UNI EN ISO 14064-1 o un'impronta climatica (carbon footprint) di prodotto ai sensi della norma UNI ISO/TS 14067. La stessa riduzione è applicata nei confronti delle microimprese, piccole e medie imprese e dei raggruppamenti di operatori economici o consorzi ordinari costituiti esclusivamente da microimprese, piccole e medie imprese. In caso di avvalimento del sistema di qualità ai sensi dell'articolo 89 del D. Lgs. 50/2016 e s.m.i., per beneficiare della riduzione di cui ai periodi precedenti, il requisito deve essere espressamente oggetto del contratto di avvalimento con l'impresa ausiliaria.
La garanzia definitiva è progressivamente svincolata a misura dell'avanzamento dell'esecuzione, nel limite massimo dell'80 per cento dell'iniziale importo garantito. L'ammontare residuo della cauzione definitiva deve permanere fino alla data di emissione del certificato di collaudo provvisorio o del certificato di regolare esecuzione, o comunque fino a dodici mesi dalla data di ultimazione dei lavori risultante dal relativo certificato. La garanzia deve prevedere espressamente la rinuncia al beneficio della preventiva escussione del debitore principale, la rinuncia all'eccezione di cui all'articolo 1957, secondo comma, del codice civile, nonché l'operatività della garanzia medesima entro quindici giorni, a semplice richiesta scritta della stazione appaltante. Lo svincolo è automatico, senza necessità di nulla osta del committente, con la sola condizione della preventiva consegna all'istituto garante, da parte dell'appaltatore o del concessionario, degli stati di avanzamento dei lavori o di analogo documento, in originale o in copia autentica, attestanti l'avvenuta esecuzione. Sono nulle le pattuizioni contrarie o in deroga. Il mancato svincolo nei quindici giorni dalla consegna degli stati di avanzamento o della documentazione analoga costituisce inadempimento del garante nei confronti dell'impresa per la quale la garanzia è prestata.
Il pagamento della rata di saldo è subordinato alla costituzione di una cauzione o di una garanzia fidejussoria bancaria o assicurativa pari all'importo della medesima rata di saldo maggiorato del tasso di interesse legale applicato per il periodo intercorrente tra la data di emissione del certificato di collaudo o della verifica di conformità nel caso di appalti di servizi o forniture e l'assunzione del carattere di definitività dei medesimi.
Le stazioni appaltanti hanno il diritto di valersi della cauzione fidejussoria per l'eventuale maggiore spesa sostenuta per il completamento dei lavori nel caso di risoluzione del contratto disposta in danno dell'esecutore. Le stazioni appaltanti hanno inoltre il diritto di valersi della cauzione per provvedere al pagamento di quanto dovuto dall'esecutore per le inadempienze derivanti dalla inosservanza di norme e prescrizioni dei contratti collettivi, delle leggi e dei regolamenti sulla tutela, protezione, assicurazione, assistenza e sicurezza fisica dei lavoratori comunque presenti in cantiere.
Le stazioni appaltanti possono incamerare la garanzia per provvedere al pagamento di quanto dovuto dal soggetto aggiudicatario per le inadempienze derivanti dalla inosservanza di norme e prescrizioni dei contratti collettivi, delle leggi e dei regolamenti sulla tutela, protezione, assicurazione, assistenza e sicurezza fisica dei lavoratori addetti all'esecuzione dell'appalto.
In caso di raggruppamenti temporanei le garanzie fidejussorie e le garanzie assicurative sono presentate, su mandato irrevocabile, dalla mandataria in nome e per conto di tutti i concorrenti ferma restando la responsabilità solidale tra le imprese.

Riproduzione del documento .
Protocollo n. 0029366/2022 del 25/07/2022

La mancata costituzione della garanzia definitiva di cui all'articolo 103 comma 1 del d.lgs. n.50/2016 e s.m.i. determina la decadenza dell'affidamento e l'acquisizione della cauzione provvisoria presentata in sede di offerta da parte della stazione appaltante, che aggiudica l'appalto o la concessione al concorrente che segue nella graduatoria.
È facoltà dell'amministrazione in casi specifici non richiedere la garanzia per gli appalti da eseguirsi da operatori economici di comprovata solidità nonché nel caso degli affidamenti diretti di cui all'articolo 36, comma 2, lettera a) del Codice Appalti. L'esonero dalla prestazione della garanzia deve essere adeguatamente motivato ed è subordinato ad un miglioramento del prezzo di aggiudicazione.

Art. 2.8
COPERTURE ASSICURATIVE

A norma dell'art. 103, comma 7, del d.lgs. n. 50/2016 e s.m.i. l'Appaltatore è obbligato a costituire e consegnare alla stazione appaltante almeno dieci giorni prima della consegna dei lavori anche una polizza di assicurazione che copra i danni subiti dalle stazioni appaltanti a causa del danneggiamento o della distruzione totale o parziale di impianti ed opere, anche preesistenti, verificatisi nel corso dell'esecuzione dei lavori.
L'importo della somma da assicurare è individuato da quello di contratto.
Tale polizza deve assicurare la stazione appaltante contro la responsabilità civile per danni causati a terzi nel corso dell'esecuzione dei lavori il cui massimale è pari al cinque per cento della somma assicurata per le opere con un minimo di 500.000 euro ed un massimo di 5.000.000 di euro. La copertura assicurativa decorre dalla data di consegna dei lavori e cessa alla data di emissione del certificato di collaudo provvisorio o del certificato di regolare esecuzione o comunque decorsi dodici mesi dalla data di ultimazione dei lavori risultante dal relativo certificato. Qualora sia previsto un periodo di garanzia, la polizza assicurativa è sostituita da una polizza che tenga indenni le stazioni appaltanti da tutti i rischi connessi all'utilizzo delle lavorazioni in garanzia o agli interventi per la loro eventuale sostituzione o rifacimento.
Per i lavori di importo superiore al doppio della soglia di cui all'articolo 35 del Codice (periodicamente rideterminate con provvedimento della Commissione europea), il titolare del contratto per la liquidazione della rata di saldo è obbligato a stipulare, con decorrenza dalla data di emissione del certificato di collaudo provvisorio o del certificato di regolare esecuzione o comunque decorsi dodici mesi dalla data di ultimazione dei lavori risultante dal relativo certificato, una polizza indennitaria decennale a copertura dei rischi di rovina totale o parziale dell'opera, ovvero dei rischi derivanti da gravi difetti costruttivi. La polizza deve contenere la previsione del pagamento dell'indennizzo contrattualmente dovuto in favore del committente non appena questi lo richieda, anche in pendenza dell'accertamento della responsabilità e senza che occorrano consensi ed autorizzazioni di qualunque specie. Il limite di indennizzo della polizza decennale non deve essere inferiore al venti per cento del valore dell'opera realizzata e non superiore al 40 per cento, nel rispetto del principio di proporzionalità avuto riguardo alla natura dell'opera. L'esecutore dei lavori è altresì obbligato a stipulare, una polizza di assicurazione della responsabilità civile per danni cagionati a terzi, con decorrenza dalla data di emissione del certificato di collaudo provvisorio o del certificato di regolare esecuzione e per la durata di dieci anni e con un indennizzo pari al 5 per cento del valore dell'opera realizzata con un minimo di 500.000 euro ed un massimo di 5.000.000 di euro.
La garanzia è prestata per un massimale assicurato non inferiore a quello di contratto.
Le garanzie fidejussorie e le polizze assicurative di cui sopra devono essere conformi agli schemi tipo approvati con decreto del Ministro dello sviluppo economico di concerto con il Ministro delle infrastrutture e dei trasporti e previamente concordato con le banche e le assicurazioni o loro rappresentanze.

Art. 2.9
DISCIPLINA DEL SUBAPPALTO

Riproduzione del documento . Protocollo n. 0029366/2022 del 25/07/2022

L'affidamento in subappalto è subordinato al rispetto delle disposizioni di cui all'art. 105 del d.lgs. n. 50/2016 e s.m.i. e deve essere sempre autorizzato dalla Stazione Appaltante.
Il subappalto è il contratto con il quale l'appaltatore affida a terzi l'esecuzione di parte delle prestazioni o lavorazioni oggetto del contratto di appalto. Costituisce comunque subappalto qualsiasi contratto avente ad oggetto attività del contratto di appalto ovunque espletate che richiedono l'impiego di manodopera quali le forniture con posa in opera e i noli a caldo, se singolarmente di importo superiore al 2 per cento dell'importo delle prestazioni affidate o di importo superiore a 100.000 euro e qualora l'incidenza del costo della manodopera e del personale sia superiore al 50 per cento dell'importo del contratto.
Nel rispetto dei principi dettati dall'ordinamento eurounitario di libertà di stabilimento (art. 49 TFUE), di libera prestazione dei servizi (art. 56 TFUE) e di proporzionalità, nonché dell'art. 71, Direttiva 2014/24/UE - che non prevede alcun limite al subappalto -, al fine di favorire l'accesso al mercato delle piccole e medie imprese (PMI), la stazione appaltante non pone soglie all'affidatario relativamente alla parte dell'appalto che intende subappaltare a terzi nell'esecuzione delle prestazioni o dei lavori oggetto del contratto, se non nei seguenti limiti:

- le lavorazioni nella categoria OG 8 (quale categoria prevalente) possono essere subappaltate nei limiti del ……% del valore e, pertanto, l'appaltatrice dovrà eseguire direttamente il …….% delle opere previste nella categoria prevalente.

Totale categorie eseguite dall'appaltatore: …… Euro pari al …….. % della prevalente

- le opere nella categoria scorporabili possono essere affidate a terzi nella misura del 100%.

I soggetti affidatari dei contratti possono affidare in subappalto le opere o i lavori, compresi nel contratto, previa autorizzazione della stazione appaltante purché:

- il subappaltatore sia qualificato nella relativa categoria;
- all'atto dell'offerta siano stati indicati i lavori o le parti di opere ovvero i servizi e le forniture o parti di servizi e forniture che si intende subappaltare;

L'affidatario comunica alla stazione appaltante, prima dell'inizio della prestazione, per tutti i sub-contratti che non sono subappalti, stipulati per l'esecuzione dell'appalto, il nome del sub-contraente, l'importo del sub-contratto, l'oggetto del lavoro, servizio o fornitura affidati. Sono, altresì, comunicate alla stazione appaltante eventuali modifiche a tali informazioni avvenute nel corso del sub-contratto. È altresì fatto obbligo di acquisire nuova autorizzazione integrativa qualora l'oggetto del subappalto subisca variazioni e l'importo dello stesso sia incrementato nonché siano variati i requisiti di qualificazione del subappaltatore di cui all'articolo 105 comma 7, del d.lgs. n. 50/2016 e s.m.i.
L'esecuzione delle prestazioni affidate in subappalto non può formare oggetto di ulteriore subappalto. L'affidatario deposita il contratto di subappalto presso la stazione appaltante almeno venti giorni prima della data di effettivo inizio dell'esecuzione delle relative prestazioni. Al momento del deposito del contratto di subappalto presso la stazione appaltante, l'affidatario trasmette altresì la certificazione attestante il possesso da parte del subappaltatore dei requisiti di qualificazione prescritti dal Codice in relazione alla prestazione subappaltata e la dichiarazione del subappaltatore attestante l'assenza di motivi di esclusione di cui all'articolo 80 del del d.lgs. n. 50/2016 e s.m.i. L'affidatario provvede a sostituire i subappaltatori relativamente ai quali apposita verifica abbia dimostrato la sussistenza dei motivi di esclusione di cui all'articolo 80.
Ai fini dell'applicazione del comma 7 dell'art. 105 del Dlgs 50/2016, il contratto di subappalto deve contenere l'indicazione grafica ed amministrativa delle opere affidate, al fine di identificarle in modo certo e chiaro e consentire al direttore dei lavori l'effettuazione delle attività di verifica di cui all'art. 101 del Dlgs 50/2016 e dell'art. 7 del DM 49/2018 e deve altresi contente i seguenti elementi:

-costo della manodopera;
-contratto applicato ai lavoratori del subappaltatore;

Riproduzione del documento . Protocollo n. 0029366/2022 del 25/07/2022

-indicazioni delle parti (con annessi elaborati grafici) che sono affidate al subappaltatore, al fine di individuare compiutamente le prestazioni affidate;

-indicazioni delle voci di computo concernenti le opere affidate;

-tempi di esecuzione.

-Oneri di sicurezza aziendali e da interferenza.

Ai fini dell'applicazione del comma 14 dell'art. 105 del Dlgs 50/2016, si intendono attività caratterizzanti l'oggetto dell'appalto con il conseguente obbligo di riconoscere ai lavoratori del subappaltatore un trattamento economico e normativo non inferiore a quello che avrebbe garantito il contraente principale, inclusa l'applicazione dei medesimi contratti collettivi nazionali di lavoro, tutte le prestazioni incluse nella categoria OG 8 ad eccezione di:

Scavi, Preparazione del cantiere, rinterri, ripristini.

Ai fini del controllo ai sensi della citata disposizione, il subappaltatore deve fornire l'elenco nominativo dei dipendenti addetti alla commessa, copia del Libro Unico del Lavoro, copia del contratto collettivo applicato e, in occasione di ogni stato avanzamento lavori, una dichiarazione del consulente del lavoro (o professionista del settore) che attesti la corretta applicazione della disposizione.

Considerato quanto previsto dal comma 8 dell'art. 105 del D.Lgs 50/2016 e la responsabilità del subappaltatore nei confronti della stazione appaltante, quest'ultima in caso di violazione delle norme contrattuali e di gravi inadempimenti si riserva di revocare l'autorizzazione e segnalare tale circostanza all'ANAC.

L'affidatario esegue in proprio le opere e i lavori oggetto del contratto di appalto.

A pena di nullità, è vietata l'integrale cessione del contratto di appalto e l'esecuzione prevalente delle non prestazioni o lavorazioni relative al complesso delle categorie prevalenti e dei contratti ad alta intensità di manodopera.

Il subappaltatore, per le prestazioni affidate in subappalto, deve garantire gli stessi standard qualitativi e prestazionali previsti nel contratto di appalto.

L'aggiudicatario è responsabile in solido con il subappaltatore in relazione agli obblighi retributivi e contributivi tranne nel caso in cui la stazione appaltante corrisponde direttamente al subappaltatore l'importo dovuto per le prestazioni dagli stessi, quando il subappaltatore o il cottimista è una microimpresa o piccola impresa ovvero su richiesta del subappaltatore e la natura del contratto lo consente. Il pagamento diretto del subappaltatore da parte della stazione appaltante avviene anche in caso di inadempimento da parte dell'appaltatore.

L'affidatario è tenuto ad osservare integralmente il trattamento economico e normativo stabilito dai contratti collettivi nazionale e territoriale in vigore per il settore e per la zona nella quale si eseguono le prestazioni. È, altresì, responsabile in solido dell'osservanza delle norme anzidette da parte dei subappaltatori nei confronti dei loro dipendenti per le prestazioni rese nell'ambito del subappalto, nonché degli obblighi di sicurezza previsti dalla normativa vigente. L'affidatario e, per suo tramite, i subappaltatori, trasmettono alla stazione appaltante prima dell'inizio dei lavori la documentazione di avvenuta denunzia agli enti previdenziali, inclusa la Cassa edile, ove presente, assicurativi e antinfortunistici, nonché copia dei piani di sicurezza. Ai fini del pagamento delle prestazioni rese nell'ambito dell'appalto o del subappalto, la stazione appaltante acquisisce il documento unico di regolarità contributiva in corso di validità relativo all'affidatario e a tutti i subappaltatori. Al fine di contrastare il fenomeno del lavoro sommerso ed irregolare, il documento unico di regolarità contributiva sarà comprensivo della verifica della congruità della incidenza della mano d'opera relativa allo specifico contratto affidato. Per i contratti relativi a lavori, in caso di ritardo nel pagamento delle retribuzioni dovute al personale dipendente dell'esecutore o del subappaltatore o dei soggetti titolari di subappalti e cottimi, nonché in caso di inadempienza contributiva risultante dal documento unico di regolarità contributiva, si applicheranno le disposizioni di cui all'articolo 30, commi 5 e 6 del d.lgs. n. 50/2016 e s.m.i.

Nei cartelli esposti all'esterno del cantiere devono essere indicati anche i nominativi di tutte le imprese subappaltatrici.

Riproduzione del documento .
Protocollo n. 0029366/2022 del 25/07/2022

L'affidatario che si avvale del subappalto o del cottimo deve allegare alla copia autentica del contratto la dichiarazione circa la sussistenza o meno di eventuali forme di controllo o di collegamento a norma dell'articolo 2359 del codice civile con il titolare del subappalto o del cottimo. Analoga dichiarazione deve essere effettuata da ciascuno dei soggetti partecipanti nel caso di raggruppamento temporaneo, società o consorzio. La stazione appaltante provvede al rilascio dell'autorizzazione al subappalto entro trenta giorni dalla relativa richiesta; tale termine può essere prorogato una sola volta, ove ricorrano giustificati motivi. Trascorso tale termine senza che si sia provveduto, l'autorizzazione si intende concessa. Per i subappalti o cottimi di importo inferiore al 2 per cento dell'importo delle prestazioni affidate o di importo inferiore a 100.000 euro, i termini per il rilascio dell'autorizzazione da parte della stazione appaltante sono ridotti della metà.

Ai sensi degli articoli 18, comma 1, lettera u), 20, comma 3 e 26, comma 8, del d.lgs. n. 81/2008, nonché dell'articolo 5, comma 1, della Legge n. 136/2010, l'appaltatore è obbligato a fornire a ciascun soggetto occupato in cantiere una apposita tessera di riconoscimento, impermeabile ed esposta in forma visibile, corredata di fotografia, contenente le generalità del lavoratore, i dati identificativi del datore di lavoro e la data di assunzione del lavoratore. L'appaltatore risponde dello stesso obbligo anche per i lavoratori dipendenti dai subappaltatori autorizzati che deve riportare gli estremi dell'autorizzazione al subappalto. Tale obbligo grava anche in capo ai lavoratori autonomi che esercitano direttamente la propria attività nel medesimo luogo di lavoro, i quali sono tenuti a provvedervi per proprio conto.

I piani di sicurezza di cui al decreto legislativo del 9 aprile 2008, n.81 saranno messi a disposizione delle autorità competenti preposte alle verifiche ispettive di controllo dei cantieri. L'affidatario sarà tenuto a curare il coordinamento di tutti i subappaltatori operanti nel cantiere, al fine di rendere gli specifici piani redatti dai singoli subappaltatori compatibili tra loro e coerenti con il piano presentato dall'affidatario. Nell'ipotesi di raggruppamento temporaneo o di consorzio, detto obbligo incombe al mandatario. Il direttore tecnico di cantiere è responsabile del rispetto del piano da parte di tutte le imprese impegnate nell'esecuzione dei lavori. Con riferimento ai lavori affidati in subappalto, il direttore dei lavori, con l'ausilio dei direttori operativi e degli ispettori di cantiere, ove nominati, svolge le seguenti funzioni:

verifica la presenza in cantiere delle imprese subappaltatrici autorizzate, nonché dei subcontraenti, che non sono subappaltatori, i cui nominativi sono stati comunicati alla stazione appaltante;

controlla che i subappaltatori e i subcontraenti svolgano effettivamente la parte di prestazioni ad essi affidata nel rispetto della normativa vigente e del contratto stipulato;

registra le contestazioni dell'esecutore sulla regolarità dei lavori eseguiti dal subappaltatore e, ai fini della sospensione dei pagamenti all'esecutore, determina la misura della quota corrispondente alla prestazione oggetto di contestazione;

provvede, senza indugio e comunque entro le ventiquattro ore, alla segnalazione al RUP dell'inosservanza, da parte dell'esecutore, delle disposizioni relative al subappalto di cui all'articolo 105 del codice.

Riproduzione del documento . Protocollo n. 0029366/2022 del 25/07/2022

Art. 2.10
CONSEGNA DEI LAVORI - CONSEGNE PARZIALI - INIZIO E TERMINE PER L'ESECUZIONE

La consegna dei lavori all'esecutore verrà effettuata per le amministrazioni statali, non oltre **quarantacinque** giorni dalla data di registrazione alla Corte dei conti del decreto di approvazione del contratto, e non oltre quarantacinque giorni dalla data di approvazione del contratto quando la registrazione della Corte dei conti non è richiesta per legge; per le altre stazioni appaltanti il termine di quarantacinque giorni decorre dalla data di stipula del contratto.
E' sempre autorizzata la consegna dei lavori **in via di urgenza**.

Il Direttore dei Lavori comunicherà con un congruo preavviso all'esecutore il giorno e il luogo in cui deve presentarsi, munita del personale idoneo, nonché delle attrezzature e dei materiali necessari per eseguire, ove occorra, il tracciamento dei lavori secondo i piani, profili e disegni di progetto. Qualora l'esecutore non si presenti, senza giustificato motivo, nel giorno fissato dal direttore dei lavori per la consegna, la stazione appaltante ha facoltà di risolvere il contratto e di incamerare la cauzione oppure, di fissare una nuova data per la consegna, ferma restando la decorrenza del termine contrattuale dalla data della prima convocazione. All'esito delle operazioni di consegna dei lavori, il direttore dei lavori e l'esecutore sottoscrivono il relativo verbale e da tale data decorre utilmente il termine per il compimento dei lavori.
Qualora la consegna avvenga in ritardo per causa imputabile alla stazione appaltante, l'esecutore può chiedere di recedere dal contratto. Nel caso di accoglimento dell'istanza di recesso l'esecutore ha diritto al rimborso delle spese contrattuali effettivamente sostenute e documentate, ma in misura non superiore ai limiti indicati all'articolo 5, commi 12 e 13 del d.m. 49/2018. Ove l'istanza di recesso dell'esecutore non sia accolta e si proceda tardivamente alla consegna, lo stesso ha diritto ad un indennizzo (previa riserva formulata sul verbale di consegna) per i maggiori oneri dipendenti dal ritardo, le cui modalità di calcolo sono stabilite sempre al medesimo articolo, comma 14 del d.m. 49/2018.
Nel caso sia intervenuta la consegna dei lavori in via di urgenza, l'esecutore potrà ottenere l'anticipazione come eventualmente indicato nell'articolo "Anticipazione e pagamenti in acconto" e avrà diritto al rimborso delle spese sostenute per l'esecuzione dei lavori ordinati dal direttore dei lavori, ivi comprese quelle per opere provvisionali. L'esecuzione d'urgenza è ammessa esclusivamente nelle ipotesi di eventi oggettivamente imprevedibili, per ovviare a situazioni di pericolo per persone, animali o cose, ovvero per l'igiene e la salute pubblica, ovvero per il patrimonio storico, artistico, culturale ovvero nei casi in cui la mancata esecuzione immediata della prestazione dedotta nella gara determinerebbe un grave danno all'interesse pubblico che è destinata a soddisfare, ivi compresa la perdita di finanziamenti comunitari.
Nel caso in cui i lavori in appalto fossero molto estesi, ovvero mancasse l'intera disponibilità dell'area sulla quale dovrà svilupparsi il cantiere o comunque per qualsiasi altra causa ed impedimento, la Stazione Appaltante potrà disporre la consegna anche in più tempi successivi, con verbali parziali, senza che per questo l'appaltatore possa sollevare eccezioni o trarre motivi per richiedere maggiori compensi o indennizzi.
La data legale della consegna dei lavori, per tutti gli effetti di legge e regolamenti, sarà quella dell'ultimo verbale di consegna parziale.
In caso di consegna parziale a causa di temporanea indisponibilità delle aree e degli immobili, l'appaltatore è tenuto a presentare un programma di esecuzione dei lavori che preveda la realizzazione prioritaria delle lavorazioni sulle aree e sugli immobili disponibili.
Nei casi di consegna d'urgenza, il verbale indicherà le lavorazioni che l'esecutore deve immediatamente eseguire, comprese le opere provvisionali.
La consegna parziale dei lavori è disposta a motivo di temporanea indisponibilità di aree ed immobili; in tal caso si provvede di volta in volta alla compilazione di un verbale di consegna provvisorio e l'ultimo di questi costituisce verbale di consegna definitivo anche ai fini del computo dei termini per l'esecuzione.
L'esecutore, al momento della consegna dei lavori, acquisirà dal coordinatore per la sicurezza la valutazione del rischio di rinvenimento di ordigni bellici inesplosi o, in alternativa, l'attestazione di liberatoria rilasciata dalla competente autorità militare dell'avvenuta conclusione delle operazioni di bonifica bellica del sito interessato. L'eventuale verificarsi di rinvenimenti di ordigni bellici nel corso dei lavori comporterà la sospensione immediata degli stessi con la tempestiva integrazione del piano di sicurezza e coordinamento e dei piani operativi di sicurezza, e l'avvio delle operazioni di bonifica ai sensi dell'articolo 91, comma 2-bis, del decreto legislativo del 9 aprile 2008, n.81 e s.m.i.
L'esecutore è tenuto a trasmettere alla stazione appaltante, prima dell'effettivo inizio dei lavori, la documentazione dell'avvenuta denunzia agli Enti previdenziali (inclusa la Cassa Edile) assicurativi ed infortunistici nonché copia del piano di sicurezza di cui al decreto legislativo del 9 aprile 2008, n.81 e s.m.i.

Riproduzione del documento .
Protocollo n. 0029366/2022 del 25/07/2022

Lo stesso obbligo fa carico all'esecutore, per quanto concerne la trasmissione della documentazione di cui sopra da parte delle proprie imprese subappaltatrici, cosa che dovrà avvenire prima dell'effettivo inizio dei lavori.
L'esecutore dovrà comunque dare inizio ai lavori entro il termine improrogabile di giorni 15 (quindici) dalla data del verbale di consegna fermo restando il rispetto del termine per la presentazione del programma di esecuzione dei lavori di cui al successivo articolo.
L'esecutore è tenuto, quindi, non appena avuti in consegna i lavori, ad iniziarli, proseguendoli attenendosi al programma operativo di esecuzione da esso redatto in modo da darli completamente ultimati nel numero di giorni naturali consecutivi previsti per l'esecuzione, decorrenti dalla data di consegna dei lavori, eventualmente prorogati in relazione a quanto disposto dai precedenti punti.

L'esecutore dovrà dare ultimate tutte le opere appaltate entro il termine di giorni **180 (CENTOOTTANTA)** naturali e consecutivi dalla data del verbale di consegna dei lavori. In caso di appalto con il criterio di selezione dell'OEPV (Offerta Economicamente Più Vantaggiosa), il termine contrattuale vincolante per ultimare i lavori sarà determinato applicando al termine a base di gara la riduzione percentuale dell'offerta di ribasso presentata dall'esecutore in sede di gara, qualora questo sia stato uno dei criteri di scelta del contraente.
L'esecutore dovrà comunicare, per iscritto a mezzo PEC alla Direzione dei Lavori, l'ultimazione dei lavori non appena avvenuta.

Art. 2.11
PROGRAMMA DI ESECUZIONE DEI LAVORI - SOSPENSIONI - PIANO DI QUALITÀ DI COSTRUZIONE E DI INSTALLAZIONE

Riproduzione del documento . Protocollo n. 0029366/2022 del 25/07/2022

Entro 10 giorni dalla consegna dei lavori, l'appaltatore presenterà alla Direzione dei lavori una proposta di programma di esecuzione dei lavori, di cui all'art. 43 comma 10 del d.P.R. n. 207/2010 e all'articolo 1, lettera f) del d.m. 49/2018, elaborato in coerenza con il cronoprogramma predisposto dalla stazione appaltante, con l'offerta tecnica presentata in gara e con le obbligazioni contrattuali, in relazione alle proprie tecnologie, alle proprie scelte imprenditoriali e alla propria organizzazione lavorativa, in cui siano graficamente rappresentate, per ogni lavorazione, le previsioni circa il periodo di esecuzione nonché l'ammontare presunto, parziale e progressivo, dell'avanzamento dei lavori alle scadenze contrattualmente stabilite per la liquidazione dei certificati di pagamento.
Entro dieci giorni dalla presentazione, la Direzione dei lavori d'intesa con la stazione appaltante comunicherà all'appaltatore l'esito dell'esame della proposta di programma; qualora esso non abbia conseguito l'approvazione, l'appaltatore entro 10 giorni, predisporrà una nuova proposta oppure adeguerà quella già presentata secondo le direttive che avrà ricevuto dalla Direzione dei lavori.
Decorsi 10 giorni dalla ricezione della nuova proposta senza che il Responsabile del Procedimento si sia espresso, il programma esecutivo dei lavori si darà per approvato fatte salve indicazioni erronee incompatibili con il rispetto dei termini di ultimazione.
La proposta approvata sarà impegnativa per l'appaltatore che dovrà rispettare i termini previsti, salvo modifiche al programma esecutivo in corso di attuazione per comprovate esigenze non prevedibili che dovranno essere approvate od ordinate dalla Direzione dei lavori.

Nel caso di sospensione dei lavori, parziale o totale, per cause non attribuibili a responsabilità dell'appaltatore, il programma dei lavori viene aggiornato in relazione all'eventuale incremento della scadenza contrattuale.
Eventuali aggiornamenti legati a motivate esigenze organizzative dell'appaltatore e che non comportino modifica delle scadenze contrattuali, sono approvate dalla Direzione dei Lavori, subordinatamente alla verifica della loro effettiva necessità ed attendibilità per il pieno rispetto delle scadenze contrattuali.
In tutti i casi in cui ricorrano circostanze speciali che impediscono in via temporanea che i lavori procedano utilmente a regola d'arte, e che non siano prevedibili al momento della stipulazione del

contratto, il direttore dei lavori può disporre la sospensione dell'esecuzione del contratto, compilando, se possibile con l'intervento dell'esecutore o di un suo legale rappresentante, il verbale di sospensione, con l'indicazione delle ragioni che hanno determinato l'interruzione dei lavori, nonché dello stato di avanzamento dei lavori, delle opere la cui esecuzione rimane interrotta e delle cautele adottate affinché alla ripresa le stesse possano essere continuate ed ultimate senza eccessivi oneri, della consistenza della forza lavoro e dei mezzi d'opera esistenti in cantiere al momento della sospensione. Il verbale è inoltrato al responsabile del procedimento entro cinque giorni dalla data della sua redazione.

La sospensione può essere disposta anche dal RUP per il tempo strettamente necessario e per ragioni di necessità o di pubblico interesse, tra cui l'interruzione di finanziamenti, per esigenze sopravvenute di finanza pubblica, disposta con atto motivato delle amministrazioni competenti. Ove successivamente alla consegna dei lavori insorgano, per cause imprevedibili o di forza maggiore, circostanze che impediscano parzialmente il regolare svolgimento dei lavori, l'esecutore è tenuto a proseguire le parti di lavoro eseguibili, mentre si provvede alla sospensione parziale dei lavori non eseguibili, dandone atto in apposito verbale.

Qualora si verifichino sospensioni totali o parziali dei lavori disposte per cause diverse da quelle di cui sopra, l'appaltatore sarà dovutamente risarcito sulla base dei criteri riportati all'articolo 10 comma 2 del d.m. 49/2018.

Non appena siano venute a cessare le cause della sospensione il direttore dei lavori lo comunica al RUP affinché quest'ultimo disponga la ripresa dei lavori e indichi il nuovo termine contrattuale. La sospensione parziale dei lavori determina, altresì, il differimento dei termini contrattuali pari ad un numero di giorni determinato dal prodotto dei giorni di sospensione per il rapporto tra ammontare dei lavori non eseguiti per effetto della sospensione parziale e l'importo totale dei lavori previsto nello stesso periodo secondo il cronoprogramma. Entro cinque giorni dalla disposizione di ripresa dei lavori effettuata dal RUP, il direttore dei lavori procede alla redazione del verbale di ripresa dei lavori, che deve essere sottoscritto anche dall'esecutore e deve riportare il nuovo termine contrattuale indicato dal RUP. Nel caso in cui l'esecutore ritenga cessate le cause che hanno determinato la sospensione temporanea dei lavori e il RUP non abbia disposto la ripresa dei lavori stessi, l'esecutore può diffidare il RUP a dare le opportune disposizioni al direttore dei lavori perché provveda alla ripresa; la diffida proposta ai fini sopra indicati, è condizione necessaria per poter iscrivere riserva all'atto della ripresa dei lavori, qualora l'esecutore intenda far valere l'illegittima maggiore durata della sospensione.

Qualora la sospensione, o le sospensioni, durino per un periodo di tempo superiore ad un quarto della durata complessiva prevista per l'esecuzione dei lavori stessi, o comunque quando superino sei mesi complessivi, l'esecutore può chiedere la risoluzione del contratto senza indennità; se la stazione appaltante si oppone, l'esecutore ha diritto alla rifusione dei maggiori oneri derivanti dal prolungamento della sospensione oltre i termini suddetti. Nessun indennizzo è dovuto all'esecutore negli altri casi.

Le contestazioni dell'esecutore in merito alle sospensioni dei lavori sono iscritte a pena di decadenza nei verbali di sospensione e di ripresa dei lavori, salvo che per le sospensioni inizialmente legittime, per le quali è sufficiente l'iscrizione nel verbale di ripresa dei lavori; qualora l'esecutore non intervenga alla firma dei verbali o si rifiuti di sottoscriverli, deve farne espressa riserva sul registro di contabilità. Quando la sospensione supera il quarto del tempo contrattuale complessivo il responsabile del procedimento dà avviso all'ANAC.

L'esecutore che per cause a lui non imputabili non sia in grado di ultimare i lavori nel termine fissato può richiederne la proroga, con congruo anticipo rispetto alla scadenza del termine contrattuale. In ogni caso la sua concessione non pregiudica i diritti spettanti all'esecutore per l'eventuale imputabilità della maggiore durata a fatto della stazione appaltante. Sull'istanza di proroga decide il responsabile del procedimento, sentito il direttore dei lavori, entro trenta giorni dal suo ricevimento. L'esecutore deve ultimare i lavori nel termine stabilito dagli atti contrattuali, decorrente dalla data del verbale di consegna ovvero, in caso di consegna parziale dall'ultimo dei verbali di consegna. L'ultimazione dei lavori, appena avvenuta, è comunicata dall'esecutore per iscritto al direttore dei lavori, il quale procede subito alle necessarie constatazioni in contraddittorio.

Riproduzione del documento . Protocollo n. 0029366/2022 del 25/07/2022

L'esecutore non ha diritto allo scioglimento del contratto né ad alcuna indennità qualora i lavori, per qualsiasi causa non imputabile alla stazione appaltante, non siano ultimati nel termine contrattuale e qualunque sia il maggior tempo impiegato.

Fino al **30 giugno 2023**, in deroga all'articolo 107 del decreto legislativo 18 aprile 2016, n. 50, la sospensione, volontaria o coattiva, dell'esecuzione di lavori diretti alla realizzazione delle opere pubbliche di importo pari o superiore alle soglie di cui all'articolo 35 del medesimo decreto legislativo, anche se già iniziati, può avvenire, esclusivamente, per il tempo strettamente necessario al loro superamento, per le seguenti ragioni:

a) cause previste da disposizioni di legge penale, dal codice delle leggi antimafia e delle misure di prevenzione di cui al decreto legislativo 6 settembre 2011, n. 159, nonché da vincoli inderogabili derivanti dall'appartenenza all'Unione europea;

b) gravi ragioni di ordine pubblico, salute pubblica o dei soggetti coinvolti nella realizzazione delle opere, ivi incluse le misure adottate per contrastare l'emergenza sanitaria globale da COVID-19;

c) gravi ragioni di ordine tecnico, idonee a incidere sulla realizzazione a regola d'arte dell'opera, in relazione alle modalità di superamento delle quali non vi è accordo tra le parti;

d) gravi ragioni di pubblico interesse.

La sospensione è in ogni caso disposta dal responsabile unico del procedimento e gestita secondo i casi disciplinati **all'articolo 5, Legge n. 120/2020**.

Nelle ipotesi di sospensione di cui alla lettera a), si provvede alla risoluzione del contratto che opera di diritto, secondo le modalità previste dall'art. 5, comma 4, Legge n. 120/2020.

Nelle ipotesi di sospensione di cui alle lettere b) e d), su parere del Collegio Consultivo Tecnico, le stazioni appaltanti o le autorità competenti, previa proposta della stazione appaltante, da adottarsi entro il termine di quindici giorni dalla comunicazione allo stesso collegio della sospensione dei lavori, autorizzano nei successivi dieci giorni la prosecuzione dei lavori nel rispetto delle esigenze sottese ai provvedimenti di sospensione adottati, salvi i casi di assoluta e motivata incompatibilità tra causa della sospensione e prosecuzione dei lavori.

Per quanto riguarda i casi di sospensione previsti dalla lettera c), il collegio consultivo tecnico, entro quindici giorni dalla comunicazione della sospensione dei lavori ovvero della causa che potrebbe determinarla, adotta una determinazione con cui accerta l'esistenza di una causa tecnica di legittima sospensione dei lavori e indica le modalità, con cui proseguire i lavori e le eventuali modifiche necessarie da apportare per la realizzazione dell'opera a regola d'arte. La stazione appaltante provvede nei successivi cinque giorni.

Salva l'esistenza di uno dei casi di sospensione di cui ai periodi precedenti, le parti non possono invocare l'inadempimento della controparte o di altri soggetti per sospendere l'esecuzione dei lavori di realizzazione dell'opera ovvero le prestazioni connesse alla tempestiva realizzazione dell'opera.

Il rispetto delle misure di contenimento COVID-19, ove impediscano, anche solo parzialmente, il regolare svolgimento dei lavori ovvero la regolare esecuzione dei servizi o delle forniture costituisce causa di forza maggiore, ai sensi dell'articolo 107, comma 4, del decreto legislativo n. 50 del 2016 e, qualora impedisca di ultimare i lavori, i servizi o le forniture nel termine contrattualmente previsto, costituisce circostanza non imputabile all'esecutore ai sensi del comma 5 del citato articolo 107 ai fini della proroga di detto termine, ove richiesta.

Art. 2.12
RAPPORTI CON LA DIREZIONE LAVORI

Il direttore dei lavori riceve dal RUP *disposizioni di servizio* mediante le quali quest'ultimo impartisce le indicazioni occorrenti a garantire la regolarità dei lavori, fissa l'ordine da seguirsi nella loro esecuzione, quando questo non sia regolato dal contratto.

Riproduzione del documento . Protocollo n. 0029366/2022 del 25/07/2022

Fermo restando il rispetto delle disposizioni di servizio impartite dal RUP, il direttore dei lavori opera in autonomia in ordine al controllo tecnico, contabile e amministrativo dell'esecuzione dell'intervento.
Nell'ambito delle disposizioni di servizio impartite dal RUP al direttore dei lavori resta di competenza l'emanazione di *ordini di servizio* all'esecutore in ordine agli aspetti tecnici ed economici della gestione dell'appalto. Nei casi in cui non siano utilizzati strumenti informatici per il controllo tecnico, amministrativo e contabile dei lavori, gli ordini di servizio dovranno comunque avere forma scritta e l'esecutore dovrà restituire gli ordini stessi firmati per avvenuta conoscenza. L'esecutore è tenuto ad uniformarsi alle disposizioni contenute negli ordini di servizio, fatta salva la facoltà di iscrivere le proprie riserve.

Il direttore dei lavori controlla il rispetto dei tempi di esecuzione dei lavori indicati nel cronoprogramma allegato al progetto esecutivo e dettagliato nel programma di esecuzione dei lavori a cura dell'appaltatore.

Il direttore dei lavori, oltre a quelli che può disporre autonomamente, esegue, altresì, tutti i controlli e le prove previsti dalle vigenti norme nazionali ed europee, dal Piano d'azione nazionale per la sostenibilità ambientale dei consumi della pubblica amministrazione e dal capitolato speciale d'appalto.
Il direttore dei lavori può rifiutare in qualunque tempo i materiali e i componenti deperiti dopo l'introduzione in cantiere o che per qualsiasi causa non risultano conformi alla normativa tecnica, nazionale o dell'Unione europea, alle caratteristiche tecniche indicate nei documenti allegati al contratto, con obbligo per l'esecutore di rimuoverli dal cantiere e sostituirli con altri a sue spese; in tal caso il rifiuto è trascritto sul giornale dei lavori o, comunque, nel primo atto contabile utile. Ove l'esecutore non effettui la rimozione nel termine prescritto dal direttore dei lavori, la stazione appaltante può provvedervi direttamente a spese dell'esecutore, a carico del quale resta anche qualsiasi onere o danno che possa derivargli per effetto della rimozione eseguita d'ufficio. L'accettazione definitiva dei materiali e dei componenti si ha solo dopo la loro posa in opera. Anche dopo l'accettazione e la posa in opera dei materiali e dei componenti da parte dell'esecutore, restano fermi i diritti e i poteri della stazione appaltante in sede di collaudo.
Il direttore dei lavori o l'organo di collaudo dispongono prove o analisi ulteriori rispetto a quelle previste dalla legge o dal capitolato speciale d'appalto finalizzate a stabilire l'idoneità dei materiali o dei componenti e ritenute necessarie dalla stazione appaltante, con spese a carico dell'esecutore.

Riproduzione del documento .
Protocollo n. 0029366/2022 del 25/07/2022

I materiali previsti dal progetto sono campionati e sottoposti all'approvazione del direttore dei lavori, completi delle schede tecniche di riferimento e di tutte le certificazioni in grado di giustificarne le prestazioni, con congruo anticipo rispetto alla messa in opera. Il direttore dei lavori verifica altresì il rispetto delle norme in tema di sostenibilità ambientale, tra cui le modalità poste in atto dall'esecutore in merito al riuso di materiali di scavo e al riciclo entro lo stesso confine di cantiere.
Il direttore dei lavori accerta che i documenti tecnici, prove di cantiere o di laboratorio, certificazioni basate sull'analisi del ciclo di vita del prodotto (LCA) relative a materiali, lavorazioni e apparecchiature impiantistiche rispondano ai requisiti di cui al Piano d'azione nazionale per la sostenibilità ambientale dei consumi della pubblica amministrazione.

Il direttore dei lavori esegue le seguenti attività di controllo:

a) in caso di risoluzione contrattuale, cura, su richiesta del RUP, la redazione dello stato di consistenza dei lavori già eseguiti, l'inventario di materiali, macchine e mezzi d'opera e la relativa presa in consegna;
b) fornisce indicazioni al RUP per l'irrogazione delle penali da ritardo previste nel contratto, nonché per le valutazioni inerenti la risoluzione contrattuale ai sensi dell'articolo 108, comma 4, del Codice;

c) accerta che si sia data applicazione alla normativa vigente in merito al deposito dei progetti strutturali delle costruzioni e che sia stata rilasciata la necessaria autorizzazione in caso di interventi ricadenti in zone soggette a rischio sismico;
d) determina in contraddittorio con l'esecutore i nuovi prezzi delle lavorazioni e dei materiali non previsti dal contratto;
e) redige apposita relazione laddove avvengano sinistri alle persone o danni alla proprietà nel corso dell'esecuzione di lavori e adotta i provvedimenti idonei a ridurre per la stazione appaltante le conseguenze dannose;
f) redige processo verbale alla presenza dell'esecutore dei danni cagionati da forza maggiore, al fine di accertare:
   1) lo stato delle cose dopo il danno, rapportandole allo stato precedente;
   2) le cause dei danni, precisando l'eventuale causa di forza maggiore;
   3) l'eventuale negligenza, indicandone il responsabile;
   4) l'osservanza o meno delle regole dell'arte e delle prescrizioni del direttore dei lavori;
   5) l'eventuale omissione delle cautele necessarie a prevenire i danni.

Il direttore dei lavori effettua il controllo della spesa legata all'esecuzione dell'opera o dei lavori, attraverso la compilazione con precisione e tempestività dei documenti contabili, che sono atti pubblici a tutti gli effetti di legge, con i quali si realizza l'accertamento e la registrazione dei fatti producenti spesa.

Tali documenti contabili sono costituiti da:

- giornale dei lavori
- libretto delle misure
- registro di contabilità
- sommario del registro di contabilità
- stato di avanzamento dei lavori (SAL)
- conto finale dei lavori.

Secondo il principio di costante progressione della contabilità, le predette attività di accertamento dei fatti producenti spesa devono essere eseguite contemporaneamente al loro accadere e, quindi, devono procedere di pari passo con l'esecuzione affinché la Direzione lavori possa sempre:

a) rilasciare gli stati d'avanzamento dei lavori entro il termine fissato nella documentazione di gara e nel contratto, ai fini dell'emissione dei certificati per il pagamento degli acconti da parte del RUP;
b) controllare lo sviluppo dei lavori e impartire tempestivamente le debite disposizioni per la relativa esecuzione entro i limiti dei tempi e delle somme autorizzate.

Nel caso di utilizzo di programmi di contabilità computerizzata, la compilazione dei libretti delle misure può essere effettuata anche attraverso la registrazione delle misure rilevate direttamente in cantiere dal personale incaricato, in apposito brogliaccio ed in contraddittorio con l'esecutore.

Nei casi in cui è consentita l'utilizzazione di programmi per la contabilità computerizzata, preventivamente accettati dal responsabile del procedimento, la compilazione dei libretti delle misure può essere effettuata sulla base dei dati rilevati nel brogliaccio, anche se non espressamente richiamato.

Il direttore dei lavori può disporre modifiche di dettaglio non comportanti aumento o diminuzione dell'importo contrattuale, comunicandole preventivamente al RUP.

Art. 2.13
ISPETTORI DI CANTIERE

Ai sensi dell'art. 101, comma 2, del Codice, in relazione alla complessità dell'intervento, il Direttore dei Lavori può essere coadiuvato da uno o più direttori operativi e ispettori di cantiere, che devono essere dotati di adeguata competenza e professionalità in relazione alla tipologia di

Riproduzione del documento . Protocollo n. 0029366/2022 del 25/07/2022

lavori da eseguire. In tal caso, si avrà la costituzione di un "ufficio di direzione dei lavori" ai sensi dell'art. 101, comma 3, del Codice.

Gli assistenti con funzioni di ispettori di cantiere collaboreranno con il direttore dei lavori nella sorveglianza dei lavori in conformità delle prescrizioni stabilite nel presente capitolato speciale di appalto.

La posizione di ispettore sarà ricoperta da una sola persona che esercita la sua attività in un turno di lavoro. La stazione appaltante sarà tenuta a nominare più ispettori di cantiere affinché essi, mediante turnazione, possano assicurare la propria presenza a tempo pieno durante il periodo di svolgimento di lavori che richiedono controllo quotidiano, nonché durante le fasi di collaudo e delle eventuali manutenzioni.

Gli ispettori risponderanno della loro attività direttamente al Direttore dei lavori. Agli ispettori saranno affidati fra gli altri i seguenti compiti:

a) la verifica dei documenti di accompagnamento delle forniture di materiali per assicurare che siano conformi alle prescrizioni ed approvati dalle strutture di controllo di qualità del fornitore;
b) la verifica, prima della messa in opera, che i materiali, le apparecchiature e gli impianti abbiano superato le fasi di collaudo prescritte dal controllo di qualità o dalle normative vigenti o dalle prescrizioni contrattuali in base alle quali sono stati costruiti;
c) il controllo sulla attività dei subappaltatori;
d) il controllo sulla regolare esecuzione dei lavori con riguardo ai disegni ed alle specifiche tecniche contrattuali;
e) l'assistenza alle prove di laboratorio;
f) l'assistenza ai collaudi dei lavori ed alle prove di messa in esercizio ed accettazione degli impianti;
g) la predisposizione degli atti contabili e l'esecuzione delle misurazioni quando siano stati incaricati dal direttore dei lavori;
h) l'assistenza al coordinatore per l'esecuzione.

Il Direttore dei Lavori e i componenti dell'ufficio di direzione dei lavori, ove nominati, saranno tenuti a utilizzare la diligenza richiesta dall'attività esercitata ai sensi dell'art. 1176, comma 2, codice civile e a osservare il canone di buona fede di cui all'art. 1375 codice civile.

Il Direttore dei Lavori potrà delegare le attività di controllo dei materiali e la compilazione del giornale dei lavori agli ispettori di cantiere, fermo restando che l'accettazione dei materiali e la verifica dell'esattezza delle annotazioni, le osservazioni, le prescrizioni e avvertenze sul giornale, resta di sua esclusiva competenza.

Con riferimento ad eventuali lavori affidati in subappalto il Direttore dei Lavori, con l'ausilio degli ispettori di cantiere, svolgerà le seguenti funzioni:

a) verifica della presenza in cantiere delle imprese subappaltatrici autorizzate, nonché dei subcontraenti, che non sono subappaltatori, i cui nominativi sono stati comunicati alla stazione appaltante;
b) controllo che i subappaltatori e i subcontraenti svolgano effettivamente la parte di prestazioni ad essi affidate nel rispetto della normativa vigente e del contratto stipulato;
c) accertamento delle contestazioni dell'impresa affidataria sulla regolarità dei lavori eseguiti dal subappaltatore e, ai fini della sospensione dei pagamenti all'impresa affidataria, determinazione della misura della quota corrispondente alla prestazione oggetto di contestazione;
d) verifica del rispetto degli obblighi previsti dall'art. 105, comma 14, del Codice in materia di applicazione dei prezzi di subappalto e sicurezza;
e) segnalazione al RUP dell'inosservanza, da parte dell'impresa affidataria, delle disposizioni di cui all'art. 105 del Codice.

Art. 2.14

Riproduzione del documento . Protocollo n. 0029366/2022 del 25/07/2022

PENALI

1. L'Appaltatore è soggetto al pagamento delle penali nei seguenti casi:

1) penale pari all'1,00 (uno/00) per mille dell'importo contrattuale netto, per ogni giorno naturale consecutivo di ritardo rispetto:

a) al termine previsto per l'ultimazione dei lavori;

b) alla data di inizio dei lavori fissata dal direttore dei lavori nel verbale di consegna, anche parziale, degli stessi;

c) alla data di ripresa dei lavori fissata dal direttore dei lavori seguente un verbale di sospensione;

d) ai termini imposti dalla direzione dei lavori, per il ripristino di lavori non accettabili o danneggiati;

e) alle soglie temporali inderogabili fissate a tale scopo nel cronoprogramma esecutivo e nel programma esecutivo dettagliato dei lavori;

f) alla data di consegna del programma esecutivo dettagliato dei lavori;

g) (nel caso in cui l'Appaltatore (operatore economico), diverso da quelli indicati nel comma 2 dell'art. 47 del DL 77/2021, occupi un numero pari o superiore a quindici dipendenti, occorre prevedere la seguente ulteriore penale pari al 0,6 per mille dell'importo contrattuale netto, corrispondente a Euro ..... per ogni giorno naturale consecutivo di ritardo rispetto agli adempimenti degli obblighi di cui al comma 3, al comma 3 bis dell'art. 47 del DL 77/2021. La contabilizzazione e la detrazione della penale di cui al punto precedente avviene in occasione della redazione del certificato di Regolare esecuzione

2) penale pari al 50% dell'importo giornaliero della penale di cui al punto 1) per ogni giorno naturale consecutivo di ritardo rispetto:

a) al termine di 15 giorni dalla data del certificato di ultimazione dei lavori per la consegna di tutte le certificazioni, prove di collaudo e quanto altro necessario al collaudo dei lavori ed ottenimento certificati di prevenzione incendi, agibilità, ecc.

3) penale pari al 10% dell'importo giornaliero della penale di cui al punto 1) per ogni giorno naturale consecutivo di ritardo rispetto:

a) ai termini imposti dalla direzione dei lavori, in corso d'opera, per la consegna di tutte le certificazioni, prove di collaudo e quanto altro necessario al termine di lavorazioni specifiche.

2. La contabilizzazione e la detrazione delle penali avviene in occasione della redazione del primo stato di avanzamento lavori immediatamente successivo al verificarsi del ritardo.

3. L'applicazione delle penali di cui al presente articolo non pregiudica il risarcimento di eventuali danni o ulteriori oneri sostenuti dalla Stazione Appaltante a causa dei ritardi.

4. In deroga all'articolo 113-bis del decreto legislativo n. 50 del 2016, le penali dovute per ritardati adempimenti di cui a tutti i punti precedenti non potranno superare, complessivamente, il 20 (venti) per cento dell'ammontare netto contrattuale, ai sensi del dell'Art. 50 comma 4 del DL 77/2021.

5. (nel caso di interventi di cui al DL 77/2021, e se previsto anche dal bando di gara prevedere quanto segue:)

Ai sensi dell'art. 50 comma 4 del DL 77/2022 qualora l'ultimazione dei lavori avvenga in anticipo rispetto al termine contrattualmente stabilito, è riconosciuto, a seguito dell'approvazione da parte della stazione appaltante del certificato di regolare esecuzione, un premio di accelerazione per ogni giorno di anticipo determinato sulla base degli stessi criteri stabiliti per il calcolo della penale di cui al comma 1, mediante utilizzo delle somme indicate nel quadro economico dell'intervento alla voce imprevisti, nei limiti delle risorse ivi disponibili, sempre che l'esecuzione dei lavori sia conforme alle obbligazioni assunte.

Art. 2.15
SICUREZZA DEI LAVORI

L'appaltatore è tenuto ad osservare le disposizioni del piano di sicurezza e coordinamento eventualmente predisposto dal Coordinatore per la sicurezza in fase di progettazione (CSP) e

Riproduzione del documento . Protocollo n. 0029366/2022 del 25/07/2022

messo a disposizione da parte della Stazione appaltante, ai sensi dell'articolo 100 del d.lgs. n. 81/2008 e s.m.i.

L'obbligo è esteso alle eventuali modifiche e integrazioni disposte autonomamente dal Coordinatore per la sicurezza in fase di esecuzione (CSE) in seguito a sostanziali variazioni alle condizioni di sicurezza sopravvenute e alle eventuali modifiche e integrazioni approvate o accettate dallo stesso CSE. I nominativi dell'eventuale CSP e del CSE sono comunicati alle imprese esecutrici e indicati nel cartello di cantiere a cura della Stazione appaltante.

L'Appaltatore, prima della consegna dei lavori e, anche in caso di consegna d'urgenza, dovrà presentare al CSE (ai sensi dell'art. 100 del d.lgs. 9 aprile 2008, n. 81 e s.m.i.) le eventuali proposte di integrazione al Piano di Sicurezza e Coordinamento allegato al progetto.

L'Appaltatore dovrà redigere il Piano Operativo di Sicurezza (POS), in riferimento al singolo cantiere interessato, da considerare come piano complementare di dettaglio del piano di sicurezza sopra menzionato. Il POS deve essere redatto da ciascuna impresa operante nel cantiere e consegnato alla stazione appaltante, per il tramite dell'appaltatore, prima dell'inizio dei lavori per i quali esso è redatto.

Qualora non sia previsto Piano di Sicurezza e Coordinamento (PSC), l'Appaltatore sarà tenuto comunque a presentare un Piano di Sicurezza Sostitutivo (PSS) del Piano di Sicurezza e Coordinamento conforme ai contenuti dell'Allegato XV del d.lgs. 9 aprile 2008, n. 81 e s.m.i..

Nei casi in cui è prevista la redazione del Piano di Sicurezza e Coordinamento, prima dell'inizio dei lavori ovvero in corso d'opera, le imprese esecutrici possono presentare, per mezzo dell'impresa affidataria, al Coordinatore per l'esecuzione dei lavori proposte di modificazioni o integrazioni al Piano di Sicurezza e di Coordinamento loro trasmesso al fine di adeguarne i contenuti alle tecnologie proprie dell'Appaltatore e per garantire il rispetto delle norme per la prevenzione degli infortuni e la tutela della salute dei lavoratori eventualmente disattese nel piano stesso.

Il piano di sicurezza dovrà essere rispettato in modo rigoroso. E' compito e onere dell'Appaltatore ottemperare a tutte le disposizioni normative vigenti in campo di sicurezza ed igiene del lavoro che gli concernono e che riguardano le proprie maestranze, mezzi d'opera ed eventuali lavoratori autonomi cui esse ritenga di affidare, anche in parte, i lavori o prestazioni specialistiche in essi compresi.

Ai sensi dell'articolo 90 del d.lgs. n. 81/2008 e s.m.i. nei cantieri in cui è prevista la presenza di più imprese esecutrici, anche non contemporanea, viene designato il coordinatore per la progettazione (CSP) e, prima dell'affidamento dei lavori, il coordinatore per l'esecuzione dei lavori (CSE), in possesso dei requisiti di cui all'articolo 98 del d.lgs. n. 81/2008 e s.m.i. La disposizione di cui al periodo precedente si applica anche nel caso in cui, dopo l'affidamento dei lavori a un'unica impresa, l'esecuzione dei lavori o di parte di essi sia affidata a una o più imprese.

Anche nel caso di affidamento dei lavori ad un'unica impresa, si procederà alle seguenti verifiche prima della consegna dei lavori:

a) verifica l'idoneità tecnico-professionale delle imprese affidatarie, delle imprese esecutrici e dei lavoratori autonomi in relazione alle funzioni o ai lavori da affidare, con le modalità di cui all'allegato XVII del d.lgs. n. 81/2008 e s.m.i.. Nei cantieri la cui entità presunta è inferiore a 200 uomini-giorno e i cui lavori non comportano rischi particolari di cui all'allegato XI, il requisito di cui al periodo che precede si considera soddisfatto mediante presentazione da parte delle imprese e dei lavoratori autonomi del certificato di iscrizione alla Camera di commercio, industria e artigianato e del documento unico di regolarità contributiva, corredato da autocertificazione in ordine al possesso degli altri requisiti previsti dall'allegato XVII;
b) dichiarazione dell'organico medio annuo, distinto per qualifica, corredata dagli estremi delle denunce dei lavoratori effettuate all'Istituto nazionale della previdenza sociale (INPS), all'Istituto nazionale assicurazione infortuni sul lavoro (INAIL) e alle casse edili, nonché una dichiarazione relativa al contratto collettivo stipulato dalle organizzazioni sindacali comparativamente più rappresentative, applicato ai lavoratori dipendenti. Nei cantieri la cui entità presunta è inferiore a 200 uomini-giorno e i cui lavori non comportano rischi particolari di cui all'allegato XI, il requisito di cui al periodo che precede si considera soddisfatto mediante presentazione da parte delle imprese del documento unico di

Riproduzione del documento . Protocollo n. 0029366/2022 del 25/07/2022

regolarità contributiva, fatta salva l'acquisizione d'ufficio da parte delle stazioni appaltanti pubbliche, e dell'autocertificazione relativa al contratto collettivo applicato;

c) copia della notifica preliminare, se del caso, di cui all'articolo 99 del d.lgs. n. 81/2008 e s.m.i. e una dichiarazione attestante l'avvenuta verifica della documentazione di cui alle lettere a) e b).

All'atto dell'inizio dei lavori, e possibilmente nel verbale di consegna, l'Appaltatore dovrà dichiarare esplicitamente di essere perfettamente a conoscenza del regime di sicurezza del lavoro, ai sensi del d.lgs. 9 aprile 2008, n. 81 e s.m.i., in cui si colloca l'appalto e cioè:

- il nome del committente o per esso in forza delle competenze attribuitegli, la persona che lo rappresenta;
- il nome del Responsabile dei Lavori, eventualmente incaricato dal suddetto Committente (ai sensi dell'art. 89 d.lgs. 9 aprile 2008, n. 81);
- che i lavori appaltati rientrano nelle soglie fissate dall'art. 90 del d.lgs. 9 aprile 2008, n. 81 e s.m.i., per la nomina dei Coordinatori della Sicurezza;
- il nome del Coordinatore della Sicurezza in fase di progettazione;
- il nome del Coordinatore della Sicurezza in fase di esecuzione;
- di aver preso visione del Piano di Sicurezza e Coordinamento in quanto facente parte del progetto e di avervi adeguato le proprie offerte, tenendo conto che i relativi oneri, non soggetti a ribasso d'asta, assommano all'importo di Euro 27'239,77

Nella fase di realizzazione dell'opera il Coordinatore per l'esecuzione dei lavori, ove previsto ai sensi dell'art. 92 d.lgs. 9 aprile 2008, n. 81 e s.m.i.:

- verificherà, tramite opportune azioni di coordinamento e controllo, l'applicazione da parte delle imprese appaltatrici (e subappaltatrici) e dei lavoratori autonomi delle disposizioni contenute nel Piano di Sicurezza e Coordinamento di cui all'art. 100, d.lgs. 9 aprile 2008, n. 81 e s.m.i. ove previsto;
- verificherà l'idoneità dei Piani Operativi di Sicurezza;
- adeguerà il piano di sicurezza e coordinamento ove previsto e il fascicolo, in relazione all'evoluzione dei lavori e alle eventuali modifiche;
- organizzerà, tra tutte le imprese presenti a vario titolo in cantiere, la cooperazione ed il coordinamento delle attività per la prevenzione e la protezione dai rischi;
- sovrintenderà all'attività informativa e formativa per i lavoratori, espletata dalle varie imprese;
- controllerà la corretta applicazione, da parte delle imprese, delle procedure di lavoro e, in caso contrario, attuerà le azioni correttive più efficaci;
- segnalerà al Committente o al responsabile dei lavori, previa contestazione scritta, le inadempienze da parte delle imprese e dei lavoratori autonomi;
- proporrà la sospensione dei lavori, l'allontanamento delle imprese o la risoluzione del contratto.

Nel caso in cui la Stazione Appaltante o il responsabile dei lavori non adottino alcun provvedimento, senza fornire idonea motivazione, provvede a dare comunicazione dell'inadempienza alla ASL e alla Direzione Provinciale del Lavoro. In caso di pericolo grave ed imminente, direttamente riscontrato, egli potrà sospendere le singole lavorazioni, fino alla verifica degli avvenuti adeguamenti effettuati dalle imprese interessate.

Il piano (o i piani) dovranno comunque essere aggiornati nel caso di nuove disposizioni in materia di sicurezza e di igiene del lavoro, o di nuove circostanze intervenute nel corso dell'appalto, nonché ogni qualvolta l'Appaltatore intenda apportare modifiche alle misure previste o ai macchinari ed attrezzature da impiegare.

L'Appaltatore dovrà portare a conoscenza del personale impiegato in cantiere e dei rappresentanti dei lavori per la sicurezza il piano (o i piani) di sicurezza ed igiene del lavoro e gli eventuali successivi aggiornamenti, allo scopo di informare e formare detto personale, secondo le direttive eventualmente emanate dal Coordinatore per l'esecuzione dei lavori. Ai sensi dell'articolo

Riproduzione del documento . Protocollo n. 0029366/2022 del 25/07/2022

105, comma 14, del Codice dei contratti, l'appaltatore è solidalmente responsabile con i subappaltatori per gli adempimenti, da parte di questo ultimo, degli obblighi di sicurezza.

Le gravi o ripetute violazioni dei piani di sicurezza da parte dell'appaltatore, comunque accertate, previa formale costituzione in mora dell'interessato, costituiscono causa di risoluzione del contratto.

Art. 2.16
OBBLIGHI DELL'APPALTATORE RELATIVI ALLA TRACCIABILITÀ DEI FLUSSI FINANZIARI

L'Appaltatore assume tutti gli obblighi di tracciabilità dei flussi finanziari di cui all'art. 3 della legge 13 agosto 2010, n. 136 e s.m.i, a pena di nullità del contratto.

Tutti i movimenti finanziari relativi all'intervento per pagamenti a favore dell'appaltatore, o di tutti i soggetti che eseguono lavori, forniscono beni o prestano servizi in relazione all'intervento, devono avvenire mediante bonifico bancario o postale, ovvero altro mezzo che sia ammesso dall'ordinamento giuridico in quanto idoneo ai fini della tracciabilità. Tali pagamenti devono avvenire utilizzando i conti correnti dedicati.

Le prescrizioni suindicate dovranno essere riportate anche nei contratti sottoscritti con subappaltatori e/o subcontraenti a qualsiasi titolo interessati all'intervento.

L'Appaltatore si impegna, inoltre, a dare immediata comunicazione alla stazione appaltante ed alla prefettura-ufficio territoriale del Governo della provincia ove ha sede la stazione appaltante, della notizia dell'inadempimento della propria controparte (subappaltatore/subcontraente) agli obblighi di tracciabilità finanziaria. Il mancato utilizzo del bonifico bancario o postale ovvero degli altri strumenti idonei a consentire la piena tracciabilità delle operazioni costituisce causa di risoluzione del contratto.

Riproduzione del documento . Protocollo n. 0029366/2022 del 25/07/2022

Art. 2.17
ANTICIPAZIONE E PAGAMENTI IN ACCONTO

Ai sensi dell'art. 35 comma 18 del d.lgs. n.50/2016 e s.m.i., sul valore del contratto d'appalto verrà calcolato l'importo dell'anticipazione del prezzo pari al **20% per cento da corrispondere all'appaltatore entro quindici giorni dall'effettivo inizio della prestazione**.

L'erogazione dell'anticipazione, consentita anche nel caso di consegna in via d'urgenza, ai sensi dell'articolo 32, comma 8, del citato decreto, è subordinata alla costituzione di garanzia fidejussoria bancaria o assicurativa di importo pari all'anticipazione maggiorato del tasso di interesse legale applicato al periodo necessario al recupero dell'anticipazione stessa secondo il cronoprogramma della prestazione. La predetta garanzia è rilasciata da imprese bancarie autorizzate ai sensi del decreto legislativo 1° settembre 1993, n. 385, o assicurative autorizzate alla copertura dei rischi ai quali si riferisce l'assicurazione e che rispondano ai requisiti di solvibilità previsti dalle leggi che ne disciplinano la rispettiva attività. La garanzia può essere, altresì, rilasciata dagli intermediari finanziari iscritti nell'albo degli intermediari finanziari di cui all'articolo 106 del decreto legislativo 1° settembre 1993, n. 385.

L'anticipazione sarà gradualmente recuperata mediante trattenuta sull'importo di ogni certificato di pagamento, di un importo percentuale pari a quella dell'anticipazione; in ogni caso all'ultimazione della prestazione l'importo dell'anticipazione dovrà essere compensato integralmente. Il beneficiario decade dall'anticipazione, con obbligo di restituzione, se l'esecuzione della prestazione non procede, per ritardi a lui imputabili, secondo i tempi contrattuali. Sulle somme restituite sono dovuti gli interessi legali con decorrenza dalla data di erogazione della anticipazione.

L'Appaltatore avrà diritto a pagamenti in acconto, in corso d'opera, ogni qual volta il suo credito, al netto del ribasso d'asta e delle prescritte ritenute, raggiunga la cifra pari al **20% dell'importo contrattuale**.

Lo stato di avanzamento (SAL) dei lavori sarà rilasciato nei termini e modalità indicati nella documentazione di gara e nel contratto di appalto, ai fini del pagamento di una rata di acconto; a tal fine il documento dovrà precisare il corrispettivo maturato, gli acconti già corrisposti e di conseguenza, l'ammontare dell'acconto da corrispondere, sulla base della differenza tra le prime due voci.

Ai sensi dell'art. 113-bis del Codice, il termine per il pagamento relativo agli acconti del corrispettivo di appalto non può superare i trenta giorni decorrenti dall'adozione di ogni stato di avanzamento dei lavori, salvo che sia diversamente ed espressamente concordato dalle parti. Il RUP, previa verifica della regolarità contributiva dell'impresa esecutrice, invia il certificato di pagamento alla stazione appaltante per l'emissione del mandato di pagamento contestualmente all'adozione di ogni stato di avanzamento dei lavori e comunque entro un termine non superiore a sette giorni dall'adozione degli stessi.

La Stazione Appaltante acquisisce d'ufficio, anche attraverso strumenti informatici, il documento unico di regolarità contributiva (DURC) dagli istituti o dagli enti abilitati al rilascio in tutti i casi in cui è richiesto dalla legge.

Il certificato per il pagamento dell'ultima rata del corrispettivo, qualunque sia l'ammontare, verrà rilasciato dopo l'ultimazione dei lavori.

Ai sensi dell'art. 30 del d.lgs. n.50/2016 e s.m.i., in caso di inadempienza contributiva risultante dal documento unico di regolarità contributiva relativo a personale dipendente dell'affidatario o del subappaltatore o dei soggetti titolari di subappalti e cottimi, impiegato nell'esecuzione del contratto, la stazione appaltante trattiene dal certificato di pagamento l'importo corrispondente all'inadempienza per il successivo versamento diretto agli enti previdenziali e assicurativi, compresa, nei lavori, la cassa edile.

In ogni caso sull'importo netto progressivo delle prestazioni è operata una ritenuta dello 0,50 per cento; le ritenute possono essere svincolate soltanto in sede di liquidazione finale, dopo l'approvazione da parte della stazione appaltante del certificato di collaudo o di verifica di conformità, previo rilascio del documento unico di regolarità contributiva.

In caso di ritardo nel pagamento delle retribuzioni dovute al personale, il responsabile unico del procedimento invita per iscritto il soggetto inadempiente, ed in ogni caso l'affidatario, a provvedervi entro i successivi quindici giorni. Ove non sia stata contestata formalmente e motivatamente la fondatezza della richiesta entro il termine sopra assegnato, la stazione appaltante paga anche in corso d'opera direttamente ai lavoratori le retribuzioni arretrate, detraendo il relativo importo dalle somme dovute all'affidatario del contratto ovvero dalle somme dovute al subappaltatore inadempiente nel caso in cui sia previsto il pagamento diretto.

Riproduzione del documento .
Protocollo n. 0029366/2022 del 25/07/2022

Art. 2.18
CONTO FINALE - AVVISO AI CREDITORI

Si stabilisce che il conto finale verrà compilato entro 60 (sessanta) giorni dalla data dell'ultimazione dei lavori.

Il conto finale dei lavori è compilato dal Direttore dei Lavori a seguito della certificazione dell'ultimazione degli stessi e trasmesso al RUP unitamente ad una relazione, in cui sono indicate le vicende alle quali l'esecuzione del lavoro è stata soggetta, allegando tutta la relativa documentazione.

Il conto finale dei lavori dovrà essere sottoscritto dall'Appaltatore, su richiesta del Responsabile del procedimento entro il termine perentorio di trenta giorni. All'atto della firma, non potrà iscrivere domande per oggetto o per importo diverse da quelle formulate nel registro di contabilità durante lo svolgimento dei lavori, e dovrà confermare le riserve già iscritte sino a quel momento negli atti contabili. Se l'Appaltatore non firma il conto finale nel termine indicato, o se lo sottoscrive senza confermare le domande già formulate nel registro di contabilità, il conto finale si ha come da lui definitivamente accettato. Il Responsabile del procedimento in ogni caso formula una sua relazione al conto finale.

All'atto della redazione del certificato di ultimazione dei lavori il responsabile del procedimento darà avviso al Sindaco o ai Sindaci del comune nel cui territorio si eseguiranno i lavori, i quali curano la pubblicazione, nei comuni in cui l'intervento sarà stato eseguito, di un avviso contenente l'invito per coloro i quali vantino crediti verso l'esecutore per indebite occupazioni di aree o stabili e danni arrecati nell'esecuzione dei lavori, a presentare entro un termine non superiore a sessanta giorni le ragioni dei loro crediti e la relativa documentazione. Trascorso questo termine il Sindaco trasmetterà al responsabile del procedimento i risultati dell'anzidetto avviso con le prove delle avvenute pubblicazioni ed i reclami eventualmente presentati. Il responsabile del procedimento inviterà l'esecutore a soddisfare i crediti da lui riconosciuti e quindi rimetterà al collaudatore i documenti ricevuti dal Sindaco o dai Sindaci interessati, aggiungendo il suo parere in merito a ciascun titolo di credito ed eventualmente le prove delle avvenute tacitazioni.

Art. 2.19
ULTIMAZIONE LAVORI - CERTIFICATO DI REGOLARE ESECUZIONE

Conformemente all'articolo 12 del d.m. 49/2018, il direttore dei lavori, a fronte della comunicazione dell'esecutore di intervenuta ultimazione dei lavori, effettuerà i necessari accertamenti in contraddittorio con l'esecutore, elaborerà tempestivamente il certificato di ultimazione dei lavori e lo invierà al RUP, il quale ne rilascerà copia conforme all'esecutore.

Il certificato di ultimazione elaborato dal direttore dei lavori potrà prevedere l'assegnazione di un termine perentorio, non superiore a sessanta giorni, per il completamento di lavorazioni di piccola entità, accertate da parte del direttore dei lavori come del tutto marginali e non incidenti sull'uso e sulla funzionalità dei lavori. Il mancato rispetto di questo termine comporta l'inefficacia del certificato di ultimazione e la necessità di redazione di nuovo certificato che accerti l'avvenuto completamento delle lavorazioni sopraindicate.

In sede di collaudo il direttore dei lavori:

a) fornirà all'organo di collaudo i chiarimenti e le spiegazioni di cui dovesse necessitare e trasmetterà allo stesso la documentazione relativa all'esecuzione dei lavori;
b) assisterà i collaudatori nell'espletamento delle operazioni di collaudo;
c) esaminerà e approverà il programma delle prove di collaudo e messa in servizio degli impianti.

Qualora la stazione appaltante, nei limiti previsti dalla vigente normativa, non ritenga necessario conferire l'incarico di collaudo dell'opera, si darà luogo ad un certificato di regolare esecuzione emesso dal direttore dei lavori contenente gli elementi di cui all'articolo 229 del d.P.R. n. 207/2010. Entro il termine massimo di tre mesi dalla data di ultimazione dei lavori il direttore dei lavori sarà tenuto a rilasciare il certificato di regolare esecuzione, salvo che sia diversamente ed espressamente previsto nella documentazione di gara e nel contratto e purché ciò non sia gravemente iniquo per l'impresa affidataria. Il certificato sarà quindi confermato dal responsabile del procedimento.

La data di emissione del certificato di regolare esecuzione costituirà riferimento temporale essenziale per i seguenti elementi:

1) il permanere dell'ammontare residuo della cauzione definitiva (di solito il 20%), o comunque fino a dodici mesi dalla data di ultimazione dei lavori risultante dal relativo certificato;
2) la decorrenza della copertura assicurativa prevista all'articolo 103 comma 7 del d.lgs. n. 50/2016, dalla data di consegna dei lavori, o comunque decorsi dodici mesi dalla data di ultimazione dei lavori risultante dal relativo certificato;
3) la decorrenza della polizza di assicurazione della responsabilità civile per danni cagionati a terzi che l'esecutore dei lavori è obbligato a stipulare, per i lavori di cui all'articolo 103 comma 8 del d.lgs. n. 50/2016, per la durata di dieci anni.

All'esito positivo del collaudo o della verifica di regolare esecuzione, e comunque entro un termine non superiore a sette giorni dagli stessi, il responsabile unico del procedimento rilascia il certificato di pagamento ai fini dell'emissione della fattura da parte dell'appaltatore; il relativo

Riproduzione del documento . Protocollo n. 0029366/2022 del 25/07/2022

pagamento è effettuato nel termine di trenta giorni decorrenti dal suddetto esito positivo del collaudo o della verifica di conformità, salvo che sia espressamente concordato nel contratto un diverso termine, comunque non superiore a sessanta giorni e purché ciò sia oggettivamente giustificato dalla natura particolare del contratto o da talune sue caratteristiche.

Il certificato di pagamento non costituisce presunzione di accettazione dell'opera, ai sensi dell'articolo 1666, secondo comma, del codice civile.

Art. 2.20
ONERI ED OBBLIGHI DIVERSI A CARICO DELL'APPALTATORE
RESPONSABILITÀ DELL'APPALTATORE

Sono a carico dell'Appaltatore, gli oneri e gli obblighi di cui al d.m. 145/2000 Capitolato Generale d'Appalto, alla vigente normativa e al presente Capitolato Speciale d'Appalto, nonché quanto previsto da tutti i piani per le misure di sicurezza fisica dei lavoratori; in particolare anche gli oneri di seguito elencati:

- La creazione delle rampe e delle piste di accesso
- La realizzazione delle tracce necessarie per l'individuazione delle utenze in prossimità degli interventi da effettuare
- Mantenimento dei rapporti con gli enti gestori
- Ottenimento dei permessi per l'accesso in alveo
- il mantenimento in pulizia delle aree circostanti
- il mantenimento dei passaggi alle aree abitate circostanti
- La creazione degli accessi ed il mantenimento della pulizia della sede stradale
    - L'esecuzione di tutte le prove sui materiali e le prove di carico richieste dalla DL e dal collaudatore da eseguire sia sulle opere o su singoli elementi strutturali. Tra queste, in via indicativa e non esaustiva, tutte le prove di certificazione dei materiali da costruzione, sia documentali che di laboratorio, le prove di carico su pali e tiranti (anche preventive come campo prova), etc.
    - qualora richiesti dalla DL, l'esecuzione dei campi prova preventiva all'esecuzione dei pali e dei tiranti nel numero prescritto dalle normative vigenti. Le spese per la fornitura dei materiali sarà a cura della stazione appaltante la quale disporrà dalle risorse presenti nel quadro economico. L'impresa non potrà accampare ulteriori oneri rispetto a quelli netti derivanti della realizzazione delle opere. Pertanto l'impresa non potrà accampare ulteriori richieste anche nel caso in cui dovrà allestire diverse volte il cantiere per la realizzazione dei micropali e dei tiranti e non potrà accampare ulteriori compensi per eventuali fermi macchina etc.
    - L'esecuzione di tutti gli apprestamenti della sicurezza necessari per la realizzazione dei lavori in quota quali la realizzazione delle opere di spondali ed i cordoli di testa palo. In questi casi saranno compresi gli oneri per la fornitura e posa in opera di cestelli elevatori, ponteggi, trabbattelli o quanto ritenuto necessario dall'impresa previa autorizzazione del CSE.
    - La formazione delle rampe in alveo tali da evitare il pericolo di caduta dall'alto durante la realizzazione dei micropali dal bordo strada.
    - la nomina, prima dell'inizio dei lavori, del Direttore tecnico di cantiere, che dovrà essere professionalmente abilitato ed iscritto all'albo professionale e dovrà fornire alla Direzione dei Lavori apposita dichiarazione di accettazione dell'incarico del Direttore tecnico di cantiere;
    - i movimenti di terra ed ogni altro onere relativo alla formazione del cantiere, in relazione all'entità dell'opera, con tutti i più moderni ed avanzati impianti per assicurare una perfetta e rapida esecuzione di tutte le opere prestabilite;
    - la recinzione del cantiere con solido steccato in materiale idoneo, secondo le prescrizioni del Piano di Sicurezza ovvero della Direzione dei Lavori, nonché la pulizia e la

Riproduzione del documento . Protocollo n. 0029366/2022 del 25/07/2022

manutenzione del cantiere, l'inghiaiamento ove possibile e la sistemazione dei suoi percorsi in modo da renderne sicuri il transito e la circolazione dei veicoli e delle persone;

- la sorveglianza sia di giorno che di notte del cantiere e di tutti i materiali in esso esistenti, nonché di tutti i beni di proprietà della Stazione Appaltante e delle piantagioni consegnate all'Appaltatore. Per la custodia di cantieri allestiti per la realizzazione di opere pubbliche, l'Appaltatore dovrà servirsi di personale addetto con la qualifica di guardia giurata;
- la costruzione, entro la recinzione del cantiere e nei luoghi che saranno designati dalla Direzione dei Lavori, di locali ad uso ufficio del personale, della Direzione ed assistenza, sufficientemente arredati, illuminati e riscaldati, compresa la relativa manutenzione. Tali locali dovranno essere dotati di adeguati servizi igienici con relativi impianti di scarico funzionanti;
- la fornitura e manutenzione di cartelli di avviso, di fanali di segnalazione notturna nei punti prescritti e di quanto altro venisse particolarmente indicato dalla Direzione dei Lavori o dal Coordinatore in fase di esecuzione, allo scopo di migliorare la sicurezza del cantiere;
- il mantenimento, fino al collaudo, della continuità degli scoli delle acque e del transito sulle vie o sentieri pubblici o privati latistanti le opere da eseguire;
- la fornitura di acqua potabile per il cantiere;
- l'osservanza delle norme, leggi e decreti vigenti, relative alle varie assicurazioni degli operai per previdenza, prevenzione infortuni e assistenza sanitaria che potranno intervenire in corso di appalto;
- la comunicazione all'Ufficio da cui i lavori dipendono, entro i termini prefissati dallo stesso, di tutte le notizie relative all'impiego della manodopera;
- l'osservanza delle norme contenute nelle vigenti disposizioni sulla polizia mineraria di cui al d.P.R. 128/59 e s.m.i.;
- le spese per la realizzazione di fotografie delle opere in corso nei vari periodi dell'appalto, nel numero indicato dalla Direzione dei Lavori;
- l'assicurazione che copra i danni subiti dalle stazioni appaltanti a causa del danneggiamento o della distruzione totale o parziale di impianti ed opere, anche preesistenti;
- il pagamento delle tasse e di altri oneri per concessioni comunali (titoli abilitativi per la costruzione, l'occupazione temporanea di suolo pubblico, passi carrabili, ecc.), nonché il pagamento di ogni tassa presente e futura inerente i materiali e mezzi d'opera da impiegarsi, ovvero alle stesse opere finite, esclusi, nei Comuni in cui essi sono dovuti, i diritti per gli allacciamenti e gli scarichi;
- la pulizia quotidiana dei locali in costruzione e delle vie di transito del cantiere, col personale necessario, compreso lo sgombero dei materiali di rifiuto lasciati da altre Ditte;
- il libero accesso ed il transito nel cantiere e sulle opere eseguite od in corso d'esecuzione, alle persone addette ed a qualunque altra Impresa alla quale siano stati affidati lavori per conto diretto della Stazione Appaltante;
- l'uso gratuito parziale o totale, a richiesta della Direzione dei Lavori, da parte di dette Imprese o persone, dei ponti di servizio, impalcature, costruzioni provvisorie, ed apparecchi di sollevamento, per tutto il tempo occorrente all'esecuzione dei lavori;
- il ricevimento, lo scarico ed il trasporto in cantiere e nei luoghi di deposito o a piè d'opera, a sua cura e spese, secondo le disposizioni della Direzione dei Lavori nonché alla buona conservazione ed alla perfetta custodia, dei materiali e dei manufatti esclusi dal presente appalto e provvisti od eseguiti da altre Ditte per conto della Stazione Appaltante. I danni che per cause dipendenti o per sua negligenza fossero apportati a tali materiali e manufatti dovranno essere riparati a carico esclusivo dell'Appaltatore;
- la predisposizione, prima dell'inizio dei lavori, del piano delle misure per la sicurezza fisica dei lavoratori di cui al comma 17 dell'art. 105 del d.lgs. n. 50/2016 e s.m.i.;
- l'adozione, nell'esecuzione di tutti i lavori, dei procedimenti e delle cautele necessarie per garantire la salute e la sicurezza dei lavoratori e dei terzi, nonché per evitare danni ai beni pubblici e privati, osservando le disposizioni contenute nel d.lgs. 9 aprile 2008, n. 81 e s.m.i. e di tutte le norme in vigore in materia di sicurezza;

Riproduzione del documento .
Protocollo n. 0029366/2022 del 25/07/2022

- il consenso all'uso anticipato delle opere qualora venisse richiesto dalla Direzione dei Lavori, senza che l'Appaltatore abbia perciò diritto a speciali compensi. Egli potrà, però, richiedere che sia redatto apposito verbale circa lo stato delle opere, per essere garantito dai possibili danni che potrebbero derivarne dall'uso;
- la fornitura e posa in opera nel cantiere, a sua cura e spese, delle apposite tabelle indicative dei lavori, anche ai sensi di quanto previsto dall'art. 105 comma 15 del d.lgs. 50/2016 e s.m.i.;
- la trasmissione alla Stazione Appaltante, a sua cura e spese, degli eventuali contratti di subappalto che dovesse stipulare, almeno 20 giorni prima della data di effettivo inizio dell'esecuzione delle relative prestazioni, ai sensi del comma 7 dell'art. 105 del d.lgs. n. 50/2016 e s.m.i. La disposizione si applica anche ai noli a caldo ed ai contratti similari;
- la disciplina e il buon ordine dei cantieri. L'appaltatore è responsabile della disciplina e del buon ordine nel cantiere e ha l'obbligo di osservare e far osservare al proprio personale le norme di legge e di regolamento. L'appaltatore, tramite il direttore di cantiere, assicura l'organizzazione, la gestione tecnica e la conduzione del cantiere. La direzione del cantiere è assunta dal direttore tecnico dell'impresa o da altro tecnico formalmente incaricato dall'appaltatore. In caso di appalto affidato ad associazione temporanea di imprese o a consorzio, l'incarico della direzione di cantiere è attribuito mediante delega conferita da tutte le imprese operanti nel cantiere; la delega deve indicare specificamente le attribuzioni da esercitare dal direttore anche in rapporto a quelle degli altri soggetti operanti nel cantiere. La Direzione dei Lavori ha il diritto, previa motivata comunicazione all'appaltatore, di esigere il cambiamento del direttore di cantiere e del personale per indisciplina, incapacità o grave negligenza. L'appaltatore è comunque responsabile dei danni causati dall'imperizia o dalla negligenza di detti soggetti, e risponde nei confronti dell'amministrazione committente per la malafede o la frode dei medesimi nell'impiego dei materiali.

Il corrispettivo per tutti gli obblighi ed oneri sopra specificati è conglobato nei prezzi dei lavori e nell'eventuale compenso di cui all'articolo "Ammontare dell'Appalto" del presente Capitolato. Detto eventuale compenso è fisso ed invariabile, essendo soggetto soltanto alla riduzione relativa all'offerto ribasso contrattuale.

L'Appaltatore si obbliga a garantire il trattamento dei dati acquisiti in merito alle opere appaltate, in conformità a quanto previsto dal Regolamento (UE) 2016/679 del Parlamento europeo e del Consiglio del 27 aprile 2016 "REGOLAMENTO GENERALE SULLA PROTEZIONE DEI DATI" e dal D.Lgs. 30 giugno 2003, n. 196 "Codice in materia di protezione dei dati personali" e s.m.i.

Tutto quanto sopra senza che l'impresa possa accampare ulteriori oneri rispetto a quanto contrattualmente pattuito.

Art. 2.21
CARTELLI ALL'ESTERNO DEL CANTIERE

L'Appaltatore ha l'obbligo di fornire in opera a sua cura e spese e di esporre all'esterno del cantiere, come dispone la Circolare Min. LL.PP. 1 giugno 1990, n. 1729/UL, due cartelli di dimensioni non inferiori a m. 1,00 (larghezza) per m. 2,00 (altezza) in cui devono essere indicati la Stazione Appaltante, l'oggetto dei lavori, i nominativi dell'Impresa, del Progettista, della Direzione dei Lavori e dell'Assistente ai lavori; in detti cartelli, ai sensi dall'art. 105 comma 15 del d.lgs. 50/2016 e s.m.i., devono essere indicati, altresì, i nominativi di tutte le imprese subappaltatrici nonché tutti i dati richiesti dalle vigenti normative nazionali e locali.

Art. 2.22
PROPRIETÀ DEI MATERIALI DI ESCAVAZIONE E DI DEMOLIZIONE

Riproduzione del documento . Protocollo n. 0029366/2022 del 25/07/2022

In attuazione dell'art. 36 del Capitolato generale d'appalto d.m. 145/2000, i materiali provenienti da escavazioni o demolizioni sono di proprietà della Stazione Appaltante.

L'Appaltatore dovrà trasportarli e regolarmente accatastarli nel sito di stoccaggio indicato dalla Stazione appaltante intendendosi di ciò compensato coi prezzi degli scavi e delle demolizioni relative.

Qualora detti materiali siano ceduti all'Appaltatore, il prezzo ad essi convenzionalmente attribuito deve essere dedotto dall'importo netto dei lavori, salvo che la deduzione non sia stata già fatta nella determinazione dei prezzi di contratto.

Art. 2.23
RINVENIMENTI

Nel caso la verifica preventiva di interesse archeologico di cui all'articolo 25 del d.lgs. 50/2016 risultasse negativa, al successivo eventuale rinvenimento di tutti gli oggetti di pregio intrinseco ed archeologico esistenti nelle demolizioni, negli scavi e comunque nella zona dei lavori, si applicherà l'art. 35 del Capitolato generale d'appalto (d.m. 145/2000); essi spettano di pieno diritto alla Stazione Appaltante, salvo quanto su di essi possa competere allo Stato. L'Appaltatore dovrà dare immediato avviso dei loro rinvenimento, quindi depositarli negli uffici della Direzione dei Lavori, ovvero nel sito da questi indicato, che redigerà regolare verbale in proposito da trasmettere alle competenti autorità.

L'appaltatore avrà diritto al rimborso delle spese sostenute per la loro conservazione e per le speciali operazioni che fossero state espressamente ordinate al fine di assicurarne l'integrità ed il diligente recupero.

L'appaltatore non può demolire o comunque alterare i reperti, né può rimuoverli senza autorizzazione della stazione appaltante.

Per quanto detto, però, non saranno pregiudicati i diritti spettanti per legge agli autori della scoperta.

Art. 2.24
BREVETTI DI INVENZIONE

I requisiti tecnici e funzionali dei lavori da eseguire possono riferirsi anche allo specifico processo di produzione o di esecuzione dei lavori, a condizione che siano collegati all'oggetto del contratto e commisurati al valore e agli obiettivi dello stesso. A meno che non siano giustificati dall'oggetto del contratto, i requisiti tecnici e funzionali non fanno riferimento a una fabbricazione o provenienza determinata o a un procedimento particolare caratteristico dei prodotti o dei servizi forniti da un determinato operatore economico, né a marchi, brevetti, tipi o a una produzione specifica che avrebbero come effetto di favorire o eliminare talune imprese o taluni prodotti. Tale riferimento è autorizzato, in via eccezionale, nel caso in cui una descrizione sufficientemente precisa e intelligibile dell'oggetto del contratto non sia possibile: un siffatto riferimento sarà accompagnato dall'espressione «o equivalente».

Nel caso la Stazione Appaltante prescriva l'impiego di disposizioni o sistemi protetti da brevetti d'invenzione, ovvero l'Appaltatore vi ricorra di propria iniziativa con il consenso della Direzione dei Lavori, l'Appaltatore deve dimostrare di aver pagato i dovuti canoni e diritti e di aver adempiuto a tutti i relativi obblighi di legge.

Art. 2.25
GESTIONE DELLE CONTESTAZIONI E RISERVE

Ai sensi degli articoli 9 e 21 del D.M. 7 marzo 2018, n. 49 si riporta la disciplina prevista dalla stazione appaltante relativa alla gestione delle contestazioni su aspetti tecnici e riserve.

L'esecutore, è sempre tenuto ad uniformarsi alle disposizioni del direttore dei lavori, senza poter sospendere o ritardare il regolare sviluppo dei lavori, quale che sia la contestazione o la riserva che egli iscriva negli atti contabili.

Riproduzione del documento . Protocollo n. 0029366/2022 del 25/07/2022

Le riserve sono iscritte a pena di decadenza sul primo atto dell'appalto idoneo a riceverle, successivo all'insorgenza o alla cessazione del fatto che ha determinato il pregiudizio dell'esecutore. In ogni caso, sempre a pena di decadenza, le riserve sono iscritte anche nel registro di contabilità all'atto della sottoscrizione. Il registro di contabilità è sottoposto all'esecutore per la sua sottoscrizione in occasione di ogni stato di avanzamento.

Le riserve devono essere formulate in modo specifico ed indicare con precisione le ragioni sulle quali esse si fondano. In particolare, le riserve devono contenere a pena di inammissibilità la precisa quantificazione delle somme che l'esecutore, ritiene gli siano dovute.

La quantificazione della riserva è effettuata in via definitiva, senza possibilità di successive integrazioni o incrementi rispetto all'importo iscritto.

Le riserve non espressamente confermate sul conto finale si intendono abbandonate.

Nel caso in cui l'esecutore, non firmi il registro, è invitato a farlo entro il termine perentorio di quindici giorni e, qualora persista nell'astensione o nel rifiuto, se ne fa espressa menzione nel registro.

Se l'esecutore, ha firmato con riserva, qualora l'esplicazione e la quantificazione non siano possibili al momento della formulazione della stessa, egli esplica, a pena di decadenza, nel termine di quindici giorni, le sue riserve, scrivendo e firmando nel registro le corrispondenti domande di indennità e indicando con precisione le cifre di compenso cui crede aver diritto, e le ragioni di ciascuna domanda.

Il direttore dei lavori, nei successivi quindici giorni, espone nel registro le sue motivate deduzioni. Se il direttore dei lavori omette di motivare in modo esauriente le proprie deduzioni e non consente alla stazione appaltante la percezione delle ragioni ostative al riconoscimento delle pretese dell'esecutore, incorre in responsabilità per le somme che, per tale negligenza, la stazione appaltante dovesse essere tenuta a sborsare.

Nel caso in cui l'esecutore non ha firmato il registro nel termine di cui sopra, oppure lo ha fatto con riserva, ma senza esplicare le sue riserve nel modo e nel termine sopraindicati, i fatti registrati si intendono definitivamente accertati, e l'esecutore decade dal diritto di far valere in qualunque termine e modo le riserve o le domande che ad essi si riferiscono.

Accordo bonario

Qualora in seguito all'iscrizione di riserve sui documenti contabili, l'importo economico dell'opera possa variare tra il 5 ed il 15 per cento dell'importo contrattuale, si attiverà il procedimento dell'accordo bonario di tutte le riserve iscritte fino al momento dell'avvio del procedimento stesso.

Il procedimento dell'accordo bonario può essere reiterato quando le riserve iscritte, ulteriori e diverse rispetto a quelle già esaminate, raggiungano nuovamente l'importo di cui al periodo precedente, nell'ambito comunque di un limite massimo complessivo del 15 per cento dell'importo del contratto.

Prima dell'approvazione del certificato di collaudo ovvero del certificato di regolare esecuzione, qualunque sia l'importo delle riserve, il responsabile unico del procedimento attiverà l'accordo bonario per la risoluzione delle riserve e valuterà l'ammissibilità e la non manifesta infondatezza delle riserve ai fini dell'effettivo raggiungimento del limite di valore del 15 per cento del contratto.

Possono essere oggetto di riserva gli aspetti progettuali che sono stati oggetto di verifica ai sensi dell'art. 26, del DLgs n. 50/2016.

Il direttore dei lavori darà immediata comunicazione al responsabile unico del procedimento delle riserve, trasmettendo nel più breve tempo possibile una propria relazione riservata.

Il responsabile unico del procedimento, acquisita la relazione riservata del direttore dei lavori e, ove costituito, dell'organo di collaudo, provvederà direttamente alla formulazione di una proposta di accordo bonario ovvero per il tramite degli esperti segnalati dalla Camera arbitrale istituita presso l'ANAC con le modalità previste dall'articolo 205 comma 5 del d.lgs. n. 50/2016.

Se la proposta è accettata dalle parti, entro quarantacinque giorni dal suo ricevimento, l'accordo bonario è concluso e viene redatto verbale sottoscritto dalle parti. L'accordo ha natura di transazione. Sulla somma riconosciuta in sede di accordo bonario sono dovuti gli interessi al tasso legale a decorrere dal sessantesimo giorno successivo alla accettazione dell'accordo bonario da parte della stazione appaltante. In caso di reiezione della proposta da parte del soggetto che ha

Riproduzione del documento . Protocollo n. 0029366/2022 del 25/07/2022

formulato le riserve ovvero di inutile decorso del termine di cui al secondo periodo possono essere aditi gli arbitri o il giudice ordinario.

L'impresa, in caso di rifiuto della proposta di accordo bonario ovvero di inutile decorso del termine per l'accettazione, può instaurare un contenzioso giudiziario entro i successivi sessanta giorni, a pena di decadenza.

Collegio consultivo tecnico

Fino al **30 giugno 2023** per i lavori diretti alla realizzazione delle opere pubbliche di importo pari o superiore alle soglie di cui all'articolo 35 del decreto legislativo 18 aprile 2016 n. 50, è obbligatoria, presso ogni stazione appaltante, la costituzione di un collegio consultivo tecnico, prima dell'avvio dell'esecuzione, o comunque non oltre dieci giorni da tale data, con i compiti previsti dall'articolo 5 del cd. "Decreto Semplificazioni" e con funzioni di assistenza per la rapida risoluzione delle controversie o delle dispute tecniche di ogni natura suscettibili di insorgere nel corso dell'esecuzione del contratto stesso. Per i contratti la cui esecuzione sia già iniziata alla data di entrata in vigore del presente decreto, il collegio consultivo tecnico è nominato entro il termine di trenta giorni decorrenti dalla medesima data.

Il collegio consultivo tecnico è formato, a scelta della stazione appaltante, da tre componenti, o cinque in caso di motivata complessità dell'opera e di eterogeneità delle professionalità richieste, dotati di esperienza e qualificazione professionale adeguata alla tipologia dell'opera, tra ingegneri, architetti, giuristi ed economisti con comprovata esperienza nel settore degli appalti delle concessioni e degli investimenti pubblici, anche in relazione allo specifico oggetto del contratto e alla specifica conoscenza di metodi e strumenti elettronici quali quelli di modellazione per l'edilizia e le infrastrutture (BIM), maturata per effetto del conseguimento di un dottorato di ricerca oppure che siano in grado di dimostrare un'esperienza pratica e professionale di almeno dieci anni nel settore di riferimento. I componenti del collegio possono essere scelti dalle parti di comune accordo, ovvero le parti possono concordare che ciascuna di esse nomini uno o due componenti, individuati anche tra il proprio personale dipendente ovvero tra persone ad esse legate da rapporti di lavoro autonomo o di collaborazione anche continuativa in possesso dei requisiti previsti dal primo periodo, e che il terzo o il quinto componente, con funzioni di presidente, sia scelto dai componenti di nomina di parte.

Il collegio consultivo tecnico si intende costituito al momento della designazione del terzo o del quinto componente. All'atto della costituzione è fornita al collegio consultivo copia dell'intera documentazione inerente al contratto. Le funzioni del collegio consultivo sono disciplinate dagli articoli 5 e 6 del decreto-legge 16 luglio 2020, n. 76.

Nell'adozione delle proprie determinazioni, il collegio consultivo può operare anche in videoconferenza o con qualsiasi altro collegamento da remoto e può procedere ad audizioni informali delle parti per favorire, nella risoluzione delle controversie o delle dispute tecniche eventualmente insorte, la scelta della migliore soluzione per la celere esecuzione dell'opera a regola d'arte.

Il collegio può altresì convocare le parti per consentire l'esposizione in contraddittorio delle rispettive ragioni.

L'inosservanza delle determinazioni del collegio consultivo tecnico viene valutata ai fini della responsabilità del soggetto agente per danno erariale e costituisce, salvo prova contraria, grave inadempimento degli obblighi contrattuali; l'osservanza delle determinazioni del collegio consultivo tecnico è causa di esclusione della responsabilità del soggetto agente per danno erariale, salvo il dolo.

Le determinazioni del collegio consultivo tecnico hanno la natura del lodo contrattuale previsto dall'articolo 808-ter del codice di procedura civile, salva diversa e motivata volontà espressamente manifestata in forma scritta dalle parti stesse. Salva diversa previsione di legge, le determinazioni del collegio consultivo tecnico sono adottate con atto sottoscritto dalla maggioranza dei componenti, entro il termine di quindici giorni decorrenti dalla data della comunicazione dei quesiti, recante succinta motivazione, che può essere integrata nei successivi quindici giorni, sottoscritta dalla maggioranza dei componenti. In caso di particolari esigenze istruttorie le determinazioni

Riproduzione del documento . Protocollo n. 0029366/2022 del 25/07/2022

possono essere adottate entro venti giorni dalla comunicazione dei quesiti. Le decisioni sono assunte a maggioranza.

I componenti del collegio consultivo tecnico hanno diritto a un compenso a carico delle parti e proporzionato al valore dell'opera, al numero, alla qualità e alla tempestività delle determinazioni assunte. In caso di ritardo nell'assunzione delle determinazioni è prevista una decurtazione del compenso stabilito in base al primo periodo da un decimo a un terzo, per ogni ritardo. Il compenso è liquidato dal collegio consultivo tecnico unitamente all'atto contenente le determinazioni, salva la emissione di parcelle di acconto, in applicazione delle tariffe richiamate dall'articolo 9 del decreto-legge 24 gennaio 2012, n. 1, convertito, con modificazioni, dalla legge 24 marzo 2012, n. 27, aumentate fino a un quarto e di quanto previsto dalle linee guida di cui al comma 8-ter.

I compensi dei membri del collegio sono computati all'interno del quadro economico dell'opera alla voce spese impreviste. Il collegio consultivo tecnico è sciolto al termine dell'esecuzione del contratto ovvero, nelle ipotesi in cui non ne è obbligatoria la costituzione, in data anteriore su accordo delle parti. Nelle ipotesi in cui ne è obbligatoria la costituzione, il collegio può essere sciolto dal 31 dicembre 2021 in qualsiasi momento, su accordo tra le parti.

Art. 2.26
DISPOSIZIONI GENERALI RELATIVE AI PREZZI

I prezzi unitari in base comprendono e compensano:

- circa i materiali: ogni spesa (per fornitura, trasporto, dazi, cali, perdite, sprechi, ecc.), nessuna eccettuata, che venga sostenuta per darli pronti all'impiego, a piede di qualunque opera;
- circa gli operai e mezzi d'opera: ogni spesa per fornire i medesimi di attrezzi e utensili del mestiere, nonché per premi di assicurazioni sociali, per illuminazione dei cantieri in caso di lavoro notturno;
- circa i noli: ogni spesa per dare a piè d'opera i macchinari e mezzi pronti al loro uso;
- circa i lavori a misura ed a corpo: tutte le spese per forniture, lavorazioni, mezzi d'opera, assicurazioni d'ogni specie, indennità di cave, di passaggi o di deposito, di cantiere, di occupazione temporanea e d'altra specie, mezzi d'opera provvisionali, carichi, trasporti e scarichi in ascesa o discesa, ecc., e per quanto occorre per dare il lavoro compiuto a perfetta regola d'arte, intendendosi nei prezzi stessi compreso ogni compenso per tutti gli oneri che l'Appaltatore dovrà sostenere a tale scopo, anche se non esplicitamente detti o richiamati nei vari articoli e nell'elenco dei prezzi del presente Capitolato.

I prezzi medesimi, per lavori a corpo, nonché il compenso a corpo, diminuiti del ribasso offerto, si intendono accettati dall'Appaltatore in base ai calcoli di sua convenienza, a tutto suo rischio e sono fissi ed invariabili.

Fino al 31 dicembre 2023[(1)]

Qualora nel corso dell'esecuzione del contratto d'appalto, i prezzi dei materiali da costruzione subiscano delle variazioni in aumento o in diminuzione, tali da determinare un aumento o una diminuzione dei prezzi unitari utilizzati, l'appaltatore avrà diritto ad un adeguamento compensativo (ai sensi **dell'art. 29, comma 1 DL 27 gennaio 2022 n. 4**).

Per i contratti relativi ai lavori, in deroga, all'art. 106, comma 1, lettera a), quarto periodo del DLgs 50/2016, qualora il prezzo dei singoli materiali da costruzione subisca variazioni di prezzo in aumento o in diminuzione superiori al **5%** rispetto al prezzo rilevato con decreto dal Ministero delle infrastrutture e mobilità sostenibili, nell'anno di presentazione dell'offerta, si fa luogo a compensazioni, in aumento o in diminuzione, per la percentuale **eccedente il 5% e comunque in misura pari all'80% di detta eccedenza alle seguenti condizioni:**

le compensazioni sono ammesse nel limite delle risorse indicate nel comma 7 dell'art. 29 ovverosia:

Riproduzione del documento . Protocollo n. 0029366/2022 del 25/07/2022

- somme appositamente accantonate per imprevisti, nel quadro economico dell'intervento, in misura non inferiore all'1% (uno per cento) del totale dell'importo dei lavori, fatte salve le somme relative agli impegni contrattuali già assunti, nonché le eventuali ulteriori somme a disposizione della stazione appaltante per lo stesso intervento nei limiti della relativa autorizzazione annuale di spesa;
- somme derivanti dal ribasso d'asta, qualora non ne sia stata prevista una diversa destinazione;
- somme disponibili relative ad altri interventi ultimati di competenza della stazione appaltante per i quali siano stati eseguiti i relativi collaudi ed emanati i certificati di regolare esecuzione nel rispetto delle procedure contabili della spesa, nei limiti della residua spesa autorizzata e disponibile.

La compensazione è determinata applicando la percentuale di variazione che eccede il **5%** al prezzo dei singoli materiali da costruzione impiegati nelle lavorazioni, contabilizzate nei dodici mesi precedenti all'emanazione del decreto da parte del MIMS e nelle quantità accertate dal DL.

Le compensazioni sono liquidate previa presentazione da parte **dell'appaltatore entro 60 giorni** dalla pubblicazione nella Gazzetta Ufficiale del decreto MIMS di cui al comma 2 dell'art. 29, **di un'istanza di compensazione alla Stazione appaltante**, per i lavori eseguiti nel rispetto del cronoprogramma[(2)].

Il DL verificato il rispetto del cronoprogramma nell'esecuzione dei lavori e valutata la documentazione probante la maggiore onerosità subita dall'appaltatore riconosce la compensazione così come segue:

- se la maggiore onerosità provata dall'appaltatore è relativa ad una **variazione percentuale inferiore a quella riportata nel decreto MIMS, la compensazione viene riconosciuta limitatamente alla predetta inferiore variazione e per la sola parte eccedente il 5% e in misura pari all'80% di detta eccedenza**;
- se la maggiore onerosità provata dall'appaltatore è relativa ad una **variazione percentuale superiore a quella riportata nel decreto MIMS, la compensazione viene riconosciuta per la sola parte eccedente il 5% e in misura pari all'80% di detta eccedenza.**

La compensazione non è soggetta al ribasso d'asta ed è al netto delle eventuali compensazioni precedentemente accordate, inoltre, restano esclusi dalla stessa i lavori contabilizzati nell'anno solare di presentazione dell'offerta.

Se le variazioni ai prezzi di contratto comportino categorie di lavorazioni non previste o si debbano impiegare materiali per i quali non risulta fissato il prezzo contrattuale si provvederà alla formazione di nuovi prezzi. I nuovi prezzi delle lavorazioni o materiali saranno valutati:

- desumendoli dal prezzario della stazione appaltante o dal prezzario predisposti dalle regioni e dalle province autonome territorialmente competenti, ove esistenti;
- ricavandoli totalmente o parzialmente da nuove analisi effettuate avendo a riferimento i prezzi elementari di mano d'opera, materiali, noli e trasporti alla data di formulazione dell'offerta, attraverso un contraddittorio tra il direttore dei lavori e l'esecutore, e approvati dal RUP.

Ove da tali calcoli risultino maggiori spese rispetto alle somme previste nel quadro economico, i prezzi prima di essere ammessi nella contabilità dei lavori saranno approvati dalla stazione appaltante, su proposta del RUP.

Se l'esecutore non accetterà i nuovi prezzi così determinati e approvati, la stazione appaltante può ingiungere l'esecuzione delle lavorazioni o la somministrazione dei materiali sulla base di detti prezzi, comunque ammessi nella contabilità; ove l'impresa affidataria non iscriva riserva negli atti contabili, i prezzi si intenderanno definitivamente accettati.

Art. 2.27
OSSERVANZA REGOLAMENTO UE SUI MATERIALI

Riproduzione del documento . Protocollo n. 0029366/2022 del 25/07/2022

La progettazione, i materiali prescritti e utilizzati nell'opera dovranno essere conformi sia alla direttiva del Parlamento Europeo UE n.305/2011 sia a quelle del Consiglio dei LL.PP. Le nuove regole sulla armonizzazione e la commercializzazione dei prodotti da costruzione sono contenute nel Decreto Legislativo 16 giugno 2017 n. 106, riguardante il "Regolamento dei prodotti da costruzione".

L'appaltatore, il progettista, il direttore dei lavori, il direttore dell'esecuzione o il collaudatore, ognuno secondo la propria sfera d'azione e competenza, saranno tenuti a rispettare l'obbligo di impiego di prodotti da costruzione di cui al citato Regolamento UE.

Anche qualora il progettista avesse per errore prescritto prodotti non conformi alla norma, rendendosi soggetto alle sanzioni previste dal D.lgs. 106/2017, l'appaltatore è tenuto a comunicare per iscritto alla Stazione appaltante ed al Direttore dei lavori il proprio dissenso in merito e ad astenersi dalla fornitura e/o messa in opera dei prodotti prescritti non conformi.

Particolare attenzione si dovrà prestare alle certificazioni del fabbricante all'origine, che, redigendo una apposita dichiarazione, dovrà attestare la prestazione del prodotto secondo le direttive comunitarie.

Art. 2.28
ADEMPIMENTI IN MATERIA DI LAVORO DIPENDENTE, PREVIDENZA E ASSISTENZA

Riproduzione del documento . Protocollo n. 0029366/2022 del 25/07/2022

Nel caso in cui l'Appaltatore, occupi un numero pari o superiore a quindici dipendenti e non superiore a 50, ai sensi dell'Art. 47 - Pari opportunità e inclusione lavorativa nei contratti pubblici, nel PNRR e nel PNC, commi 3 del Decreto legge 31.05.2021, n. 77 l' Appaltatore entro sei mesi dalla conclusione del presente contratto entro il termine previsto per l'emissione del certificato di regolare esecuzione è tenuto a consegnare alla stazione appaltante una relazione di genere sulla situazione del personale maschile e femminile in ognuna delle professioni e in relazione allo stato di assunzioni, della formazione, della promozione professionale, dei livelli, dei passaggi di categoria o di qualifica, di altri fenomeni di mobilità, dell'intervento della Cassa integrazione guadagni, dei licenziamenti, dei prepensionamenti e pensionamenti, della retribuzione effettivamente corrisposta. La relazione di cui al primo periodo è trasmessa alle rappresentanze sindacali aziendali e alla consigliera e al consigliere regionale di parità.

La violazione degli obblighi di cui all'Art. 47 comma 3 determina l'impossibilità per l'operatore economico di partecipare, in forma singola ovvero in raggruppamento temporaneo, per un periodo di dodici mesi, ad ulteriori procedure di affidamento afferenti agli investimenti pubblici finanziati, in tutto o in parte, con le risorse del PNRR e del PNC.

Nel caso in cui l'Appaltatore occupi un numero pari o superiore a quindici dipendenti, Ai sensi dell'art. 47 comma 3 bis del decreto legge 31 maggio 2021 n. 77 convertito con modificazioni, dalla legge 29 luglio 2021 n. 108, l'appaltatore che occupa un numero pari o superiore a 15 dipendenti è tenuto a consegnare alla stazione appaltante, nel termine sei mesi dalla stipula del contratto, la certificazione di cui all'articolo 17 della legge 12 marzo 1999, n. 68, e una relazione relativa all'assolvimento degli obblighi di cui alla medesima legge e alle eventuali sanzioni e provvedimenti disposti a suo carico nel triennio antecedente la data di scadenza di presentazione dell'offerta. La relazione di cui al presente comma è trasmessa alle rappresentanze sindacali aziendali.

Le violazioni, debitamente accertate, da parte dell'Appaltatore e delle imprese subappaltatrici nei confronti degli adempimenti di cui al presente articolo, tali da costituire un pericolo grave e immediato per la salute e l'incolumità dei lavoratori, ovvero agli obblighi imposto dall'art. 47 del d.l. 77/2021 convertito nella legge n. 108/2021, potranno essere considerate dall'Amministrazione grave inadempimento alle obbligazioni contrattuali e potranno dar luogo anche alla risoluzione contrattuale, ai sensi dell'art. 108 del D.Lgs. 50/2016.

CAPITOLO 3

QUALITÀ E PROVENIENZA DEI MATERIALI
MODALITÀ DI ESECUZIONE DI OGNI CATEGORIA DI LAVORO
ORDINE DA TENERSI NELL'ANDAMENTO DEI LAVORI

Art. 3.1
QUALITÀ E PROVENIENZA DEI MATERIALI

I materiali occorrenti per la costruzione delle opere d'arte proverranno da quelle località che l'Appaltatore riterrà di sua convenienza, purché ad insindacabile giudizio della Direzione dei Lavori siano riconosciuti della migliore qualità della specie e rispondano ai requisiti appresso indicati.

L'appalto non prevede categorie di prodotti ottenibili con materiale riciclato, tra quelle elencate nell'apposito decreto ministeriale emanato ai sensi dell'art. 2, comma 1 lettera d) del D.M. dell'ambiente n. 203/2003.

Quando la Direzione dei Lavori avrà rifiutato qualche provvista perché ritenuta a suo giudizio insindacabile non idonea ai lavori, l'Appaltatore dovrà sostituirla con altra che risponda ai requisiti voluti ed i materiali rifiutati dovranno essere immediatamente allontanati dalla sede del lavoro o dai cantieri a cura e spese dell'Appaltatore.

a) Acqua. - L'acqua per l'impasto con leganti idraulici dovrà essere limpida, priva di sostanze organiche o grassi e priva di sali (particolarmente solfati e cloruri) in percentuali dannose e non essere aggressiva per il conglomerato risultante. Avrà un pH compreso fra 6 ed 8.

b) Calce. - Le calci aeree ed idrauliche dovranno rispondere ai requisiti di accettazione di cui alle norme vigenti.
La calce grassa in zolle dovrà provenire da calcari puri, essere di recente e perfetta cottura, di colore uniforme, non bruciata, né vitrea, né pigra ad idratarsi ed infine di qualità tale che, mescolata con la sola quantità d'acqua dolce necessaria all'estinzione, si trasformi completamente in una pasta soda a grassetto tenuissimo, senza lasciare residui maggiori del 5% dovuti a parti non bene decarburate, siliciose od altrimenti inerti.
La calce viva, al momento dell'estinzione, dovrà essere perfettamente anidra; sarà rifiutata quella ridotta in polvere o sfiorita, e perciò si dovrà provvedere la calce viva a misura del bisogno e conservarla comunque in luoghi asciutti e ben riparati dall'umidità.
L'estinzione della calce viva dovrà farsi con i migliori sistemi conosciuti ed, a seconda delle prescrizioni della Direzione dei Lavori, in apposite vasche impermeabili rivestite di tavole o di muratura. La calce grassa destinata agli intonaci dovrà essere spenta almeno sei mesi prima dell'impiego.

c) Leganti idraulici. - Le calci idrauliche, i cementi e gli agglomeranti cementizi a rapida o lenta presa da impiegare per qualsiasi lavoro, dovranno corrispondere a tutte le particolari prescrizioni di accettazione di cui alle norme vigenti.
Essi dovranno essere conservati in magazzini coperti su tavolati in legno ben riparati dall'umidità o in sili.

d) Pozzolana. - La pozzolana sarà ricavata da strati mondi da cappellaccio ed esente da sostanze eterogenee o da parti inerti; qualunque sia la sua provenienza dovrà rispondere a tutti i requisiti prescritti dalle norme vigenti.
Per la misurazione, sia a peso che a volume, dovrà essere perfettamente asciutta.

e) Ghiaia, pietrisco e sabbia. - Le ghiaie, i pietrischi e le sabbie da impiegare nella formazione dei calcestruzzi dovranno corrispondere alle condizioni di accettazione considerate nelle norme di esecuzione delle opere in conglomerato semplice od armato di cui alle norme vigenti.

Riproduzione del documento . Protocollo n. 0029366/2022 del 25/07/2022

Le ghiaie ed i pietrischi dovranno essere costituiti da elementi omogenei derivati da rocce resistenti, il più possibile omogenee e non gelive; tra le ghiaie si escluderanno quelle contenenti elementi di scarsa resistenza meccanica, facilmente sfaldabili o rivestite da incrostazioni o gelive.
La sabbia da impiegarsi nelle murature o nei calcestruzzi dovrà essere assolutamente scevra di materie terrose ed organiche e ben lavata. Dovrà essere preferibilmente di qualità silicea proveniente da rocce aventi alta resistenza alla compressione. Dovrà avere forma angolosa ed avere elementi di grossezza variabile da 1 a 5 mm.
La granulometria degli aggregati litici per i conglomerati sarà prescritta dalla Direzione dei Lavori in base alla destinazione, al dosaggio ed alle condizioni della messa in opera dei calcestruzzi. L'Appaltatore dovrà garantire la costanza delle caratteristiche della granulometria per ogni lavoro.
Per i lavori di notevole importanza l'Appaltatore dovrà disporre della serie dei vagli normali atti a consentire alla Direzione dei Lavori i normali controlli.
In linea di massima, per quanto riguarda la dimensione degli elementi dei pietrischi e delle ghiaie questi dovranno essere da 40 a 71 mm per lavori correnti di fondazioni, elevazione, muri di sostegno da 40 a 60 mm se si tratta di volti o getti di un certo spessore da 25 a 40 mm se si tratta di volti o getti di limitato spessore.
Le ghiaie da impiegarsi per formazione di massicciate stradali dovranno essere costituite da elementi omogenei derivati da rocce durissime di tipo costante e di natura consimile fra loro, escludendosi quelle contenenti elementi di scarsa resistenza meccanica o sfaldabili facilmente o gelive o rivestite di incrostazioni.
Il pietrisco, il pietrischetto e la graniglia, secondo il tipo di massicciata da eseguire, dovranno provenire dalla spezzatura di rocce durissime, preferibilmente silicee, a struttura microcristallina, o calcari puri durissimi e di alta resistenza alla compressione, all'urto, all'abrasione, al gelo ed avranno spigolo vivo: e dovranno essere scevri di materie terrose, sabbia o comunque materie eterogenee.
Qualora la roccia provenga da cave nuove o non accreditate da esperienze specifiche di enti pubblici e che per natura e formazione non diano affidamento sulle sue caratteristiche, è necessario effettuare su campioni prelevati in cava, che siano significativi ai fini della coltivazione della cava, prove di compressione e di gelività.
Quando non sia possibile ottenere il pietrisco da cave di roccia, potrà essere consentita per la formazione di esso l'utilizzazione di massi sparsi in campagna o ricavabili da scavi, nonché di ciottoloni o massi ricavabili da fiumi o torrenti sempreché siano provenienti da rocce di qualità idonea.
I materiali suindicati, le sabbie e gli additivi dovranno corrispondere alle norme di accettazione emanate dal Consiglio Nazionale delle Ricerche. Le graniglie saranno quelle indicate nelle norme di buona tecnica per la tipologia edilizia in oggetto.
Di norma si useranno le seguenti pezzature:

1. pietrisco da 40 a 71 mm ovvero da 40 a 60 mm, se ordinato, per la costruzione di massicciate all'acqua cilindrate;
2. pietrisco da 25 a 40 mm (eccezionalmente da 15 a 30 mm granulometria non unificata) per l'esecuzione di ricarichi di massicciate e per materiali di costipamento di massicciate (mezzanello);
3. pietrischetto da 15 a 25 mm per l'esecuzione di ricarichi di massicciate per conglomerati bituminosi e per trattamenti con bitumi fluidi;
4. pietrischetto da 10 a 15 mm per trattamenti superficiali, penetrazioni, semipenetrazioni e pietrischetti bitumati;
5. graniglia normale da 5 a 20 mm per trattamenti superficiali, tappeti bitumati, strato superiore di conglomerati bituminosi;
6. graniglia minuta da 2 a 5 mm di impiego eccezionale e previo specifico consenso della Direzione dei Lavori per trattamenti superficiali; tale pezzatura di graniglia, ove richiesta, sarà invece usata per conglomerati bituminosi.

Riproduzione del documento .
Protocollo n. 0029366/2022 del 25/07/2022

Nella fornitura di aggregato grosso per ogni pezzatura sarà ammessa una percentuale in peso non superiore al 5% di elementi aventi dimensioni maggiori o minori di quelle corrispondenti ai limiti di prescelta pezzatura, purché, per altro, le dimensioni di tali elementi non superino il limite massimo o non siano oltre il 10% inferiori al limite minimo della pezzatura fissata.

Gli aggregati grossi non dovranno essere di forma allungata o appiattita (lamellare).

f) Terreni per soprastrutture in materiali stabilizzati. - Essi debbono identificarsi mediante la loro granulometria e i limiti di Atterberg, che determinano la percentuale di acqua in corrispondenza della quale il comportamento della frazione fina del terreno (passante al setaccio 0,42 mm n. 40 A.S.T.M.) passa da una fase solida ad una plastica (limite di plasticità L.P.) e da una fase plastica ad una fase liquida (limite di fluidità L.L.) nonché dall'indice di plasticità (differenze fra il limite di fluidità L.L. e il limite di plasticità L.P.).

Tale indice, da stabilirsi in genere per raffronto con casi similari di strade già costruite con analoghi terreni, ha notevole importanza.

Salvo più specifiche prescrizioni della Direzione dei Lavori si potrà fare riferimento alle seguenti caratteristiche (Highway Research Board):

1. strati inferiori (fondazione): tipo miscela sabbia-argilla: dovrà interamente passare al setaccio 25 mm ed essere almeno passante per il 65% al setaccio n. 10 A.S.T.M.; il detto passante al n. 10, dovrà essere passante dal 55 al 90% al n. 20 A.S.T.M., dal 35 al 70% passante al n. 40 A.S.T.M. e dal 10 al 25% passante al n. 200 A.S.T.M.;
2. strati inferiori (fondazione): tipo di miscela ghiaia o pietrisco, sabbia ed argilla: dovrà essere interamente passante al setaccio da 71 mm ed essere almeno passante per il 50 % al setaccio da 10 mm, dal 25 al 50% al setaccio n. 4, dal 20 al 40% al setaccio n. 10, dal 10 al 25% al setaccio n. 40 e dal 3 al 10% al setaccio n. 200;
3. negli strati di fondazione, di cui ai precedenti paragrafi 1) e 2), l'indice di plasticità non deve essere superiore a 6, il limite di fluidità non deve superare 25 e la frazione passante al setaccio n. 200 A.S.T.M. deve essere preferibilmente la metà di quella passante al setaccio n. 40 e in ogni caso non deve superare i due terzi di essa;
4. strato superiore della sovrastruttura: tipo miscela sabbia-argilla: valgono le stesse condizioni granulometriche di cui al paragrafo 1);
5. strato superiore della sovrastruttura: tipo della miscela ghiaia o pietrisco, sabbia ed argilla: deve essere interamente passante dal setaccio da 25 mm ed almeno il 65% al setaccio da 10 mm, dal 55 all'85% al setaccio n. 4, dal 40 al 70% al setaccio n. 10, dal 25 al 45% al setaccio n. 40 e dal 10 al 25% al setaccio n. 200;
6. negli strati superiori 4) e 5) l'indice di plasticità non deve essere superiore a 9 né inferiore a 4; il limite di fluidità non deve superare 35; la frazione di passante al setaccio n. 200 deve essere inferiore ai due terzi della frazione passante al n. 40.

Inoltre è opportuno controllare le caratteristiche meccaniche delle miscele con la prova C.B.R. (Californian bearing ratio) che esprime la portanza della miscela sotto un pistone cilindrico di due pollici di diametro, con approfondimento di 2,5 ovvero 5 mm in rapporto alla corrispondente portanza di una miscela tipo. In linea di massima il C.B.R. del materiale, costipato alla densità massima e saturato con acqua dopo 4 giorni di immersione e sottoposto ad un sovraccarico di 9 kg, dovrà risultare per gli strati inferiori non inferiore a 30 e per i materiali degli strati superiori non inferiore a 70. Durante l'immersione in acqua non si dovranno avere rigonfiamenti superiori allo 0,5%.

g) Detrito di cava o tout-venant di cava o di frantoio. - Quando per gli strati di fondazione della sovrastruttura stradale sia disposto l'impiego di detriti di cava, il materiale deve essere in ogni caso non suscettibile all'azione dell'acqua (non solubile non plasticizzabile) ed avere un potere portante C.B.R. (rapporto portante californiano) di almeno 40 allo stato saturo. Dal punto di vista granulometrico non sono necessarie prescrizioni specifiche per i materiali teneri (tufi, arenarie) in quanto la loro granulometria si modifica e si adegua durante la cilindratura; per materiali duri la granulometria dovrà essere assortita in

Riproduzione del documento . Protocollo n. 0029366/2022 del 25/07/2022

modo da realizzare una minima percentuale dei vuoti: di norma la dimensione massima degli aggregati non deve superare i 10 cm.
Per gli strati superiori si farà uso di materiali lapidei più duri tali da assicurare un C.B.R. saturo di almeno 80; la granulometria dovrà essere tale da dare la minima percentuale di vuoti; il potere legante del materiale non dovrà essere inferiore a 30; la dimensione massima degli aggregati non dovrà superare i 6 cm.

h) Pietrame. - Le pietre naturali da impiegarsi nella muratura e per qualsiasi altro lavoro dovranno corrispondere ai requisiti richiesti dalle norme in vigore e dovranno essere a grana compatta ed ognuna monda da cappellaccio, esenti da piani di sfaldamento, senza screpolature, peli, venature, interclusioni di sostanze estranee; dovranno avere dimensioni adatte al particolare loro impiego ed offrire una resistenza proporzionata all'entità della sollecitazione cui devono essere assoggettate.
Saranno escluse le pietre alterabili all'azione degli agenti atmosferici e dell'acqua corrente.
Le pietre da taglio, oltre a possedere gli accennati requisiti e caratteri generali, dovranno essere sonore alla percussione, immuni da fenditure e litoclasi e di perfetta lavorabilità.
Il profilo dovrà presentare una resistenza alla compressione non inferiore a 1600 kg/cm² ed una resistenza all'attrito radente (Dorry) non inferiore a quella del granito di S. Fedelino, preso come termine di paragone.

i) Tufi. - Le pietre di tufo dovranno essere di struttura compatta ed uniforme, evitando quelle pomiciose e facilmente friabili, nonché i cappellacci e saranno impiegati solo in relazione alla loro resistenza.

l) Cubetti di pietra. - I cubetti di pietra da impiegare per la pavimentazione stradale debbono rispondere alle norme di accettazione emanate dal Consiglio Nazionale delle Ricerche.

m) Mattoni. - I mattoni dovranno essere ben formati con facce regolari, a spigoli vivi, di grana fina, compatta ed omogenea; presentare tutti i caratteri di una perfetta cottura, cioè essere duri, sonori alla percussione e non vetrificati; essere esenti da calcinelli e scevri da ogni difetto che possa nuocere alla buona riuscita delle murature; aderire fortemente alle malte; essere resistenti alla cristallizzazione dei solfati alcalini; non contenere solfati solubili od ossidi alcalino-terrosi, ed infine non essere eccessivamente assorbenti.
I mattoni, inoltre, debbono resistere all'azione delle basse temperature, cioè se sottoposti quattro mattoni segati a metà, a venti cicli di immersione in acqua a 35 °C, per la durata di 3 ore e per altre 3 ore posti in frigorifero alla temperatura di - 10°, i quattro provini fatti con detti laterizi sottoposti alla prova di compressione debbono offrire una resistenza non minore dell'80% della resistenza presentata da quelli provati allo stato asciutto.
I mattoni di uso corrente dovranno essere parallelepipedi, di lunghezza doppia della larghezza, di modello costante e presentare, sia all'asciutto che dopo prolungata immersione nell'acqua, una resistenza minima allo schiacciamento di almeno 160 Kg/cm².
Essi dovranno corrispondere alle prescrizioni vigenti in materia.

n) Materiali ferrosi. - I materiali ferrosi da impiegare nei lavori dovranno essere esenti da scorie, soffiature, brecciature, paglie o da qualsiasi altro difetto apparente o latente di fusione, laminazione, trafilatura, fucinatura e simili.
Essi dovranno rispondere a tutte le condizioni previste dalle vigenti disposizioni legislative, dal D.M. 17 gennaio 2018, nonché dalle norme UNI vigenti e presentare inoltre, a seconda della loro qualità, i seguenti requisiti:

1° Ferro. - Il ferro comune dovrà essere di prima qualità, eminentemente duttile e tenace e di marcatissima struttura fibrosa. Esso dovrà essere malleabile, liscio alla superficie esterna, privo di screpolature, senza saldature aperte e senza altre soluzioni di continuità.

2° Acciaio dolce laminato. - L'acciaio extradolce laminato (comunemente chiamato ferro omogeneo) dovrà essere eminentemente dolce e malleabile, perfettamente lavorabile a freddo ed a caldo, senza presentare screpolature od alterazioni; dovrà essere saldabile e non suscettibile di prendere la tempra.
Alla rottura dovrà presentare struttura finemente granulare ed aspetto sericeo.

Riproduzione del documento . Protocollo n. 0029366/2022 del 25/07/2022

3° Acciaio fuso in getti. - L'acciaio in getti per cuscinetti, cerniere, rulli di ponti e per qualsiasi altro lavoro, dovrà essere di prima qualità, esente da soffiature e da qualsiasi altro difetto.

4° L'acciaio sagomato ad alta resistenza dovrà essere del tipo qualificato e controllato e con caratteristiche conformi al D.M. 17 gennaio 2018.
Le caratteristiche e le modalità degli acciai in barre saranno quelle indicate nel D.M. 17 gennaio 2018.

5° Ghisa. - La ghisa dovrà essere di prima qualità e di seconda fusione, dolce, tenace, leggermente malleabile, facilmente lavorabile con la lima e con lo scalpello; di frattura grigia, finemente granosa e perfettamente omogenea, esente da screpolature, vene, bolle, sbavature, asperità ed altri difetti capaci di menomarne la resistenza. Dovrà essere inoltre perfettamente modellata.

È assolutamente escluso l'impiego di ghise fosforose.

o) Legname. - I legnami, da impiegare in opere stabili o provvisorie, di qualunque essenza essi siano, dovranno rispondere a tutte le prescrizioni della vigente normativa, saranno provveduti tra le più scelte qualità della categoria prescritta e non presenteranno difetti incompatibili con l'uso a cui sono destinati.
I requisiti e le prove dei legnami saranno quelli contenuti nelle vigenti norme UNI.
Il tavolame dovrà essere ricavato dalle travi più dritte, affinché le fibre non riescano mozze dalla sega e si ritirino nelle connessure. I legnami rotondi o pali dovranno provenire dal vero tronco dell'albero e non dai rami, dovranno essere sufficientemente dritti, in modo che la congiungente i centri delle due basi non debba uscire in alcun punto del palo; dovranno essere scortecciati per tutta la loro lunghezza e conguagliati alla superficie; la differenza fra i diametri medi delle estremità non dovrà oltrepassare i 15 millesimi della lunghezza, né il quarto del maggiore dei due diametri.
Nei legnami grossolanamente squadrati ed a spigolo smussato, tutte le facce dovranno essere spianate e senza scarniture, tollerandosene l'alburno o lo smusso in misura non maggiore di un sesto del lato della sezione trasversale.
I legnami a spigolo vivo dovranno essere lavorati e squadrati a sega con le diverse facce esattamente spianate, senza rientranze o risalti, e con gli spigoli tirati a filo vivo, senza alburno né smusso di sorta.

p) Geotessili. - I prodotti da utilizzarsi per costituire strati di separazione, contenimento, filtranti, drenaggio in opere di terra (rilevati, scarpate, strade, giardini, ecc.).
Il geotessile dovrà essere imputrescibile, resistente ai raggi ultravioletti, ai solventi, alle reazioni chimiche che si instaurano nel terreno, all'azione dei microrganismi ed essere antinquinante.
Dovrà essere fornito in opera in rotoli di larghezza la più ampia possibile in relazione al modo d'impiego. Il piano di stesa del geotessile dovrà essere perfettamente regolare.
Dovrà essere curata la giunzione dei teli mediante sovrapposizione di almeno 30 cm nei due sensi longitudinale e trasversale. I teli non dovranno essere in alcun modo esposti al diretto passaggio dei mezzi di cantiere prima della loro totale copertura con materiale da rilevato per uno spessore di almeno 30 cm.

Il geotessile dovrà essere conforme alle seguenti norme UNI EN 13249, UNI EN 13251, UNI EN 13252, UNI EN 13253, UNI EN 13254, UNI EN 13255, UNI EN 13256, UNI EN 13257, UNI EN 13265 ove applicabili.

Prove dei materiali

In correlazione a quanto prescritto circa la qualità e le caratteristiche dei materiali per la loro accettazione, l'Appaltatore sarà obbligato a prestarsi in ogni tempo alle prove dei materiali impiegati o da impiegarsi, nonché a quelle di campioni di lavori eseguiti, da prelevarsi in opera, sottostando a tutte le spese di prelevamento ed invio di campioni ad Istituto Sperimentale debitamente riconosciuto.

Riproduzione del documento . Protocollo n. 0029366/2022 del 25/07/2022

L'Appaltatore sarà tenuto a pagare le spese per dette prove, secondo le tariffe degli istituti stessi.
Dei campioni potrà essere ordinata la conservazione nel competente Ufficio Dirigente, munendoli di sigilli e firma della Direzione dei lavori e dell'Appaltatore, nei modi più adatti a garantire l'autenticità.

Art 3.2
TRACCIAMENTI

Prima di porre mano ai lavori di sterro o riporto, l'Appaltatore è obbligato ad eseguire la picchettazione completa del lavoro, in modo che risultino indicati i limiti degli scavi e dei riporti. A tempo debito dovrà pure stabilire, nei tratti indicati dalla Direzione dei Lavori, le modine o garbe necessarie a determinare con precisione l'andamento delle scarpate tanto degli sterri che dei rilevati, curandone poi la conservazione e rimettendo quelli manomessi durante l'esecuzione dei lavori.

Qualora ai lavori in terra siano connesse opere murarie, l'Appaltatore dovrà procedere al tracciamento di esse, pure con l'obbligo della conservazione dei picchetti, ed, eventualmente, delle modine, come per i lavori in terra.

Riproduzione del documento .
Protocollo n. 0029366/2022 del 25/07/2022

Art 3.3
SCAVI E RILEVATI IN GENERE

Gli scavi ed i rilevati saranno eseguiti conformemente alle previsioni di progetto, salvo le eventuali varianti che fossero disposte dalla Direzione dei Lavori.
Le terre, macinati e rocce da scavo, per la formazione di aree prative, sottofondi, reinterri, riempimenti, Le terre, macinati e rocce da scavo, per la formazione di aree prative, sottofondi, reinterri, riempimenti, rimodellazioni e rilevati, conferiti in cantiere, devono rispettare le norme vigenti, i limiti previsti dalla Tabella 1 - Valori di concentrazione limite accettabili nel suolo e nel sottosuolo riferiti alla specifica destinazione d'uso dei siti da bonificare, colonna A (Siti ad uso Verde pubblico, privato e residenziale) e colonna B (Siti ad uso Commerciale ed Industriale) dell'Allegato 5 al Titolo V della Parte Quarta del D.Lgs. 152/2006 e s.m.i. e il d.P.R. n.120/2017 "Regolamento recante la disciplina semplificata della gestione delle terre e rocce da scavo".

L'Appaltatore dovrà consegnare le trincee e i rilevati, nonché gli scavi o riempimenti in genere, al giusto piano prescritto, con scarpate regolari e spianate, con i cigli bene tracciati e profilati, compiendo a sue spese, durante l'esecuzione dei lavori, fino al collaudo, gli occorrenti ricarichi o tagli, la ripresa e sistemazione delle scarpate e banchine e l'espurgo dei fossi.

In particolare si prescrive:

a) Scavi. - Nell'esecuzione degli scavi l'Appaltatore dovrà procedere in modo che i cigli siano diligentemente profilati, le scarpate raggiungano l'inclinazione prevista nel progetto o che sarà ritenuta necessaria e prescritta con ordine di servizio dalla Direzione dei Lavori allo scopo di impedire scoscendimenti, restando egli, oltreché totalmente responsabile di eventuali danni alle persone ed alle opere, altresì obbligato a provvedere a suo carico e spese alla rimozione delle materie franate in caso di inadempienza delle disposizioni all'uopo impartitegli.

L'Appaltatore dovrà sviluppare i movimenti di materie con adeguati mezzi e con sufficiente mano d'opera in modo da dare gli scavi, possibilmente, completi a piena sezione in ciascun tratto iniziato. Inoltre, dovrà aprire senza indugio i fossi e le cunette occorrenti e, comunque, mantenere efficiente, a sua cura e spese, il deflusso delle acque anche, se occorra, con canali fugatori.

Le materie provenienti dagli scavi, non utilizzabili e non ritenute idonee, a giudizio della Direzione dei Lavori, per la formazione dei rilevati o per altro impiego nei lavori, dovranno

essere portate a rifiuto, depositandole su aree che l'Appaltatore dovrà provvedere a sua cura e spese.
Le località per tali depositi a rifiuto dovranno essere scelte in modo che le materie depositate non arrechino danno ai lavori od alle proprietà pubbliche e private nonché al libero deflusso delle acque pubbliche e private.
La Direzione dei Lavori potrà fare asportare, a spese dell'Appaltatore, le materie depositate in contravvenzione alle precedenti disposizioni.
Qualora i materiali siano ceduti all'Appaltatore, il prezzo ad essi convenzionalmente attribuito deve essere dedotto dall'importo netto dei lavori, salvo che la deduzione non sia stata già fatta nella determinazione dei prezzi.

b) Rilevati. - Per la formazione dei rilevati si impiegheranno in generale e salvo quanto segue, fino al loro totale esaurimento, tutte le materie provenienti dagli scavi di cui alla precedente lettera a), se disponibili ed adatte, a giudizio insindacabile della Direzione dei Lavori, per la formazione dei rilevati, dopo aver provveduto alla cernita ed alla eliminazione del materiale non ritenuto idoneo. Potranno essere altresì utilizzate nei rilevati, per la loro formazione, anche le materie provenienti da scavi di opere d'arte e sempreché disponibile ed egualmente ritenute idonee e previa cernita e separazione dei materiali utilizzabili di cui sopra. Quando venissero a mancare in tutto o in parte i materiali di cui sopra, si provvederanno le materie occorrenti scavandole, o come si suol dire prelevandole, da cave di prestito che forniscano materiali riconosciuti pure idonei dalla Direzione dei Lavori.
Le dette cave di prestito da aprire a totale cura e spese dell'Appaltatore al quale sarà corrisposto il solo prezzo unitario di elenco per le materie scavate di tale provenienza, debbono essere coltivate in modo che, tanto durante l'esecuzione degli scavi quanto a scavo ultimato, sia provveduto al loro regolare e completo scolo e restino impediti ristagni di acqua ed impaludamenti. A tale scopo l'Appaltatore, quando occorra, dovrà aprire, sempre a sua cura e spese, opportuni fossi di scolo con sufficiente pendenza.
Le cave di prestito dovranno avere una profondità tale da non pregiudicare la stabilità di alcuna parte dell'opera appaltata, né comunque danneggiare opere pubbliche o private.
Il suolo costituente la base sulla quale si dovranno impiantare i rilevati dovrà essere accuratamente preparato, espurgandolo da piante, cespugli, erbe, canne, radici e da qualsiasi altra materia eterogenea, e trasportando fuori della sede del lavoro le materie di rifiuto.
La base dei suddetti rilevati, se ricadente su terreno pianeggiante, dovrà essere inoltre arata, e se cadente sulla scarpata di altro rilevato esistente o su terreno a declivio trasversale superiore al quindici per cento, dovrà essere preparata a gradini alti circa 30 cm, con inclinazione inversa a quella del rilevato esistente o del terreno.
La terra da trasportare nei rilevati dovrà essere anch'essa previamente espurgata da erbe, canne, radici e da qualsiasi altra materia eterogenea e dovrà essere disposta in rilevato a cordoli alti da 0,30 m a 0,50 m, bene pigiata ed assodata con particolare diligenza specialmente nelle parti addossate alle murature.
Sarà obbligo dell'Appaltatore, escluso qualsiasi compenso, di dare ai rilevati, durante la loro costruzione, quelle maggiori dimensioni richieste dall'assestamento delle terre, affinché, all'epoca del collaudo, i rilevati eseguiti abbiano dimensioni non inferiori a quelle prescritte.
Non si potrà sospendere la costruzione di un rilevato, qualunque sia la causa, senza che ad esso sia stata data una configurazione tale da assicurare lo scolo delle acque piovane. Nella ripresa del lavoro, il rilevato già eseguito dovrà essere espurgato dalle erbe e cespugli che vi fossero nati, nonché configurato a gradoni, praticandovi inoltre dei solchi per il collegamento delle nuove materie con quelle prima impiegate.
Qualora gli scavi ed il trasporto avvengano meccanicamente, si avrà cura che il costipamento sia realizzato costruendo il rilevato in strati di modesta altezza non eccedenti i 30 o i 50 centimetri. Comunque, dovrà farsi in modo che durante la costruzione si conservi un tenore di acqua conveniente, evitando di formare rilevati con terreni la cui densità ottima sia troppo rapidamente variabile col tenore in acqua, e si eseguiranno i lavori, per quanto possibile, in

Riproduzione del documento .
Protocollo n. 0029366/2022 del 25/07/2022

stagione non piovosa, avendo cura, comunque, di assicurare lo scolo delle acque superficiali e profonde durante la costruzione.
Per il rivestimento delle scarpate si dovranno impiegare terre vegetali per gli spessori previsti in progetto od ordinati dalla Direzione dei Lavori.

Art 3.4
RILEVATI COMPATTATI

I rilevati compattati saranno costituiti da terreni adatti, esclusi quelli vegetali (vedi norme di cui all'art. "*Qualità e Provenienza dei Materiali*" lettera f), da mettersi in opera a strati non eccedenti i 25-30 cm costipati meccanicamente mediante idonei attrezzi (rulli a punte, od a griglia, nonché quelli pneumatici zavorrati secondo la natura del terreno ed eventualmente lo stadio di compattazione - o con piastre vibranti) regolando il numero dei passaggi e l'aggiunta dell'acqua (innaffiamento) in modo da ottenere ancor qui una densità pari al 90% di quella Proctor. Ogni strato sarà costipato nel modo richiesto prima di procedere a ricoprirlo con altro strato ed avrà superiormente la sagoma della monta richiesta per l'opera finita, così da evitarsi ristagni di acqua e danneggiamenti. Qualora nel materiale che costituisce il rilevato siano incluse pietre, queste dovranno risultare ben distribuite nell'insieme dello strato: comunque nello strato superiore sul quale appoggia l'impianto della sovrastruttura tali pietre non dovranno avere dimensioni superiori a 10 cm.

Il terreno di impianto dei rilevati compattati che siano di altezza minore di 0,50 m, qualora sia di natura sciolta o troppo umida, dovrà ancor esso essere compattato, previa scarificazione, al 90% della densità massima, con la relativa umidità ottima. Se detto terreno di impianto del rilevato ha scarsa portanza lo si consoliderà preliminarmente per l'altezza giudicata necessaria, eventualmente sostituendo il terreno in posto con materiali sabbiosi o ghiaiosi.

Particolare cura dovrà aversi nei riempimenti e costipazioni a ridosso dei piedritti, muri d'ala, muri andatori ed opere d'arte in genere.

Sarà obbligo dell'Appaltatore, escluso qualsiasi compenso, di dare ai rilevati, durante la loro costruzione, quelle maggiori dimensioni richieste dall'assestamento delle terre, affinché all'epoca del collaudo i rilevati eseguiti abbiano dimensioni non inferiori a quelle prescritte.

Fa parte della formazione del rilevato oltre la profilatura delle scarpate e delle banchine e dei cigli, e la costruzione degli arginelli se previsti, il ricavare nella piattaforma, all'atto della costruzione e nel corso della sistemazione, il cassonetto di dimensione idonea a ricevere l'ossatura di sottofondo e la massicciata.

Non si potrà sospendere la costruzione di un rilevato, qualunque ne sia la causa, senza che ad esso sia stata data una configurazione tale da assicurare lo scolo delle acque piovane. Nella ripresa del lavoro il rilevato già eseguito dovrà essere spurgato dalle erbe e cespugli che vi fossero nati, nonché configurato a gradoni, praticandovi inoltre dei solchi per il collegamento delle nuove materie con quelle prima impiegate.

In corso di lavoro l'Appaltatore dovrà curare l'apertura di fossetti di guardia a monte scolanti, anche provvisori, affinché le acque piovane non si addossino alla base del rilevato in costruzione.

Nel caso di rilevati compattati su base stabilizzata, i fossi di guardia scolanti al piede dei rilevati dovranno avere possibilmente il fondo più basso dell'impianto dello strato stabilizzato.

Art 3.5
RILEVATI E RINTERRI ADDOSSATI ALLE MURATURE E RIEMPIMENTI CON PIETRAME

Per rilevati e rinterri da addossarsi alle murature dei manufatti o di altre opere qualsiasi, si dovranno sempre impiegare materie sciolte, silicee o ghiaiose, restando vietato in modo assoluto l'impiego di quelle argillose ed in generale di tutte quelle che con l'assorbimento di acqua si rammolliscono e si gonfiano, generando spinte.

Riproduzione del documento . Protocollo n. 0029366/2022 del 25/07/2022

Nella formazione dei suddetti rilevati, rinterri e riempimenti, nel rispetto delle norme vigenti, del D.Lgs. n.152/2006 e s.m.i. e del d.P.R. n.120/2017 "Regolamento recante la disciplina semplificata della gestione delle terre e rocce da scavo", dovrà essere usata ogni diligenza perché la loro esecuzione proceda per strati orizzontali di eguale altezza da tutte le parti, disponendo contemporaneamente le materie bene sminuzzate con la maggiore regolarità e precauzione possibile, in modo da caricare uniformemente le murature su tutti i lati e da evitare le sfiancature che potrebbero derivare da un carico mal distribuito.

Le materie trasportate in rilevato o rinterro con vagoni o carretti non potranno essere scaricate direttamente contro le murature, ma dovranno depositarsi in vicinanza dell'opera per essere riprese e poi trasportate con carriole, barelle ed altro mezzo, purché a mano, al momento della formazione dei suddetti rinterri.

Per tali movimenti di materie dovrà sempre provvedersi alla pilonatura delle materie stesse, da farsi per quella larghezza e secondo le prescrizioni che verranno indicate dalla Direzione dei Lavori.

È vietato di addossare terrapieni a murature di fresca costruzione.

Tutte le riparazioni o ricostruzioni che si rendessero necessarie per la mancata od imperfetta osservanza delle prescrizioni del presente articolo, saranno a tutto carico dell'Appaltatore.

Nella effettuazione dei rinterri l'Appaltatore dovrà attenersi alle seguenti prescrizioni ed oneri:

a) La bonifica del terreno dovrà essere eseguita, oltre quando prevista dal progetto, ogni qualvolta nel corso dei lavori si dovessero trovare delle zone di terreno non idoneo e/o comunque non conforme alle specifiche di progetto.

b) Se il terreno in sito risultasse altamente compressibile, non compattabile, dotato di scadenti caratteristiche meccaniche o contenente notevoli quantità di sostanze organiche, esso dovrà essere sostituito con materiale selezionato appartenente ai gruppi secondo UNI EN 13285, UNI EN ISO 14688-1:
   - A1, A2, A3 se proveniente da cave di prestito;
   - A1, A2, A3, A4 se proveniente dagli scavi.

   Il materiale dovrà essere messo in opera a strati di spessore non superiore a 50 cm (materiale sciolto) e compattato fino a raggiungere il 95% della densità secca AASHTO. Per il materiale dei gruppi A2 ed A4 gli strati dovranno avere spessore non superiore a 30 cm (materiale sciolto). Il modulo di deformazione dovrà risultare non inferiore a 200 kg/cm2 su ogni strato finito.

c) Nel caso in cui la bonifica di zone di terreno di cui al punto b) debba essere eseguita in presenza d'acqua, l'Appaltatore dovrà provvedere ai necessari emungimenti per mantenere costantemente asciutta la zona di scavo da bonificare fino ad ultimazione dell'attività stessa; per il rinterro dovrà essere utilizzato materiale selezionato appartenente esclusivamente ai gruppi A1 ed A3 secondo UNI EN 13285, UNI EN ISO 14688-1.

d) Al di sotto del piano di posa dei rilevati dovrà essere eseguito un riempimento di spessore non inferiore a 50 cm (materiale compattato) avente funzione di drenaggio. Questo riempimento sarà costituito da ghiaietto o pietrischetto di dimensioni comprese fra 4 e 20 mm con percentuale massima del 5% di passante al crivello 4 UNI.

Il materiale dovrà essere steso in strati non superiori a 50 cm (materiale soffice) e costipato mediante rullatura fino ad ottenere un modulo di deformazione non inferiore a 200 kg/cm2.

I riempimenti di pietrame a secco per drenaggi, fognature, vespai, banchettoni di consolidamento e simili dovranno essere formati con pietre da collocarsi in opera a mano e ben costipate, al fine di evitare cedimenti per effetto dei carichi superiori.

Per drenaggi o fognature si dovranno scegliere le pietre più grosse e regolari e possibilmente a forma di lastroni per impiegarle nella copertura dei sottostanti pozzetti e cunicoli, ed usare negli strati inferiori il pietrame di maggiori dimensioni, impiegando, nell'ultimo strato superiore, pietrame minuto, ghiaia o anche pietrisco, per impedire alle terre sovrastanti di penetrare o scendere, otturando così gli interstizi fra le pietre. Sull'ultimo strato di pietrisco si dovranno pigiare convenientemente le terre, con le quali dovrà completarsi il riempimento dei cavi aperti per la costruzione delle fognature o drenaggi.

Art. 3.6

Riproduzione del documento . Protocollo n. 0029366/2022 del 25/07/2022

PIETRE NATURALI

Pietre naturali

Le pietre naturali da impiegarsi nelle murature, nei drenaggi, gabbionate, scogliere e per qualsiasi altro lavoro, dovranno essere sostanzialmente compatte ed uniformi, ripulite da cappellaccio, esenti da piani di sfaldamento, da screpolature, peli, venature e scevre di sostanze estranee. Esse dovranno avere dimensioni adatte al loro particolare, offrire una resistenza proporzionata all'entità della sollecitazione cui saranno soggette, e devono essere efficacemente aderenti alle malte. Saranno, pertanto, assolutamente escluse le pietre marnose e quelle alterabili all'azione degli agenti atmosferici e dell'acqua corrente.

Le pietre da taglio oltre a possedere i requisiti ed i caratteri generali sopra indicati, dovranno avere struttura uniforme, essere prive di fenditure, cavità e litoclasi, essere sonore alla percussione e di perfetta lavorabilità.

Art. 3.7
MATERIALI PER MASSICCIATE E FONDAZIONI STRADALI

Materiali per massicciate stradali

Dovranno essere scelti i materiali più duri, compatti e resistenti di fiume o di cava, con resistenza a compressione non inferior\e a 1.500 kg/cmq. Dovranno essere puliti ed asciutti, assolutamente privi di polvere, materie terrose o fangose e di qualsiasi altra impurità.

Materiali per fondazioni stradali

Dovrà essere impiagato materiale di cava o derivante da frantumazione opportunamente dosato al fine di ottenere una curva granulometrica standard di seguito esemplificata.

A titolo di base per lo studio della curva granulometrica definita, si prescrive la formula seguente:

Tipo del vaglio	Percentuale in peso del passante per il vaglio a fianco segnato 3 pollici
3 pollici	100
2 pollici	65-100
1 pollice	45-75
3/8 pollice	30-60
n. 4 serie ASTM	25-50
n. 10 serie ASTM	20-40
n. 40 serie ASTM	10-25
n. 200 serie ASTM	3-10

L'Appaltatore ha l'obbligo di far eseguire, presso un laboratorio ufficiale riconosciuto prove sperimentali sui campioni ai fini della designazione della composizione da adottarsi.
La Direzione dei Lavori sulla base dei risultati di dette prove ufficialmente documentate, si riserva di dare l'approvazione sul miscuglio prescelto.
Tale approvazione non menomerà in alcun caso la responsabilità dell'Appaltatore sul raggiungimento dei requisiti finali della fondazione in opera.
Le altre caratteristiche del misto granulometrico dovranno essere le seguenti:
— Ip: 6%
— Limite di liquidità: 26%
— C.B.R. post-saturazione: 50% a mm 2,54 di penetrazione
— Rigonfiabilità: 1% del volume.
Il costipamento dovrà raggiungere una densità di almeno il 95% di quella ottenuta con la prova AASHO "Standard" e la percentuale dei vuoti d'aria, un valore inferiore o uguale a quello relativo alla suddetta densità.

Riproduzione del documento . Protocollo n. 0029366/2022 del 25/07/2022

Gli strati in suolo stabilizzato non dovranno essere messi in opera durante periodi di gelo o su sottofondi a umidità superiore a quella di costipamento o gelati, né durante periodi di pioggia e neve.
La fondazione avrà lo spessore di cm 30 dopo la compattazione e sarà costruita a strati di spessore variabile da cm 10 a cm 20 a costipamento avvenuto a seconda delle caratteristiche delle macchine costipanti usate.

Pietra per sottofondi.
La pietra per sottofondi dovrà provenire da cave e dovrà essere fornita nella pezzatura non inferiore a cm 15, cm 18, cm 20, se fornita in pezzatura superiore dovrà essere dimezzata durante la posa; dovrà essere della migliore qualità, di forte coesione e di costante omogeneità. Sarà scartata inderogabilmente tutta quella proveniente da cappellaccio o quella prossima a venature di infiltramento.

Detrito di cava o tout-venant di cava o dl frantoio
Quando per gli strati di fondazione della sovrastruttura stradale sia necessario utilizzare detriti di cava, il materiale dovrà essere in ogni caso non solubile né plasticizzabile ed avere un C.B.R. di almeno 40 allo stato saturo. Dal punto di vista granulometrico non sono necessarie prescrizioni specifiche per i materiali teneri (tufi, arenarie) in quanto la loro granulometria si modifica e si adegua durante la cilindratura; per materiali duri la granulometria dovrà essere assortita in modo da presentare una minima percentuale di vuoti. Di norma la dimensione massima degli aggregati non dovrà superare i 10 cm.
Per gli strati superiori si farà ricorso a materiali lapidei duri, tali da assicurare la minima percentuale di vuoti; il potere legante del materiale non dovrà essere inferiore a 30; la dimensione massima degli aggregati non dovrà superare i 6 cm.

Art 3.8
SCAVI DI SBANCAMENTO

Per scavi di sbancamento o tagli a sezione aperta si intendono quelli praticati al di sopra del piano orizzontale, passante per il punto più depresso del terreno naturale o per il punto più depresso delle trincee o splateamenti, precedentemente eseguiti ed aperti almeno da un lato.

Quando l'intero scavo debba risultare aperto su di un lato (caso di un canale fugatore) e non venga ordinato lo scavo a tratti, il punto più depresso è quello terminale.

Appartengono alla categoria degli scavi di sbancamento così generalmente definiti tutti i cosiddetti scavi di splateamento e quelli per allargamento di trincee, tagli di scarpate di rilevati per costruirvi opere di sostegno, scavi per incassatura di opere d'arte (spalle di ponti, spallette di briglie, ecc.) eseguiti superiormente al piano orizzontale determinato come sopra, considerandosi come piano naturale anche l'alveo dei torrenti e dei fiumi.

Art 3.9
SCAVI DI FONDAZIONE

Per scavi di fondazione in generale si intendono quelli ricadenti al di sotto del piano orizzontale di cui all'articolo precedente, chiusi fra le pareti verticali riproducenti il perimetro delle fondazioni delle opere d'arte. Qualunque sia la natura e la qualità del terreno, gli scavi per fondazione dovranno essere spinti fino alla profondità che dalla Direzione dei Lavori verrà ordinata all'atto della loro esecuzione.

Le profondità che si trovino indicate nei disegni di consegna sono perciò di semplice avviso e la Stazione Appaltante si riserva piena facoltà di variarle nella misura che reputerà più conveniente, senza che ciò possa dare all'Appaltatore motivo alcuno di fare eccezioni o domande di speciali compensi, avendo egli soltanto diritto al pagamento del lavoro eseguito, coi prezzi contrattuali stabiliti per le varie profondità da raggiungere.

È vietato all'Appaltatore, sotto pena di demolire il già fatto, di porre mano alle murature prima che la Direzione dei Lavori abbia verificato ed accettato i piani delle fondazioni.

Riproduzione del documento . Protocollo n. 0029366/2022 del 25/07/2022

I piani di fondazione dovranno essere generalmente orizzontali, ma per quelle opere che cadono sopra a falde inclinate potranno, a richiesta della Direzione dei Lavori, essere disposti a gradini ed anche con determinate contropendenze.

Gli scavi di fondazione dovranno di norma essere eseguiti a pareti verticali e l'Appaltatore dovrà, occorrendo, sostenerle con conveniente armatura e sbadacchiature, restando a suo carico ogni danno alle cose ed alle persone che potesse verificarsi per smottamenti o franamenti dei cavi. Questi potranno però, ove ragioni speciali non lo vietino, essere eseguiti con pareti a scarpata. In questo caso non sarà compensato il maggiore scavo eseguito, oltre quello strettamente occorrente per la fondazione dell'opera, e l'Appaltatore dovrà provvedere a sue cure e spese al successivo riempimento del vuoto rimasto intorno alle murature di fondazione dell'opera, con materiale adatto, ed al necessario costipamento di quest'ultimo.

Analogamente dovrà procedere l'Appaltatore senza ulteriore compenso a riempire i vuoti che restassero attorno alle murature stesse, pure essendosi eseguiti scavi a pareti verticali, in conseguenza dell'esecuzione delle murature con riseghe in fondazione.

Per aumentare la superficie d'appoggio la Direzione dei Lavori potrà ordinare per il tratto terminale di fondazione per un'altezza sino ad un metro, che lo scavo sia allargato mediante scampanatura, restando fermo quanto sopra detto circa l'obbligo dell'Appaltatore, ove occorra, di armare convenientemente durante i lavori la parete verticale sovrastante.

Qualora gli scavi si debbano eseguire in presenza di acqua e questa si elevi negli scavi, non oltre però il limite massimo di 20 cm (di seguito contemplato), l'Appaltatore dovrà provvedere, se richiesto dalla Direzione dei Lavori, all'esaurimento dell'acqua stessa coi mezzi che saranno ritenuti più opportuni.

L'Appaltatore dovrà provvedere, a sua cura, spesa ed iniziativa, alle suddette assicurazioni, armature, puntellature e sbadacchiature, nelle quantità e robustezza che per la qualità delle materie da scavare siano richieste, adottando anche tutte le altre precauzioni che fossero ulteriormente riconosciute necessarie, senza rifiutarsi per nessun pretesto di ottemperare alle prescrizioni che al riguardo, e per garantire la sicurezza delle cose e delle persone, gli venissero impartite dalla Direzione dei Lavori. Il legname impiegato a tale scopo, sempreché non si tratti di armature formanti parte integrante dell'opera, da lasciare quindi in loco in proprietà della Stazione Appaltante, resterà di proprietà dell'Appaltatore, che potrà perciò recuperarlo ad opera compiuta. Nessun compenso spetta all'Appaltatore se, per qualsiasi ragione, tale recupero possa risultare soltanto parziale od anche totalmente negativo.

Gli scavi di fondazione che si devono eseguire a profondità maggiore di 20 cm (centimetri venti) sotto il livello costante a cui si stabiliscono le acque eventualmente esistenti nel terreno, sono considerati come scavi subacquei per tutto il volume ricadente al disotto del piano di livello situato alle cennate profondità d'acqua di 20 cm. Quindi il volume ricadente nella zona dei 20 centimetri suddetti verrà considerato, e perciò pagato, come gli scavi di fondazione in presenza di acqua, precedentemente indicati, ma non come scavo subacqueo.

Gli scavi subacquei saranno invece pagati col relativo prezzo di elenco, nel quale sono compresi tutti gli occorrenti aggottamenti od esaurimenti di acqua con qualsiasi mezzo siano eseguiti o si ritenga opportuno eseguirli.

In mancanza del prezzo suddetto e qualora si stabilissero acque nei cavi in misura superiore a quella di cui sopra, l'Appaltatore dovrà ugualmente provvedere ai necessari esaurimenti col mezzo che si ravviserà più opportuno: e tali esaurimenti saranno compensati a parte ed in aggiunta ai prezzi di elenco per gli scavi in asciutto od in presenza di acqua.

L'Appaltatore sarà però tenuto ad evitare l'affluenza entro i cavi di fondazione di acque provenienti dall'esterno. Nel caso che ciò si verificasse resterà a suo totale carico la spesa per i necessari aggottamenti.

Art 3.10
ARMATURE E SBADACCHIATURE SPECIALI PER GLI SCAVI DI FONDAZIONI

Le armature occorrenti per gli scavi di fondazione debbono essere eseguite a regola d'arte ed assicurate in modo da impedire qualsiasi deformazione dello scavo e lo smottamento delle materie. Esse restano a totale carico dell'Appaltatore, essendo compensate col prezzo di elenco per lo scavo

Riproduzione del documento . Protocollo n. 0029366/2022 del 25/07/2022

finché il volume del legname non supera il ventesimo del volume totale dello scavo nella parte le cui pareti vengono sostenute da armature. Quando il volume dei legnami supera invece tale limite, le armature sono pagate col compenso previsto in elenco e che si applica al volume dei legnami e tavole in opera per la parte eccedente il ventesimo di cui sopra, rimanendo gli eventuali materiali di ricavo dalla demolizione delle armature in proprietà dell'Appaltatore.

Art 3.11
PARATIE O CASSERI IN LEGNAME PER FONDAZIONI

Le paratie o casseri in legname occorrenti per le fondazioni debbono essere formati con pali o tavoloni o palancole infissi nel suolo e con longarine o filagne di collegamento in uno o più ordini, a distanza conveniente, della qualità e dimensioni che saranno prescritte. I tavoloni debbono essere battuti a perfetto contatto l'uno con l'altro; ogni palo o tavolone che si spezzi sotto la battitura, o che nella discesa devii dalla verticale, deve essere estratto e sostituito a cura ed a spese dell'Appaltatore; esso può essere reinserito regolarmente se ancora utilizzabile a giudizio della Direzione dei Lavori.

Le teste dei pali o dei tavoloni debbono essere munite di adatte cerchiature in ferro per evitare le scheggiature e gli altri guasti che possono essere causati dai colpi di maglio. Le punte dei pali e dei tavoloni debbono essere munite di puntazze di ferro quando la Direzione dei Lavori lo giudichi necessario.

Le teste delle palancole debbono essere portate al livello delle longarine, recidendo la parte sporgente quando sia stata riconosciuta l'impossibilità di farle maggiormente penetrare nel terreno.

Quando le condizioni del sottosuolo lo permettono, i tavoloni o le palancole anziché infissi nel terreno, possono essere posti orizzontalmente sulla fronte dei pali verso lo scavo e debbono essere assicurati ai pali stessi mediante robusta ed abbondante chiodatura, in modo da formare una parete stagna e resistente.

Art. 3.12
INTERVENTI COMBINATI DI CONSOLIDAMENTO

3.12.1 GRATA VIVA

a) di versante
b) spondale

Sostegno di scarpate e versanti in erosione molto ripidi con substrato compatto (che non deve essere smosso) con grata in tondame di larice, altra resinosa o castagno di Ø 15-40 cm e lunghezza 2-5 m, fondata su un solco in terreno stabile o previa collocazione di un tronco longitudinale di base, con gli elementi verticali distanti 1-2 m e quelli orizzontali, chiodati ai primi, distanti da 0,40 a 1,00 m, con maggiore densità all'aumentare dell'inclinazione del pendio (in genere si lavora su pendenze di 45°-55°); fissaggio della grata al substrato mediante picchetti di legno di Ø 8-10 cm e lunghezza 1 m, o di ferro di dimensioni idonee per sostenere la struttura; riempimento con inerte terroso locale alternato a talee e ramaglia disposta a strati, in appoggio alle aste orizzontali con eventuale supporto di una griglia metallica per un miglior trattenimento del terreno. L'intera superficie verrà anche seminata e in genere piantata con arbusti autoctoni. La grata può essere semplice o doppia a seconda della profondità e forma dello scoscendimento. La radicazione delle piante si sostituirà nel tempo alla funzione di consolidamento della struttura in legname. L'altezza massima possibile per le grate vive non supera in genere i 15-20 m.

Inoltre, risulta necessario proteggere la testa della grata da eventuali infiltrazioni di acqua che potrebbero creare problemi di erosione e portare allo scalzamento della struttura; a tale scopo si potrà realizzare una canalizzazione a monte.

3.12.2 PALIFICATA SPONDALE CON PALO VERTICALE FRONTALE

Consolidamento di sponde subverticali mediante tondami di resinosa o di castagno di Ø 20–25 cm e di 3-5 m di lunghezza, infissi verticalmente per almeno 2/3 e addossati alla sponda stessa, dietro i quali vengono collocati tronchi orizzontali paralleli alla sponda alternati ad altri tronchi di

Riproduzione del documento . Protocollo n. 0029366/2022 del 25/07/2022

minimo 1 m di lunghezza inseriti nella sponda in senso trasversale. I singoli tondami vengono fissati l'uno all'altro con chiodi con testa o barre filettate in tondino Ø 14 mm. Gli interstizi tra i tondami longitudinali vengono riempiti con massi o con gabbioni cilindrici sino al livello di magra dell'acqua. Negli interstizi sovrastanti, vengono inserite fascine di salice (tamerici in acque salmastre) leggermente ricoperte di terreno per assicurare la radicazione dei rami. Dalle fascine si sviluppa una vegetazione arbustiva riparia con funzione naturalistica e nel tempo anche statica mediante la radicazione che va a sostituirsi al tondame destinato a marcire. La struttura si presta anche alla creazione di tane per ittiofauna ricavando delle nicchie nella parte sommersa sostenute da legname (al posto del pietrame di riempimento) e nelle quali si possono collocare delle fascine morte.

3.12.3 PALIFICATA VIVA DI SOSTEGNO

a) a parete semplice
b) a parete doppia
c) spondale

Consolidamento di pendii franosi con palificata in tondami di larice o castagno Ø 20-30 cm posti alternativamente in senso longitudinale ed in senso trasversale (L = 1,50-2,00 m) a formare un castello in legname e fissati tra di loro con chiodi con testa o tondini di ferro Ø 14 mm e lunghezza di poco inferiore ai due tronchi sovrapposti; la palificata andrà interrata con una pendenza di 10°–15° verso monte ed il fronte avrà anche una pendenza di 60° per garantire la miglior crescita delle piante; una fila di putrelle potrà ulteriormente consolidare la palificata alla base; l'intera struttura verrà riempita con l'inerte ricavato dallo scavo e negli interstizi tra i tondami orizzontali verranno collocate talee legnose di Salici, Tamerici od altre specie adatte alla riproduzione vegetativa nonché pian-te radicate di specie arbustive pioniere. Rami e piante dovranno sporgere per 10-25 cm dalla palificata ed arrivare nella parte posteriore sino al terreno naturale. Gli interstizi tra i tondami vengono riempiti con massi sino al livello di magra dell'argine:

a) a parete semplice: una sola fila orizzontale esterna di tronchi e gli elementi più corti perpendicolari al pendio sono appuntiti ed inseriti nel pendio stesso. L'altezza di questo tipo di palificata è in genere modesta (1-1,5 m);
b) a parete doppia: fila di tronchi longitudinali sia all'esterno sia all'interno. La palificata potrà essere realizzata per singoli tratti non più alti di 2–2,5 m, poiché la capacità consolidante delle piante si limita a 2-3 m di profondità;
c) di difesa spondale: una fila di massi posti al piede della palificata, a contatto con l'acqua, legati con una fune di acciaio di Ø 16 mm e ulteriormente fissati con piloti in profilato metallico di lunghezza di 2 m, infissi nel fondo per almeno ¾ della lunghezza.

Per un fissaggio corretto con i tondini in ferro (passanti di Ø 14 mm), bisogna perforare parzialmente i due tronchi da fissare, in modo da avere una salda presa senza il rischio di provocare rotture o fessurazioni del legno. Inoltre, il posizionamento sfalsato dei traversi è a favore della stabilità.

Il periodo d'intervento corrisponde al riposo vegetativo.

L'effetto consolidante della struttura in legno, una volta marcita, sarà sostituito dallo sviluppo dell'apparato radicale.

3.12.4 PALIFICATA VIVA ROMA

a) su versante
b) spondale

Consolidamento di pendii franosi o sponde in erosione con palificata in tondami di castagno o larice Ø 20÷25 cm posti a formare una struttura triangolare in legname, con i montanti, i tiranti ed i traversi di L= 2,50÷3,00 m e fissati tra di loro con tondini e barre filettate in acciaio con dadi e rondelle Ø 14 mm; la palificata andrà interrata con una pendenza del 10÷15 % verso monte ed il fronte avrà una pendenza di circa 65° per garantire la miglior crescita delle piante; una fila di pali infissi potrà ulteriormente consolidare la palificata alla base; sui trasversi di base sarà posata una

Riproduzione del documento . Protocollo n. 0029366/2022 del 25/07/2022

rete in acciaio zincata e plastificata di maglia 6x8 cm., per la ripartizione del carico del terreno di riempimento sulla fondazione. Sarà effettuato l'inserimento di pietrame di pezzatura superiore al diametro del trasverso nelle camere al di sotto del livello medio dell'acqua sul fronte esterno ed un riempimento con inerte nella zona retrostante; analogamente sarà effettuato l'inserimento di fascine vive (di diametro superiore allo spazio tra i tronchi correnti) e talee di salici, tamerici od altre specie con capacità di propagazione vegetativa, nonché di piante radicate di specie arbustive pioniere nelle camere al di sopra del livello medio dell'acqua e riempimento con inerte nella zona retrostante fino a completa copertura dell'opera e riprofilatura di raccordo con la scarpata di sponda.

Rami e piante dovranno sporgere circa 10 cm dalla palificata ed arrivare nella parte posteriore sino al terreno naturale.

La palificata potrà essere realizzata per singoli tratti non più alti di 1,8÷2 m.

Nel caso della difesa spondale, b), sarà posta una fila di massi al piede della palificata, a contatto con l'acqua, legati con una fune d'acciaio di Ø 16 mm e ulteriormente fissati con pali in legno o in profilato metallici di lunghezza di 2 m, infissi nel fondo per almeno 2/3 della lunghezza.

3.12.5 SBARRAMENTO VIVO

Formazione di sbarramenti costituiti da due file di pali di diametro e lunghezza proporzionale alla situazione idraulica e geomorfologica (in genere si usa un Ø di 10-15 cm L 100–130 cm), tra le quali vengono introdotti sterpi secchi e fascine sommerse; i pali saranno controventati a coppie con filo di ferro Ø 5 mm; all'interno del pacchetto potranno essere inserite ramaglie, fascine e talee di salice, nei casi di livelli dell'acqua con scarsa variabilità; lo sbarramento verrà disposto parallelamente alla linea di sponda come frangiflutto per la creazione di tratti protetti, tutela di canneti e incremento di spazi vitali per la fauna acquatica.

3.12.6 PENNELLO VIVO

Formazione di pennelli a partire dalla riva e posizionati: ad angolo retto, con inclinazione verso valle (declinanti) o verso monte (inclinanti) rispetto alla direzione del flusso, costituiti da pali infissi di lunghezza variabile (in genere 100-150 cm sopra il fondo alveo e Ø 20-30 cm) disposti a file singole o multiple, all'interno dei quali vengono deposte fascine o rami o verghe di salice. La struttura, che trova applicazione in corsi d'acqua con larghezza minima di circa 10 metri, verrà posizionata in modo da determinare una riduzione della forza erosiva dell'acqua dell'erosione e al contempo un deposito del trasporto solido.

Per quanto concerne la modalità di esecuzione, si esegue uno scavo di fondazione come base di appoggio dei materiali costituenti i pennelli, con profondità di circa 30-50. Si infiggono quindi le file di pali in legname, che possono essere 2 o 3 a seconda delle dimensioni che si vogliono realizzare.

Il corpo d'opera, alla fine, viene riempito con fascine e ramaglie di salice, ghiaia e pietrame da reperirsi preferibilmente in loco.

A monte e a valle del pennello dovrà essere realizzata una protezione in massi di pezzatura ed altezza dettate dalle caratteristiche idrodinamiche del corso d'acqua.

3.12.7 TRAVERSA VIVA A PETTINE

a) in pietrame e talee
b) in fascinate e talee
c) in gabbionata cilindrica e talee

Formazione di traverse costituite da pettini o soglie nel tratto di golena in erosione partendo dalla sponda erosa sino alla linea di sponda progettata, mediante scavo di solchi di circa 30 x 50 cm con accumulo lato valle del materiale scavato, infissione nel solco di rami vivi di salice di 100-150 cm di lunghezza rivolti verso valle con un angolo di 45°-60°, a formare una barriera molto fitta e senza lacune; consolidamento della ramaglia mediante riempimento del solco a monte con pietrame (variante a) o con fascine (variante b) o con gabbionate cilindriche (variante c) poste con la parte

Riproduzione del documento . Protocollo n. 0029366/2022 del 25/07/2022

superiore all'altezza del livello medio dell'acqua. Particolare cura dovrà essere posta nella finitura delle due estremità: la "testa" verso l'acqua andrà costruita con rami di salice disposti a ventaglio attorno alla testa in pietrame; la "radice" lato sponda, andrà impostata in profondità e rialzando il coronamento.

Per ottenere un'efficace difesa del tratto in erosione ed un interramento nel tempo, andranno realizzate varie file di traverse disposte ad angolo retto rispetto al filone della corrente, tranne la prima a monte (angolo acuto verso la corrente) e l'ultima a valle (angolo ottuso). Le traverse verranno collocate a distanza di una volta sino ad una volta e mezzo della loro lunghezza. In caso di corsi d'acqua a forte capacità erosiva il sistema di traverse vive andrà abbinato con graticciate o con opere longitudinali lungo la futura linea di sponda.

3.12.8 REPELLENTE DI RAMAGLIA A STRATI

Formazione di repellente in pali infissi e ramaglia a strati con funzione di difesa sia longitudinale che trasversale, costituita da un corpo di strati di fascine o di ramaglia alternati con tout-venant ghiaioso in genere prelevato dall'alveo, sostenuto da file di pali di dimensione e passo funzione del tipo di fondo e del livello dell'acqua. Nel caso di ricostruzione della linea spondale le punte dei rami dovranno terminare esattamente in corrispondenza della linea di sponda progettata. Il piede della costruzione a strati verrà ulteriormente consolidato con pietrame nel tratto di oscillazione del livello dell'acqua.

3.12.9 RULLO SPONDALE CON ZOLLE (PANI) DI CANNE

a) in rete metallica
b) in georete sintetica

Per il consolidamento di tratti di sponda in erosione di canali, corsi d'acqua a bassa pendenza, laghi, lagune, con limitate oscillazioni del livello dell'acqua, con trasporto solido limitato a limi in sospensione, in genere su substrati sabbioso - limosi debolmente ghiaiosi, verrà realizzato un rullo cilindrico in rete zincata (plastificata se in presenza di acque salmastre o salse) di maglia minima 8x10 cm (variante a) o in georete sintetica (variante b), disposta a telo aperto di larghezza minima di 120 - 160 cm, in un solco predisposto di minimo 40 x 40 cm, sostenuto da pali di legno verso l'esterno e sul fondo, opportunamente dimensionati e intercalati in funzione del substrato e dello sforzo; il telo viene riempito di tout-venant ghiaioso (pezzatura 80-120 mm) o sabbioso per i 2/3 inferiori (in tal caso la rete va rivestita con un geotessuto filtrante sintetico o in fibra vegetale o va adottata la georete sintetica). Nella variante b) sopra vengono collocati pani di canne ed altre specie igrofile (Phragmites, Typha, Schoenoplectus, Phalaris, Carex, ecc.), il tutto verrà poi richiuso e legato a cilindro con filo di ferro. Il rullo ad operazione conclusa dovrà sporgere per 5-10 cm sul livello medio dell'acqua. Il raccordo con la sponda verrà realizzato con ramaglie o fascine di salici e tamerici. La lavorazione potrà avvenire durante il periodo di riposo vegetativo, possibilmente in primavera prima della germogliazione.

3.12.10 RULLO CON RAMAGLIA VIVA

a) in georete sintetica
b) in rete metallica

In analogia al punto precedente potranno essere realizzati rulli in geotessuto sintetico riempiti da materiale ghiaioso o terroso abbinati a ramaglia viva e morta di salici, tamerici o altre specie con analoghe proprietà vegetative (Ø 8-15 cm), disposta a sostegno come sottofondo al rullo e internamente ad esso nella parte periferica inferiore e superiore.

La lavorazione prevede:

- scavo di un basamento in contropendenza al piede della sponda;
- disposizione di ramaglia trasversalmente alla linea di flusso;

Riproduzione del documento . Protocollo n. 0029366/2022 del 25/07/2022

- stesura della rete zincata con maglia 8x10 (conforme alle UNI EN 10223-3 e 10244-2 Classe A tab. 1 per la zincatura) o del geotessile in teli larghi 2-4 m e lunghi secondo necessità;
- rivestimento con ramaglia, ricarico del materiale da riempimento;
- copertura con ulteriore strato di ramaglia;
- chiusura a rullo e cucitura con filo di ferro (diametro minimo 2 mm) con eventuale ausilio di mezzi d'opera per diametri vicini ad 1 m;
- fissaggio del rullo mediante pali d'acciaio di 1-3 m di lunghezza e Ø 16-22 mm, battuti attraverso il rullo.

La variante b) in rete metallica potrà essere applicata solo in presenza di inerte ghiaioso di riempimento di diametro superiore a 80-120 mm. La difesa in rullo e ramaglia verrà attuata su fondali limosi e fangosi che male sopportano i carichi (es. scogliera) e con fondi movimentati. La collocazione avverrà nel periodo di riposo vegetativo e in modo che la ramaglia di base non si trovi sott'acqua per oltre tre mesi in tale periodo.

3.12.11 RULLO SPONDALE IN FIBRA DI COCCO

In analogia ai punti precedenti potranno venir realizzati rulli in fibra biodegradabile, in genere in cocco, costituiti da una rete in fibra sintetica o biodegradabile in cocco di maglia massima 60 x 80 mm riempiti in fibra di cocco naturale, con fibre di 10-16 cm, di peso secco per metro lineare di rullo tra 4 e 40 kg in funzione del Ø da 20 a 60 cm, con una resistenza a rottura di 13 kPa ed una deformazione di rottura pari al 6,5%. I rulli saranno a moduli cuciti lunghi da 3 a 6 m e cuciti con filo di nylon di Ø di 5 mm e fissati al substrato con pali in legno di diametro e lunghezza funzionali alle caratteristiche di progetto ed al numero di file sovrapposte. In genere per rulli disposti a fila unica si prevedono pali di Ø 8–10 cm lunghi 100–150 cm e distanti 80 cm. I rulli stessi potranno essere piantati con specie idonee alle caratteristiche locali, in genere canne, carici e specie salsoresistenti nelle zone ad acqua salmastra. A tergo dei rulli verrà effettuata la messa in opera di fascine o ramaglie vive di salici o tamerici da disporre a raccordo lato sponda.

La durata prevista dei rulli è di 3-5 anni ed il progetto dovrà tener conto della sostituzione della funzione meccanica e di drenaggio del rullo stesso da parte delle specie piantate. Il rullo ad operazione conclusa dovrà sporgere per 5-10 cm sul livello medio dell'acqua. La lavorazione potrà avvenire durante il periodo di riposo vegetativo, possibilmente in primavera prima della germogliazione.

3.12.12 MURO CELLULARE (ALVEOLARE) RINVERDITO

a) In calcestruzzo
b) In legno
c) Spondale

Formazione di muri cellulari o alveolari con elementi prefabbricati in calcestruzzo (variante a) di varia forma e dimensioni (a trave, a tubo, a piastra, a contenitori sovrapposti, ecc.). Il metodo va considerato ai confini dell'Ingegneria Naturalistica in quanto la funzione statica è totalmente legata alla struttura in cls, mentre le piante consolidano solo il terreno di riempimento. Inoltre le superfici in cls dei moduli esaltano i problemi legati all'insolazione e al deficit idrico estivo limitando le possibilità di crescita delle piante. Questo limite d'impiego si aggrava nelle regioni centro meridionali.

Pur nella notevole varietà costruttiva e strutturale dei diversi sistemi di muro prefabbricato in commercio, valgono alcune prescrizioni funzionali comuni:

- verifica della stabilità geomeccanica complessiva della base d'appoggio e della stabilità propria della struttura;
- dimensionamento minimo della parte alveolare frontale tale da consentire la crescita delle piante;
- riempimento con inerte drenante nella parte posteriore a contatto con il versante riempimento con terreno vegetale nel 1/4 fronte esterno;

Riproduzione del documento . Protocollo n. 0029366/2022 del 25/07/2022

- altezza e inclinazione del muro, forma dei paramenti frontali e sistemi di convogliamento acqua tali da garantire l'affluenza di acque meteoriche o di irrigazione nel fronte esterno;
- inerbimento e messa a dimora di specie arbustive a comportamento pioniero e xeroresistenti.

Nella variante b) gli elementi costruttivi prefabbricati del muro sono in legname squadrato, trattati con sali minerali impregnanti contro l'attacco di funghi ed insetti, che consente altezze da 1 a 8 m e durata dichiarata 40-50 anni.

Per la natura dei materiali vi sono dei vantaggi rispetto al cls sia estetici che rispetto alla crescita delle piante. Vi è il rischio di alveoli di dimensione eccessivamente ridotta per certi elementi modulari con piccoli spessori e rapporti vuoto/pieno sfavorevoli alle piante.

Come consolidamento spondale (variante c) il muro cellulare si presta in condizioni di sezione ristretta senza possibilità di ampliamento o addolcimento della pendenza (tratti urbanizzati, adiacenze di infrastrutture, manufatti) ed è sostitutivo del muro in cls o della scogliera cementata. I muri cellulari potranno essere realizzati in qualsiasi stagione salvo la parte verde che sarà soggetta alle normali limitazioni stagionali delle semine e messe a dimora.

Normalmente il piano di appoggio viene realizzato in contropendenza, con inclinazione definita in fase progettuale; per strutture di una certa entità è consigliabile realizzare una soletta in c.a.

Per una buona riuscita dell'opera è indispensabile che il materiale di riempimento, del tipo inerte o terreno, venga inserito strato per strato, in modo da poter essere adeguatamente compattato.

Per le strutture che verranno riempite con terreno naturale sarà necessario realizzare il drenaggio a tergo. Dovrà inoltre essere realizzato un adeguato convogliamento delle acque raccolte.

Questo tipo di opere non necessita di particolari manutenzioni, tuttavia è importante che durante i primi due anni venga controllata la crescita delle piante ed eventualmente si proceda a sostituire quelle morte.

Riproduzione del documento . Protocollo n. 0029366/2022 del 25/07/2022

3.12.13 GABBIONATA IN RETE METALLICA ZINCATA RINVERDITA

Formazione di gabbionata verde per altezze di terreno non superiori ai 4 - 5 m, mediante impiego di normali gabbionate in rete metallica a doppia torsione di maglia esagonale tipo 8x10 (conforme alle UNI EN 10223-3) tessuta con filo di diametro minimo 2,7 mm (conforme alle UNI EN 10218) protetto con lega Zn-Al5%-MM (conforme alle UNI EN 10244-2 Classe A tab. 2 minimo 255 gr/m^2); nel caso di ambienti aggressivi il filo di diametro 2,7 mm sarà ricoperto di rivestimento plastico (conforme alle UNI EN 10245-2 e/o 3) di spessore nominale di 0,4, confezionato a parallelepipedo di varie dimensioni. Gli scatolari metallici verranno assemblati e collegati tra loro utilizzando per le cuciture ed i tiranti un filo metallico delle stesse caratteristiche di quello utilizzato per la fabbricazione della rete, con diametro di 2,2 mm.

Nel caso di utilizzo di punti metallici meccanizzati per le operazioni di cucitura, questi dovranno essere in acciaio rivestito con lega zinco-alluminio 5%-MM, con diametro 3 mm e carico di rottura minimo pari a 170 kg/mm^2.

Gli scatolari, una volta assemblati devono essere riempiti in loco con pietrame grossolano o ciottoli non friabili di pezzatura (generalmente Ø 100 - 200 mm) non inferiore ad 1,5 volte la dimensione minima della maglia.

Sulle tipologie di abbinamento sinora operate valgono le seguenti indicazioni:

inserimento di talee, ramaglia viva, piante e specie arbustive all'interno del gabbione o tra un gabbione e quello soprastante in fase di costruzione, dotate di capacità di riproduzione vegetativa, poste all'interno del gabbione o nella prima serie di maglie del gabbione sovrastante, in fase di costruzione.

Le talee in numero minimo di 10pz./m^2 dovranno attraversare completamente il gabbione (generalmente L = 1,5 - 2,0 m e Ø minimo 2 cm) ed essere inserite nel terreno dietro il gabbione stesso per una profondità che dia garanzia di crescita; tale operazione potrà avvenire solo durante il periodo di riposo vegetativo.

3.12.14 MATERASSO IN RETE METALLICA RINVERDITO

a) Spondale
b) Su scarpata

Formazione di materasso verde di spessore minimo di 17 cm, in moduli di larghezza minima di un metro, fabbricati con rete metallica a doppia torsione conforme alle Linee guida del Consiglio Superiore dei Lavori Pubblici con maglia esagonale tipo 6 x 8 (conforme alle UNI EN 10223-3), tessuta con filo di diametro 2,2 mm (conforme alle UNI EN 10218) protetto con lega Zn-Al%5-MM (conforme alle UNI EN 10244-2 Classe A tab. 2 minimo 230 gr/m^2) e successivo rivestimento plastico (conforme alle UNI EN 10245-2 e/o 3) di spessore nominale di 0,4 mm.

Tale struttura potrà essere foderata sul fondo in geotessuto sintetico o in fibra vegetale ritentore di fini del peso minimo di 350 g/m^2, riempito di un miscuglio di terreno vegetale e/o materiale sciolto con caratteristiche fisico - idrologiche, chimiche ed organiche tali da favorire la germinazione e la crescita delle piante. Nei rivestimenti non a contatto con acqua si può usare solo terreno vegetale.

La copertura esterna sarà realizzata con rete metallica dello stesso tipo abbinata (anche in fase di produzione) ad una georete tridimensionale o a un biofeltro o biotessile in fibra vegetale eventualmente preseminato e preconcimato. A chiusura avvenuta il materasso verrà ulteriormente seminato in superficie e piantato con talee, rizomi, cespi ed arbusti radicati di specie autoctone in ragione di minimo n. 5 pz./m^2. Le operazioni in verde verranno eseguite nelle stagioni idonee, ricordando che il periodo di esecuzione dipende principalmente dal tipo di materiale vivo che si intende usare. Nel caso in cui si operi in un corso d'acqua con regime molto variabile stagionalmente, l'ideale sarebbe intervenire nei periodi di magra.

a) spondale: verrà adottata in condizioni di pressione idraulica significativa su sponde di fiumi e canali con pendenza massima 1/1, operando il rivestimento continuo con tasche a diaframmi interni con interasse 1 m. Nella zona di sponda sotto il livello medio delle acque devono essere riempiti con solo pietrame, mentre al di sopra di tale livello il pietrame può essere intasato con terreno.

b) su scarpata: prevede la collocazione su pendio, in genere in roccia, su pendenze massime di 45° anche di singoli materassi, in genere di minimo 0,2x1x2 m, eventualmente fissati mediante barre metalliche di lunghezza e diametro atti a garantire l'aderenza e la stabilità del materasso stesso.

L'impiego su scarpata è giustificato in condizioni di pendenza e substrato tali da non consentire altri interventi a verde. Il valore soglia di 45° è condizionato dall'apporto di acque meteoriche che a valori superiori diventa insufficiente. La messa a dimora di specie arbustive prevede il taglio di alcune maglie della rete nella parte superficiale. Va accuratamente effettuata la selezione delle specie pioniere xeroresistenti autoctone e ove necessario (nelle regioni centro meridionali e in esposizione Sud) adottato un impianto di irrigazione di soccorso per i primi due cicli stagionali sino ad affrancamento avvenuto delle piante.

3.12.15 TERRA RINFORZATA A PARAMENTO VEGETATO

a) Con geogriglie
b) Con griglia e armatura metallica
c) Con rete metallica a doppia torsione

Formazione di opere sostegno in terra rinforzata abbinando materiali di rinforzo di varia natura con paramenti sul fronte esterno realizzati in modo da consentire la crescita delle piante. Ciò si ottiene con varie tecnologie ma secondo le seguenti prescrizioni generali:

- pendenza massima del fronte esterno di 70° per consentire alle piante di ricevere almeno in parte l'apporto delle acque meteoriche;
- presenza di uno strato di terreno vegetale verso l'esterno a contatto con il paramento - rivestimento verso l'esterno con una stuoia sintetica o biodegradabile che trattenga il suolo consentendo la radicazione delle piante erbacee;
- idrosemina con miscele adatte alle condizioni di intervento con quantità minima di seme di 40 g/m^2, collanti, ammendanti, concimanti e fibre organiche (mulch) in quantità tali da garantire la crescita e l'autonomia del cotico erboso;

Riproduzione del documento . Protocollo n. 0029366/2022 del 25/07/2022

- messa a dimora di specie arbustive pioniere locali per talee (10pz. x m lineare per ogni strato) o piante radicate in quantità minima di 1 ogni m^2, che svolgono nel tempo le seguenti funzioni: consolidamento mediante radicazione dello strato esterno della terra rinforzata; copertura verde della scarpata con effetto combinato di prato-pascolo arbustato che più si avvicina agli stadi vegetazionali delle scarpate naturali in condizioni analoghe; raccolta e invito delle acque meteoriche, sopperendo in tal modo all'eccessivo drenaggio dell'inerte e all'eccessiva verticalità;
- realizzazione di sistemi di drenaggio che non impediscano però la crescita delle radici.

L'impiego delle specie arbustive sulle terre rinforzate va considerato quindi una condizione importante per dare completezza naturalistica a questo tipo di interventi. Per le terre rinforzate a paramento vegetato valgono, e devono essere parte integrante della progettazione, i principi statici e costruttivi delle terre rinforzate con particolare riferimento a: verifica di stabilità interna e composta in assenza di pressioni interstiziali, verifica di stabilità esterna (schiacciamento del terreno di fondazione, ribaltamento, scivolamento lungo il piano di base) e quella globale dell'insieme struttura terreno; dimensionamento opportuno dei materiali di rinforzo in funzione della tensione e deformazione ammissibile e di esercizio della struttura in relazione all'altezza e profondità della terra rinforzata, spessore degli strati, pendenza, caratteristiche del rilevato; selezione degli inerti in base alle loro caratteristiche geomeccaniche e di drenaggio; compattazione degli stessi a strati di spessore massimo 0,35 m mediante bagnatura e rullatura con rullo vibrante con raggiungimento del fattore di compattazione almeno pari al 95 % dello standard Proctor.

a) con geogriglie: per il rinforzo delle terre vengono utilizzati geogriglie costituite da polimeri di varia natura (poliestere, polivinilalcool, poliaramide, polietilene e polipropilene) e aventi struttura piana con una distribuzione regolare delle dimensioni della maglia. Nella specifica del materiale di rinforzo da impiegare, oltre alle caratteristiche fisiche quali resistenza a trazione (da definire mediante calcolo e comunque non inferiore a 25 kN/m) e deformazione massima a rottura non superiore al 13% (UNI EN ISO 10319) compatibile con le deformazioni della struttura rinforzata, dovrà essere indicato il valore di tensione ammissibile del materiale (basato su un fattore di riduzione fm (fattore di sicurezza complessivo di una geogriglia per il rinforzo dei terreni) sul materiale di rinforzo non superiore a 2) che tenga in considerazione la natura del polimero, la qualità delle fibre impiegate, il comportamento al creep del materiale, il danneggiamento meccanico, chimico ed ai raggi UV e la durata di esercizio dell'opera: tali caratteristiche dovranno essere identificate in accordo con gli Standard di qualità conformi alle norme vigenti. Le geogriglie dovranno avere il marchio CE in conformità alle norme, rilasciato da un organismo accreditato. Le geogriglie dovranno inoltre essere certificate dall'ITC (Istituto per le Tecnologie della Costruzione), dal BBA (British Board Agreement) o altro equivalente istituto accreditato per garantire una durata di esercizio di almeno 120 anni. La geogriglia, oltre a fungere da rinforzo orizzontale, viene risvoltata attorno alla facciata chiudendo frontalmente il materiale di riempimento. Il contenimento durante la rullatura è garantito da casseri mobili o da cassieri in rete elettrosaldata fissi, il cui posizionamento a scalare verso l'alto determinerà la pendenza finale del fronte. L'impiego delle geogriglie, aventi maglia aperta, è migliorativo in funzione della crescita delle piante e del cotico erboso. Per problemi di trattenimento dello strato di terreno vegetale fronte esterno vengono abbinati alla geogriglia, geostuoie tridimensionali d'obbligo su terre rinforzate spondali, biostuoie in fibra vegetale o geosintetici a maglia aperta.

b) con griglia e armatura metallica: le armature vengono realizzate con lamine metalliche di lunghezza variabile, a aderenza migliorata mediante rilievi trasversali in numero non inferiore a 24/m su entrambe le facce, in acciaio zincato a caldo di sezione minima di 5x45 mm vincolate a griglie frontali in rete metallica elettrosaldata inclinata di circa 63°, che funge da cassero, in acciaio zincato a caldo con maglia minima di 10x10 cm di diametri differenziati da 6 mm a 14 mm, rivestite all'interno da una biostuoia e/o da una geostuoia tridimensionale in materiale sintetico con elevate caratteristiche di resistenza agli agenti chimici e atmosferici.

c) con rete metallica a doppia torsione: il paramento esterno (max 70°) e l'armatura orizzontale sono realizzati con elementi in rete metallica a doppia torsione conforme alle Linee guida del Consiglio Superiore dei Lavori Pubblici con maglia esagonale minima 8x10 (conforme alle

Riproduzione del documento . Protocollo n. 0029366/2022 del 25/07/2022

UNI EN 10223-3), tessuta con trafilato di ferro di diametro minimo 2,2 mm (conforme alle UNI EN 10218) protetto con lega Zn-Al5%-MM (conforme alle UNI EN 10244-2 Classe A tab. 2) e successivo rivestimento plastico (conforme alle UNI EN 10245-2 e/o 3) di spessore nominale 0,4 mm e diametro complessivo del filo 3,2 mm, avente resistenza nominale non inferiore a 35 kN/m; gli elementi sono di lunghezza variabile e costituiscono senza soluzione di continuità anche il paramento esterno verticale, a gradoni o inclinato, che è rinforzato da barrette metalliche inserite nella rete e da un ulteriore pannello in rete metallica a doppia torsione abbinato a un geosintetico o a un biostuoia-biofeltro che garantisca il trattenimento del materiale terroso e la crescita del cotico erboso e delle piante.

Non sono necessarie manutenzioni specifiche ad esclusione della sostituzione delle piantine non attecchite e della ripetizione delle operazioni di idrosemina in caso di fallanza. L'opera può essere messa in crisi da svuotamenti accidentali dei vari strati di terreno compreso tra i fogli di rete, per cedimento delle biostuoie o per incendio del paramento.

3.12.16 MURO A SECCO RINVERDITO

Formazione di muratura a secco con pietrame squadrato al grezzo con inserimento durante la costruzione di ramaglia viva (sino a 10 pezzi/m^2), o piante legnose radicate (2 - 5 pezzi/ m^2) o zolle erbose. I rami non dovranno sporgere più di 30 cm dal muro nell'aria, per evitare disseccamenti, e in tal senso dovranno essere potati dopo la posa in opera. Le fughe tra i massi andranno intasate con terreno vegetale o almeno materiale fine tale da rendere possibile l'attecchimento delle piante. La costruzione potrà avvenire solo durante il periodo di riposo vegetativo, la presenza della vegetazione oltre a consolidare nel tempo la struttura, consentirà di ottenere un maggior drenaggio del terreno retrostante. Date le condizioni particolari è prevista una fallanza del 30 - 40%.

3.12.17 CUNEO FILTRANTE

Formazione di un cuneo di inerte drenante a varia pezzatura (ghiaia, pietrisco) riportato a strati alternati a disposizione di ramaglia viva e talee, con capacità di ricaccio (che devono arrivare sino al substrato di base) piante radicate o zolle di canneto. Il tutto a ricostruire un tratto di versante franato ove vi sia presenza di acqua nel substrato, inserendo, se del caso, tubi drenanti alla base e lungo il pendio o realizzando un sostegno al piede in massi da scogliera o palificata viva o altra tecnica. La superficie esterna (in genere senza riporto di terreno vegetale) verrà inerbita con idonea miscela di sementi e tecnica di semina in funzione delle condizioni locali di intervento.

3.12.18 RAMPA A BLOCCHI

Consolidamento di fondo di corso d'acqua in tratti di salto mediante pietrame o massi di diametro variabile a seconda dei parametri idraulici da 0,4 a 1(2) m, disposto a rampa su 1-2 file di massi fissati ulteriormente da file di piloti in acciaio o in legno di dimensioni tali da garantire la funzione di bloccaggio e la durata. La rampa è sostitutiva delle briglie e dei salti di fondo in calcestruzzo e garantisce gli spostamenti di risalita dei pesci e di altra fauna acquatica.

La rampa a blocchi può essere realizzata:

a) lungo la sezione principale di deflusso e in tal caso verrà creato un allargamento consolidato con pietrame nel punto di inserzione tra la rampa e la sponda;
b) quale by-pass laterale al corso principale in presenza di una preesistente briglia in calcestruzzo o altro sbarramento trasversale. In tal caso si collocano i massi al fine di creare diversi piccoli bacini a vari livelli in modo da consentire a tutta la fauna ittica di risalire l'ostacolo.

La pendenza non dovrà superare il rapporto 1: 10 e il dislivello tra due bacini contigui i 20-25 cm. I massi principali vanno collocati in piedi e fissati con putrelle o tondini in acciaio (va evitato il calcestruzzo) le vasche vanno riempite di pietrisco e ghiaia di Ø 20–30 cm.

L'irregolarità della rampa crea una positiva alternanza tra zone a corrente rapida e zone dove la velocità dell'acqua è modesta. Tale situazione permette il verificarsi delle migliori condizioni per la risalita dell'ittiofauna, per la diversificazione dei microhabitat fluviali e quindi per l'incremento della biodiversità.

Riproduzione del documento . Protocollo n. 0029366/2022 del 25/07/2022

Particolare attenzione dovrà essere posta al dimensionamento ed alla posa in opera del pietrame ubicato a monte e a valle, nonché a quello di raccordo con le sponde fluviali.

Tali opere dovrebbero essere realizzate nei periodi in cui le interferenze con la fauna ittica, soprattutto durante il periodo riproduttivo, siano ridotte al minimo. Nelle acque a Salmonidi dovrà essere evitato il periodo da novembre a febbraio; in quelle a Ciprinidi, invece, dovrà essere evitato il periodo da marzo a luglio, compatibilmente con le condizioni di portata del corso d'acqua.

3.12.19 BLOCCHI INCATENATI

a) a protezione longitudinale
b) a soglia
c) a stramazzo

Disposizione di massi ciclopici a file e loro legatura mediante fune d'acciaio di diametro 16 mm collegata ad un occhiello di un tassello ad espansione infisso in ogni masso e bloccato con malta cementizia antiritiro. Le file di massi legati possono fungere da protezioni spondali longitudinali (variante a) come nella copertura diffusa armata, o trasversali a soglia (variante b) o a stramazzo (variante c). Nel caso a) la "collana"di massi viene tenuta in posto da barre o putrelle metalliche infisse con funzione di piloti che consentono solo movimenti di assestamento verticale. Nei casi b) e c) vengono di solito collocate due file di massi legati e collegati a loro volta tra loro e fissate a travi poste a monte della soglia, infisse nell'alveo per 1,5–2 m e con interasse idoneo a garantirne la stabilità.

La struttura viene di solito completata con inserimento di ramaglia viva.

3.12.20 SCOGLIERA RINVERDITA

Formazione di scogliera in grossi massi ciclopici rinverdita, di rivestimento e difesa di scarpate spondali, realizzata mediante:

- sagomatura dello scavo, regolarizzazione del piano di appoggio con pendenza non superiore a 35° (40°);
- eventuale stesa di geotessile sul fondo di peso non inferiore a 400 g/m^2 con funzione strutturale di ripartizione dei carichi e di contenimento del materiale sottostante all'azione erosiva;
- realizzazione del piede di fondazione con materasso o taglione (altezza di circa 2,0 m e interramento di circa 1,0 m al di sotto della quota di fondo alveo) in massi, ad evitare lo scalzamento da parte della corrente e la rimobilitazione del pietrame in elevazione. Il materasso di fondazione deve essere realizzato prevedendo eventuali soglie di consolidamento costruite sempre con grossi massi se del caso cementati, o anche con la realizzazione di piccoli repellenti;
- realizzazione della massicciata in blocchi di pietrame per uno spessore di circa 1,50 m, inclinati e ben accostati, eventualmente intasati nei vuoti con materiale legante (al di sotto della linea di portata media annuale) oppure legati da fune d'acciaio. I blocchi devono avere pezzatura media non inferiore a 0,4 m^3 e peso superiore a 5-20 q, in funzione delle caratteristiche idrodinamiche della corrente d'acqua e della forza di trascinamento. Le pietre di dimensioni maggiori vanno situate nella parte bassa dell'opera. Nel caso che il pietrame venga recuperato nell'alveo, è necessario fare in modo che non venga alterata eccessivamente la struttura fisica dello stesso (dimensione media del pietrame di fondo, soglie naturali, pendenza);
- impianto durante la costruzione di robuste talee di salice, di grosso diametro, tra le fessure dei massi (al di sopra della linea di portata media annuale), poste nel modo più irregolare possibile. In genere vanno collocate 2-5 talee/m^2, e su aree soggette a sollecitazioni particolarmente intense (es. sponda di torrenti con trasporto solido) da 5 a 10 talee/m^2 e di lunghezza tale (1,50-2 m) da toccare il substrato naturale dietro la scogliera. I vuoti residui devono essere intasati con inerte terroso.

Riproduzione del documento . Protocollo n. 0029366/2022 del 25/07/2022

3.12.21 BRIGLIA VIVA IN LEGNAME E PIETRAME

Briglia viva in legname e pietrame di consolidamento, in corsi d'acqua a carattere torrentizio, di modeste dimensioni trasversali, a struttura piena, realizzata mediante:

- incastellatura di legname a parete doppia (struttura a cassone o reticolare) in tondame di larice, di abete, di castagno o di pino (scortecciato ed eventualmente trattato), unito da chiodi e graffe metalliche zincate (Ø 10-14 mm). La soglia sarà realizzata da tronchi di diametro minimo pari a 15 - 20 cm e di lunghezza 200-400 cm, opportunamente incastrate nelle spalle, ancorate ai pali di sostegno mediante tacche di ancoraggio e chiodi di ferro o nastri d'acciaio zincati. I pali trasversali vengono sistemati con interasse di circa 100-150 cm. Se necessario, la fondazione dovrà essere consolidata da pali. Il rivestimento della vasca tra il corpo briglia e la controbriglia verrà realizzato con pietrame reperito in loco;
- riempimento della briglia con materiale drenante di ciottoli o ghiaia e terreno drenante costipabile, o pareggiato con dei sassi;
- eventuale posizionamento sotto lo scivolo di invito della briglia, di geotessile per evitare sifonamenti;
- completamento della soglia durante il riempimento con deposizione fra i correnti delle ali laterali di rami lunghi 1,50-2,0 m, con capacità di propagazione vegetativa, e/o con talee di salice (1-5 pezzi/m), e/o con piante di latifoglie radicate. Per versanti con briglie di piccole dimensioni, si può alternare alle palificate file di viminate o fascinate vive.

Il periodo di intervento corrisponde ai periodi di magra o di secca del corso d'acqua, mentre la durata può raggiungere i 20-30 anni se il corso d'acqua è caratterizzato da un deflusso minimo costante, che possa evitare i cicli di disseccamento/imbibizione.

Riproduzione del documento . Protocollo n. 0029366/2022 del 25/07/2022

3.12.22 PALIZZATA VIVA IN PUTRELLE E TRAVERSE

Consolidamento di sponde subverticali in erosione mediante formazione di palizzata realizzata mediante l'infissione verticale di putrelle in ferro a doppio T (HEB 180: la sigla definisce la forma e lo spessore di una generica putrella; travi HE della classificazione UNI - B = serie normale) di L 4–5 m (per una profondità almeno pari alla lunghezza fuori terra) e traverse in legno di tipo ferroviario o simile in legno impregnato disposte orizzontalmente dietro le putrelle o infilate nel doppio T. Le traverse verranno disposte con interasse massimo di 1 m e le traverse saranno distanziate con pezzi di legno o di pietra di 7–10 cm di spessore. La palizzata sarà riempita a tergo con inerte sino al ritombamento completo. Negli interstizi verranno inserite talee di salici o tamerici in ragione di almeno 7–10 per metro lineare e per una profondità di almeno 50 cm.

In caso di necessità verranno realizzate delle tirantature in funi d'acciaio e barre metalliche appositamente dimensionate.

3.12.23 BARRIERA VEGETATIVA ANTIRUMORE IN TERRAPIENO COMPRESSO (SIN. BIOMURI)

a) Metallica
b) In legno
c) In calcestruzzo
d) In doppia terra rinforzata

Formazione di una barriera antirumore di altezza in genere 3,5 m e 1,8-2 m di larghezza (minima di h 2 m e la 1,2 m) costituita da una struttura in terrapieno compresso con sezione a trapezio allungato, riempita di una miscela di inerte vegetale locale additivato con ammendanti migliorativi delle caratteristiche fisico-pedologiche ed organiche, di natura tale da garantire il drenaggio, la crescita delle piante e la stabilità nel tempo di queste due caratteristiche.

Il verde inizialmente sarà deputato al cotico erboso da idrosemina a spessore e in seguito sarà garantito della crescita di arbusti autoctoni che verranno messi a dimora per talee o piante radicate su entrambe le pareti subverticali della barriera, in ragione di minimo un pezzo ogni 3 m^2. Anche in

questi caso come nelle terre rinforzate a paramento vegetato, lo stadio di riferimento della vegetazione è la siepe su prato-pascolo. Per le regioni centro-meridionali andrà previsto un impianto di irrigazione per i primi periodi vegetativi costituito da linee di tubi microfessurati posti orizzontalmente al massimo ogni 1,5 m di altezza. Verranno effettuate le verifiche statiche relative alle fondazioni che, ove necessarie, non dovranno essere continue ma disposte come le traverse ferroviarie, in modo da garantire la penetrabilità delle radici degli arbusti nel substrato.

Le verifiche statiche delle fondazioni e delle strutture, nonché le caratteristiche di fonoisolamento, dovranno essere conformi alle prescrizioni normative vigenti.

Sono possibili varianti relative ai materiali di sostegno:

a) in struttura metallica:

la struttura di sostegno in metallo sarà costituita da montanti in profilato di acciaio zincato a caldo di idonea portanza rapportata all'altezza della barriera, le pareti saranno realizzate in rete metallica elettrosaldata zincata a caldo di maglia minima 100 x 150 mm e tondini di diametro minimo di 8 mm (il dimensionamento sarà rapportato alle esigenze statiche e funzionali), la rete sarà foderata all'interno da stuoia sintetica tridimensionale o biostuoia eventualmente preseminata a sua volta rivestita verso l'interno da una geostuoia in materiale sintetico con elevate caratteristiche di resistenza agli agenti chimici e atmosferici per il trattenimento del terreno. Il riempimento avverrà dall'alto e l'inerte verrà compattato in modo tale da aderire alle pareti senza che rimangano vuoti, ciò nonostante verrà previsto un ricarico nella parte superiore ad assestamento finale del terreno che normalmente avviene dopo alcuni mesi ed a seguito delle prime piogge di una certa consistenza.

b) In legno.

c) In calcestruzzo.

Per le strutture alveolari o a mensola in legno e calcestruzzo valgono le prescrizioni relative ai muri cellulari.

d) In doppia terra rinforzata.

Valgono le prescrizioni relative alle terre rinforzate con reti metalliche e geogriglie, indicate all'articolo specifico, salvo che la costruzione avvenga a piramide con risvolti da ambo i lati della barriera e chiusura superiore.

Art 3.13
CALCESTRUZZI

Il calcestruzzo da impiegarsi nelle fondazioni delle opere d'arte o in elevazione, o per qualsiasi altro lavoro, sarà composto nelle proporzioni indicate nel presente capitolato e che potranno essere meglio precisate dalla Direzione dei Lavori.

Il calcestruzzo sarà messo in opera appena confezionato e disposto a strati orizzontali dell'altezza da 20 a 30 cm, su tutta l'estensione della parte di opera che si esegue ad un tempo, ben battuto e costipato, per modo che non resti alcun vano nello spazio che deve contenerlo nella sua massa.

Quando il calcestruzzo sia da collocare in opera entro cavi molto incassati od a pozzo, dovrà essere calato nello scavo mediante secchi a ribaltamento.

Solo in caso di cavi molto larghi, la Direzione dei Lavori potrà consentire che il calcestruzzo venga gettato liberamente, nel qual caso prima del conguagliamento e della battitura. per ogni strato di 30 cm di altezza dovrà essere ripreso dal fondo del cavo rimpastato per rendere uniforme la miscela dei componenti.

Quando il calcestruzzo sia gettato sott'acqua, si dovranno impiegare tramogge casse apribili o quegli altri mezzi di immersione che la Direzione dei Lavori prescriverà, ed usare la diligenza necessaria ad impedire che, nel passare attraverso l'acqua, il calcestruzzo si dilavi e perda, sia pur minimamente, della sua energia.

Finito il getto e spianata con ogni diligenza la superficie superiore, il calcestruzzo dovrà essere lasciato assodare per tutto il tempo che la Direzione dei Lavori riterrà necessario per reggere la pressione che il calcestruzzo dovrà sopportare.

Riproduzione del documento . Protocollo n. 0029366/2022 del 25/07/2022

Quando il calcestruzzo sarà impiegato in rivestimento di scarpate, si dovrà aver cura di coprirlo con uno strato di sabbia di almeno 10 cm e di bagnarlo con frequenza ed abbondanza per impedire il troppo rapido prosciugamento.

È vietato assolutamente l'impiego di calcestruzzi che non si potessero mettere in opera immediatamente dopo la loro preparazione; quelli che per qualsiasi motivo non avessero impiego immediato dopo la loro preparazione debbono senz'altro essere gettati a rifiuto.

Art 3.14
DEMOLIZIONI

Le demolizioni in genere saranno eseguite con ordine e con le necessarie precauzioni, in modo da non danneggiare le residue murature, da prevenire qualsiasi infortunio agli addetti al lavoro e da evitare incomodi, danni collaterali e disturbi.

Rimane pertanto vietato di gettare dall'alto i materiali in genere, che invece devono essere trasportati o guidati in basso, e di sollevare polvere, per il che tanto le murature quanto i materiali di risulta dovranno essere opportunamente bagnati.

Nelle demolizioni e rimozioni l'Appaltatore deve inoltre provvedere alle eventuali necessarie puntellature per sostenere le parti che devono restare e disporre in modo da non deteriorare i materiali risultanti, i quali devono ancora potersi impiegare nei limiti concordati con la Direzione dei Lavori, sotto pena di rivalsa di danni verso la Stazione Appaltante.

I materiali provenienti da escavazioni o demolizioni sono di proprietà della Stazione Appaltante la quale potrà ordinare all'Appaltatore di impiegarli in tutto od in parte nei lavori appaltati.

L'Appaltatore dovrà provvedere per la loro cernita, trasporto in deposito, ecc. intendendosi di ciò compensato coi prezzi degli scavi e delle demolizioni relative.

Qualora detti materiali siano ceduti all'Appaltatore, il prezzo ad essi convenzionalmente attribuito deve essere dedotto dall'importo netto dei lavori, salvo che la deduzione non sia stata già fatta nella determinazione dei prezzi.

I materiali non utilizzati provenienti dalle demolizioni dovranno sempre, e al più presto, venire trasportati, a cura e spese dell'Impresa, in rifiuto alle pubbliche discariche e comunque fuori la sede dei lavori con le norme o cautele disposte per gli analoghi scarichi in rifiuto di materie di cui all'articolo "*Scavi e Rilevati in Genere*", lettera a).

Riproduzione del documento . Protocollo n. 0029366/2022 del 25/07/2022

Art 3.15
GABBIONI E LORO RIEMPIMENTO

I gabbioni metallici per l'esecuzione di opere di consolidamento o sbancamento saranno di forma prismatica e costituita da maglie esagonali a doppia torsione della dimensione di 8 x 10 cm. Le dimensioni del filo, il peso e la capacità dei gabbioni verranno precisati di volta in volta dalla Direzione dei Lavori.

I fili metallici saranno protetti da zincatura forte, conforme alla norma UNI EN 10223-3, per quanto riguarda le caratteristiche della maglia, e alle Linee guida del Consiglio Superiore dei Lavori Pubblici.

Per gabbioni lavoranti in ambiente marino, oppure in ambienti particolarmente inquinati il filo zincato, prima di essere tessuto, sarà rivestito per estrusione con una guaina continua in PVC di spessore 0.4 ÷ 0.6 mm.

Nel prezzo al kg sono compresi tutti gli oneri per la fornitura della rete del filo zincato di conveniente spessore per la rilegatura degli spigoli, la formazione dei tiranti e quanto altro occorresse per il montaggio ed il riempimento dei gabbioni.

Il riempimento dei gabbioni verrà effettuato con pietrame o ciottoli (di dimensioni tali che non possano passare in alcun senso attraverso le maglie della rete) collocati a mano e le fronti in vista saranno lavorate analogamente alle murature a secco con analogo onere di paramento.

Art 3.16
SCOGLIERE

I massi di pietra naturale per gettate o scogliere debbono avere il maggior peso specifico possibile, essere di roccia viva e resistente non alterabile all'azione dell'acqua. L'Appaltatore deve impiegare per il sollevamento, trasporto e collocamento in opera dei massi, quegli attrezzi, meccanismi e mezzi d'opera che saranno riconosciuti più adatti per la buona esecuzione del lavoro e per evitare che i massi abbiano a subire avarie.

Le scogliere debbono essere formate incastrando con ogni diligenza i massi gli uni agli altri, in modo da costituire un tutto compatto e regolare, di quelle forme e dimensioni prescritte dal contratto o che siano in ogni caso stabilite dalla Direzione dei Lavori. Per ciascuna scogliera, quando non sia specialmente disposto dal contratto o dall'elenco dei prezzi, la Direzione dei Lavori fissa il volume minimo dei massi e le proporzioni dei massi di volume differente.

I massi di volume inferiore ad un decimo di metro cubo, che la Direzione dei Lavori ritenesse di accettare per riempire gli interstizi delle scogliere o per formare un nucleo interno, sono valutati al prezzo del pietrame di riempimento.

Riproduzione del documento .
Protocollo n. 0029366/2022 del 25/07/2022

CAPITOLO 4

DISPOSIZIONI PARTICOLARI E NORME PER LA MISURAZIONE E VALUTAZIONE DEI LAVORI

Tutti i prezzi presenti in E.P. comprendono una percentuale 15% per spese generali, stabilita per la Regione Liguria, e una percentuale del 10% per utili di impresa.
Le voci presenti in computo sono indicative. Il dettaglio delle voci è riportato nel presente CSA. Qualora si rilevino eventuali differenze tra le voci di computo e quelle di CSA le voci di riferimento sono quelle presenti nel CSA.
Tutti i prezzi sono sempre indicati al netto dell'I.V.A.

Art. 4.1
PREMESSA

In tutte le lavorazioni da eseguire nel presente appalto si intendono compresi gli oneri per l'approvvigionamento del materiale, lo scarico, il calo a terra e la movimentazione fino al piano di lavoro.
Sono inoltre compresi gli oneri per la realizzazione delle rampe necessarie al raggiungimento dei piani di lavoro, ivi compreso lo smantellamento delle medesime e lo smaltimento dei materiali impiegati, la posa e la rimozione di eventuali ponteggi ritenuti necessari per il raggiungimento dei piani di lavoro, la pulizia giornaliera delle aree di lavoro e la pulizia finale delle aree.
Sono da intendersi compresi nel prezzo a corpo pattuito tutti gli oneri per le installazioni di cantiere per qualsiasi tipo di interventi compreso nel presente appalto. Nella fattispecie si intendono compresi, in via esemplificativa e non esaustiva, gli oneri per la formazione di cantiere per l'installazione di eventuali impianti necessari (betonaggio, o altro).

Sono inoltre compresi gli oneri per il taglio della vegetazione anche laddove non espressamente indicato nel contratto.

Ancorchè non espressamente richiamate sono da intendersi compresi nei prezzi pattuiti tutti gli apprestamenti previsti dal Prezzazio Regionale Opere edili, oltre alle spese per la sicurezza diretti, le spese generali e gli utili d'impresa. Alle predette pattuizioni sono compresi anche le prestazioni aggiuntive introdotte dal presente capitolato.

Qualora vi siano discrasie tra la voce di computo e quella di CSA prevale quest'ultima voce.

Art. 4.2
NORME GENERALI

Generalità

La quantità dei lavori e delle provviste sarà determinata a misura, a peso, a corpo, in relazione a quanto previsto nell'elenco dei prezzi allegato.

Le misure verranno rilevate in contraddittorio in base all'effettiva esecuzione. Qualora esse risultino maggiori di quelle indicate nei grafici di progetto o di quelle ordinate dalla Direzione, le eccedenze non verranno contabilizzate. Soltanto nel caso che la Direzione dei Lavori abbia ordinato per iscritto maggiori dimensioni se ne terrà conto nella contabilizzazione.

Riproduzione del documento .
Protocollo n. 0029366/2022 del 25/07/2022

In nessun caso saranno tollerate dimensioni minori di quelle ordinate, le quali potranno essere motivo di rifacimento a carico dell'Appaltatore. Resta sempre salva in ogni caso la possibilità di verifica e rettifica in occasione delle operazioni di collaudo.

Contabilizzazione dei lavori a corpo e/o a misura

La contabilizzazione dei lavori a misura sarà realizzata secondo le specificazioni date nelle norme del presente Capitolato speciale e nella descrizione delle singole voci di elenco prezzi; in caso diverso verranno utilizzate per la valutazione dei lavori le dimensioni nette delle opere eseguite rilevate in sito, senza che l'appaltatore possa far valere criteri di misurazione o coefficienti moltiplicatori che modifichino le quantità realmente poste in opera.

La contabilizzazione delle opere sarà effettuata applicando alle quantità eseguite i prezzi unitari di contratto. Nel caso di appalti aggiudicati col criterio dell'OEPV (Offerta Economicamente Più Vantaggiosa) si terrà conto di eventuali lavorazioni diverse o aggiuntive derivanti dall'offerta tecnica dell'appaltatore, contabilizzandole utilizzando i prezzi unitari relativi alle lavorazioni sostituite, come desunti dall'offerta stessa.

La contabilizzazione dei lavori a corpo sarà effettuata applicando all'importo delle opere a corpo, al netto del ribasso contrattuale, le percentuali convenzionali relative alle singole categorie di lavoro indicate in perizia, di ciascuna delle quali andrà contabilizzata la quota parte in proporzione al lavoro eseguito.

Lavori in economia

Nell'eventualità siano contemplate delle somme a disposizione per lavori in economia, tali lavori non daranno luogo ad una valutazione a misura, ma saranno inseriti nella contabilità secondo i prezzi di elenco per l'importo delle somministrazioni al netto del ribasso d'asta, per quanto riguarda i materiali. Per la mano d'opera, trasporti e noli, saranno liquidati secondo le tariffe locali vigenti al momento dell'esecuzione dei lavori incrementati di spese generali ed utili e con applicazione del ribasso d'asta esclusivamente su questi ultimi due addendi.

Contabilizzazione delle varianti

Nel caso di variante in corso d'opera gli importi in più ed in meno sono valutati con i prezzi di progetto e soggetti al ribasso d'asta che ha determinato l'aggiudicazione della gara ovvero con i prezzi offerti dall'appaltatore nella lista in sede di gara.

Le norme di misurazione per la contabilizzazione saranno le seguenti:

Art. 4.3
SPESE GENERALI

Tra le voci che concorrono alla determinazione delle spese generali per quanto riguarda i lavori pubblici, ai sensi dell'art. 32 del D.P.R. 207/10 - che si riporta in appendice - sono ricomprese tutte le eventuali predisposizioni direttamente connesse con le singole lavorazioni, in q**uanto strumentali all'esecuzione dei lavori e concorrenti alla formazione delle singole categorie d'opera**.

Pertanto le spese generali sono da intendersi quelle necessarie alla stretta esecuzione delle opere e, pertanto, non saranno ammessi ristori di spese generali per lavori non svolti in quanto contrario ai principi secondo i quali sono stati formulati i prezzi del prezzario.

In particolare gli oneri connessi ai rischi specifici propri dell'attività di impresa, ai sensi del D.Lgs. 81/08 s.m.i., in quanto rappresentativi di un obbligo ex lege di tutela della salute e sicurezza dei lavoratori da parte del datore di lavoro, sono compresi nell'ambito delle spese generali riconosciute in ciascun articolo di Prezzario.
Tali oneri, come previsto all'art. 32 comma 4, del succitato D.P.R., essendo già compresi nel prezzo unitario della singola lavorazione, e quindi nel costo dell'opera, risultano una quota parte delle spese generali stesse.

Riproduzione del documento . Protocollo n. 0029366/2022 del 25/07/2022

Gli oneri della sicurezza così definiti e afferenti all'esercizio dell'attività svolta da ciascuna impresa, compresi nelle spese generali, saranno sottoposti alla verifica di congruità rispetto all'entità e alle caratteristiche del lavoro.

Occorre altresì ricordare che, ai sensi dell'art. 32 comma 4 del D.P.R. 207/10, rientrano rientrano nelle spese generali anche le spese di "installazione e esercizio delle attrezzature e mezzi d'opera". Pertanto, nel caso di realizzazione di un intervento che prevede l'esecuzione di opere di modesta entità che comportano la realizzazione di un impianto di cantiere complesso – vedi ad esempio un impianto per la perforazione e la realizzazione di pali in numero contenuto – il progettista potrà valutare l'opportunità di definire analiticamente i costi dell'impianto di cantiere non rientranti nelle spese generali.

Nel caso in oggetto i costi di installazione del cantiere risultano congrui alla percentuale prevista per le spese generali.

Art. 4.4
COSTI DELLA SICUREZZA INDIRETTI

Si premette che con il termine di "costi contrattuali o indiretti" deve intendersi il costo della sicurezza indicato nei sottoelencati documenti di progetto:

Piano di Sicurezza e Coordinamento (PSC);

Costi della sicurezza (SCS)

Gli articoli contenuti nella sezione "SICUREZZA (Dlgs 81/2008 e s.m.i.)", se inseriti nei documenti progettuali sopra elencati, rappresentano la quota di costo di un'opera da non assoggettare a ribasso d'asta nelle offerte delle imprese**.**

Indipendentemente dalla forma di contratto i costi della sicurezza saranno pagati A MISURA così come valutato dal CSE.

L'impresa, con la firma del contratto, accetta tale obbligazione senza sollevare eccezione alcuna.

Art. 4.5
FORNITURE

I prezzi riguardano forniture di materiali conformi a quanto richiesto dalla normativa tecnica vigente. Nel prezzo dei materiali sono compresi tutti gli oneri derivanti all'Appaltatore dalla loro fornitura in cantiere, tra cui il costo del trasporto (si veda in proposito il parere del Ministero delle Infrastrutture e dei Trasporti prot. M_INF-REG 3292 del 03/08/2011), lo scarico, la movimentazione ed il sollevamento al piano di lavoro.

Non saranno pagati materiali posati senza la preventiva accettazione della specifica tecnica da parte della DL e, se il caso, dalla Committenza.

Tutti i materiali devono essere imballati in modo da poter correttamente valutare la rispondenza del prodotto con le specifiche approvata dalla Dl e dalla committenza. Non verranno pagati materiali forniti se non riconosciuti e riconoscibili dalla DL.

Art. 4.6
OPERE COMPIUTE

Riproduzione del documento . Protocollo n. 0029366/2022 del 25/07/2022

I prezzi delle opere compiute sono il risultato delle analisi delle relative lavorazioni, elaborate secondo le distinte "Tipologie" cui appartengono, e riguardano lavori con normali difficoltà di esecuzione, riferiti a un "cantiere tipo".

Ove non diversamente indicato nella dicitura (ad esempio "Solo posa"), nelle Tipologie i prezzi delle opere compiute comprendono la fornitura del prodotto e la relativa posa in opera.

Nel dettaglio l'analisi del prezzo è un procedimento attraverso il quale è possibile ottenere il costo di un'opera compiuta mediante la definizione dei suoi componenti e delle incidenze necessarie per la realizzazione dell'opera stessa, secondo la schematizzazione sotto riportata:

a. unità di tempo delle risorse umane

b. quantità di prodotti/ prodotti da costruzione (a+b+c = Costo tecnico)

c. unità di tempo delle attrezzature

d. spese generali (definite tra il 13% e il 17%)

e. utili d'impresa pari al 10%

Il prezzo viene pertanto determinato mediante le seguenti operazioni di analisi:

1) applicando alle quantità di prodotti, attrezzature e risorse umane necessari per la realizzazione delle quantità unitarie di ogni voce, i rispettivi prezzi elementari;

2) aggiungendo una percentuale definita nel 15% (tra il 13% e il 17%) per spese generali;

3) aggiungendo infine una percentuale del 10% per utile dell'esecutore.

Ove necessario, durante le fasi di gestione ed aggiornamento dei prezzari, si procederà alla verifica delle incidenze per adeguare le stesse alle tecnologie e alle normative più attuali.

Nelle analisi sono inoltre evidenziate l'incidenza percentuale delle risorse umane e il costo della sicurezza, come di seguito illustrato

Riproduzione del documento .
Protocollo n. 0029366/2022 del 25/07/2022

Art. 4.7
RISORSE UMANE

Il costo orario della manodopera impiegata nelle lavorazioni è quello desunto dai decreti pubblicati periodicamente dal Ministero del Lavoro, risultante dai CCNL per i settori produttivi in cui rientrano le lavorazioni e dagli accordi territoriali di riferimento, ed è comprensivo degli oneri assicurativi e previdenziali ed ogni altro onere connesso.
Tale costo si riferisce a prestazioni lavorative svolte in orario ordinario; non sono pertanto comprese le percentuali di aumento previste per il lavoro straordinario, notturno e/o festivo.

Art. 4.8
MANODOPERA

Gli operai per i lavori in economia dovranno essere idonei al lavoro per il quale sono richiesti e dovranno essere provvisti dei necessari attrezzi.

L'Appaltatore è obbligato, senza compenso alcuno, a sostituire tutti quegli operai che non soddisfino alla Direzione dei Lavori.

Circa le prestazioni di mano d'opera saranno osservate le disposizioni e convenzioni stabilite dalle leggi e dai contratti collettivi di lavoro, stipulati e convalidati a norma delle leggi sulla disciplina giuridica dei rapporti collettivi.

Nell'esecuzione dei lavori che formano oggetto del presente appalto, l'Appaltatore si obbliga ad applicare integralmente tutte le norme contenute nel contratto collettivo nazionale di lavoro per gli operai dipendenti dalle aziende industriali edili ed affini e negli accordi locali integrativi dello stesso, in vigore per il tempo e nella località in cui si svolgono i lavori anzidetti.

L'Appaltatore si obbliga altresì ad applicare il contratto e gli accordi medesimi anche dopo la scadenza e fino alla sostituzione e, se cooperative, anche nei rapporti con i soci.

I suddetti obblighi vincolano l'Appaltatore anche se non sia aderente alle associazioni stipulanti o receda da esse e indipendentemente dalla natura industriale della stessa e da ogni altra sua qualificazione giuridica, economica o sindacale.

L'Appaltatore è responsabile in rapporto alla Stazione appaltante dell'osservanza delle norme anzidette da parte degli eventuali subappaltatori nei confronti dei rispettivi loro dipendenti.

Art. 4.9
LAVORI IN ECONOMIA

La Stazione Appaltante ha il diritto di chiedere all'Appaltatore, che ne ha l'obbligo, di fornire mano d'opera, mezzi d'opera e materiali per lavori e servizi le cui prestazioni saranno contabilizzate in economia.

Per i lavori in economia nel costo orario della mano d'opera si intende compresa ogni incidenza per attrezzi ed utensili di lavoro e quanto altro occorra per il loro impiego.

Gli operai per i lavori in economia dovranno essere qualificati per i lavori da eseguire e provvisti degli attrezzi ed utensili necessari che dovranno essere sempre in perfetta efficienza e provvisti di tutti gli accessori necessari per il loro regolare funzionamento. Nella contabilizzazione non verranno riconosciuti oneri per spese di trasporto e di trasferta.

Per le prestazioni in economia l'Appaltatore ha l'obbligo di consegnare quotidianamente alla Direzione dei Lavori le liste con le ore di impiego relative agli operai, noli e materiali utilizzati. Le prestazioni non preventivamente autorizzate e/o non dichiarate dall'Appaltatore nei modi e nei termini di cui sopra non saranno in alcun modo riconosciute.

Le prestazioni e le forniture in economia saranno disposte dalla Direzione dei Lavori, mediante apposito ordine di servizio, solo per lavori secondari ed accessori e nei casi e nei limiti previsti dal D.Lgs. 18 aprile 2016 n. 50 e s.m.i.

L'importo di tali prestazioni, e provviste non potrà superare quello debitamente autorizzato nei limiti definiti dall'art. 36 del D.Lgs. 18 aprile 2016 n. 50 e s.m.i.

Riproduzione del documento . Protocollo n. 0029366/2022 del 25/07/2022

Art. 4.10
ATTREZZATURE

Nolo a freddo

Il nolo a "freddo" del mezzo d'opera e/o dell'attrezzatura non comprende i costi della manodopera necessaria per il suo impiego, del carburante, del lubrificante e della manutenzione.

Nolo a caldo

Il nolo a "caldo" comprende i costi della manodopera necessaria per il suo impiego, per i materiali di consumo (carburanti, lubrificanti etc.), la normale manutenzione e le assicurazioni R.C. Le eventuali riparazioni e le relative ore di fermo macchina sono a carico dell'Appaltatore.

Qualora un'attrezzatura di difficile movimentazione – ad esempio escavatori, pale meccaniche ecc. - non fosse presente in cantiere, ma dovesse essere appositamente portata in cantiere per eseguire una
lavorazione in economia, la stessa è ritenuta compresa nei prezzi di contratto.

Art. 4.11

NOLEGGI

Le macchine e gli attrezzi dati a noleggio debbono essere in perfetto stato di servibilità e provvisti di tutti gli accessori necessari per il loro regolare funzionamento. Sono a carico esclusivo dell'Appaltatore la manutenzione degli attrezzi e delle macchine.

Il prezzo comprende gli oneri relativi alla mano d'opera, al combustibile, ai lubrificanti, ai materiali di consumo, all'energia elettrica ed a tutto quanto occorre per il funzionamento delle macchine.

Con i prezzi di noleggio delle motopompe oltre la pompa sono compensati il motore, o la motrice, il gassogeno, e la caldaia, la linea per il trasporto dell'energia elettrica ed, ove occorra, anche il trasformatore.

I prezzi di noleggio di meccanismi in genere si intendono corrisposti per tutto il tempo durante il quale i meccanismi rimangono a piè d'opera a disposizione della Stazione Appaltante e cioè anche per le ore in cui i meccanismi stessi non funzionano, applicandosi il prezzo stabilito per meccanismi in funzione soltanto alle ore in cui essi sono in attività di lavoro; quello relativo a meccanismi in riposo in ogni altra condizione di cose anche per tutto il tempo impiegato per riscaldare la caldaia e per portare a regime i meccanismi.

Nel prezzo del noleggio sono compresi e compensati gli oneri e tutte le spese per il trasporto a piè d'opera, montaggio, smontaggio ed allontanamento dei detti meccanismi.

Per il noleggio dei carri e degli autocarri il prezzo verrà corrisposto soltanto per le ore di effettivo lavoro rimanendo escluso ogni compenso per qualsiasi altra causa o perditempo.

- Bitumi

Per l'asportazione e la realizzazione dei piani stradali sono compresi nel prezzo a corpo gli oneri per il trasporto in cantiere e la rimozione finale dei mezzi d'opera necessari, quali finitrice, scarificatrice, rulli etc.

Riproduzione del documento . Protocollo n. 0029366/2022 del 25/07/2022

Art. 4.12
NOLEGGIO AUTOGRU

Nel prezzo a corpo d'appalto è compreso il noleggio per l'autogru per tutto il tempo necessario alle operazioni di sollevamento.

Indipendentemente da quanto indicato in computo la portata dell'autogru dovrà essere opportunamente valutata dall'impresa appaltatrice prima dell'effettivo utilizzo. Il prezzo rimane invariato indipendentemente dalla tipologia di gru utilizzata, dalla portata e dalla durata delle operazioni.

Art. 4.13
SCAVI IN GENERE COMPRESI GLI SCAVI IN ALVEO E PER L'ALLARGAMENTO DELLE SEZIONI DI DEFLUSSO

Nel prezzo d'appalto pattuito è compreso lo scavo a sezione ristretta obbligata continua eseguito con mezzi meccanici e rifinito a mano per consentire tutte le lavorazioni necessarie. Nel prezzo d'appalto è compresa la movimentazione del materiale, il sollevamento del materiale a qualsiasi piano individuato dall'impresa, la movimentazione ed il carico su mezzo di trasporto per il conferimento nel sito indicato dalla Stazione Appaltante, anch'esso compreso nel prezzo d'appalto a corpo.

Inoltre, si intende compreso nel prezzo l'accatastamento in cantiere delle quantità da riutilizzare per i riempimenti.

Nel prezzo pattuito per gli scavi sono compresi gli oneri per lo smontaggio dei contenimenti a massi naturali o altri materiali, il trasferimento dei materiali riutilizzabili, la successiva movimentazione e la posa in opera secondo le disposizioni di progetto.

Nel prezzo è compreso l'onere per la demolizione delle porzioni di muro in pietra necessario per la posa dei blocchi, la frantumazione, l'accatastamento delle pietre per il riutilizzo per il rialzo dei muri in sponda destra e l'allontanamento a discarica della malta in eccesso.

Dato lo stato dei luoghi non sono consentiti accumuli di materiale nelle aree di cantiere e circostanti le opere, a meno di quello da riutilizzare con immediatezza e, pertanto, il materiale dovrà essere movimentato e posizionato il luogo sicuro tale da non procurare danno alle proprietà, al libero deflusso delle acque etc. Qualora venga ravvisato pericolo da parte della DL la stessa potrà far spostare il materiale senza che l'impresa possa accampare alcuna ulteriore richiesta.
Non sono ammessi incrementi di sezione determinati da scoscendimenti o allargamenti dello scavo determinati da qualsiasi motivazione, anche per fini di sicurezza. In quest'ultimo caso l'appaltatore dovrà impedire scoscendimenti e/o franamenti restando a propria completa responsabilità qualsiasi danno arrecato a cose e/o persone. L'impresa è altresì obbligata a rimuove e smaltire a propria cura e spesa il materiale in surplus eventualmente franato o ritenuto necessario per evitare il franamento delle sponde.

L'appaltatore dovrà altresì provvedere a propria cura e spese affinché le acque scorrenti in alveo siano deviate con opere spondali eseguite in materiale sciolto. Il tutto compreso nel prezzo pattuito. **L'appaltatore dovrà evitare categoricamente il contatto tra le acque di ruscellamento ed i supporti, gommati e/o cingolati, dei mezzi in alveo.**

Le profondità di scavo dovranno essere raggiunte per qualsiasi tipo di materiale eventualmente attraversato. Le profondità indicate nei disegni possono essere fatte variare dalla DL, in più o in meno, senza che l'impresa possa accampare ulteriore compenso, in ragione dell'effettivo stato del piano di posa delle opere. E' fatto divieto all'appaltatore, pena la demolizione del costruito (compreso il successivo smaltimento) a propria cura e spese, **realizzare opere di fondazione senza che la DL abbia approvato i piani di fondazion**e. Il maggiore scavo realizzato attorno alle strutture di fondazione dovrà essere diligentemente riempito a cura e spesa dell'impresa con lo stesso materiale precedentemente escavato; il tutto fino a riportare i piani alle quote di progetto.

Nel prezzo pattuito si intendono altresì compresi gli oneri per la demolizione della roccia interferente con le lavorazioni eseguita con martello demolitore o martellone su escavatore.

E' cura dell'appaltatore provvedere all'esecuzione di sbadacchiature o altri sistemi di sostegno dello scavo ritenuti necessari. L'appaltatore sarà responsabile dei danni provocati dalla carenza di sbadacchi o altri sistemi di puntello degli scavi.

Nel prezzo pattuito per gli scavi sono altresì intesi compensati i seguenti oneri:

- Per paleggi, innalzamenti, sollevamenti e carichi del materiale su qualsiasi mezzo di trasporto
- Ogni indennità di deposito e sistemazione temporanea all'interno dell'area di cantiere o nelle aree indicate dalla Stazione Appaltatrice
- Per la regolarizzazione delle scarpate o pareti, per lo spianamento del fondo, per la formazione di gradoni
- Per impalcature, ponti e costruzioni provvisorie, occorrenti sia per l'esecuzione dei trasporti delle materie di scavo e sia per la formazione dei rilevati, per passaggi, attraversamenti, etc.
- Per gli oneri relativi alla presenza di acque, sia di falda che di ruscellamento, per l'allontanamento con pompe o altra tecnologia per un battente di acqua fino a 40cm.
- Per il trasporto per la formazione di riempimenti, di cavità, di fondazione o simili, o di rilevati nell'ambito dell'area di cantiere o di sedi individuate in progetto, sino alla distanza di 1000 metri, intendendosi compresi nel prezzo tutti gli oneri relativi alla preparazione di sedi di appoggio, compattamento, gradonatura, spianamento, pilonatura. Compreso il ritorno a vuoto del mezzo di trasporto.

Riproduzione del documento .
Protocollo n. 0029366/2022 del 25/07/2022

- Per la rimozione di murature o parti di esse anche con l'ausilio di martello demolitore
- Per ogni altra spesa necessaria per l'esecuzione degli scavi medesimi.

Art. 4.14
SCAVI IN GENERE - ULTERIORI ONERI

Oltre che per gli obblighi particolari emergenti dal presente articolo, con i prezzi di elenco per gli scavi in genere l'Appaltatore si deve ritenere compensato per tutti gli oneri che esso dovrà incontrare:

- per taglio di piante, estirpazione di ceppaie, radici, ecc.;
- per il taglio e lo scavo con qualsiasi mezzo delle materie sia asciutte che bagnate, di qualsiasi consistenza ed anche in presenza d'acqua;
- per paleggi, innalzamento, carico, trasporto e scarico a rinterro od a rifiuto entro i limiti previsti in elenco prezzi, sistemazione delle materie di rifiuto, deposito provvisorio e successiva ripresa;
- per la regolazione delle scarpate o pareti, per lo spianamento del fondo, per la formazione di gradoni, attorno e sopra le condotte di acqua od altre condotte in genere, e sopra le fognature o drenaggi secondo le sagome definitive di progetto;
- per puntellature, sbadacchiature ed armature di qualsiasi importanza e genere secondo tutte le prescrizioni contenute nel presente capitolato, comprese le composizioni, scomposizioni, estrazioni ed allontanamento, nonché sfridi, deterioramenti, perdite parziali o totali del legname o dei ferri;
- per impalcature ponti e costruzioni provvisorie, occorrenti sia per il trasporto delle materie di scavo e sia per la formazione di rilevati, per passaggi, attraversamenti, ecc.;
- per ogni altra spesa necessaria per l'esecuzione completa degli scavi. La misurazione degli scavi verrà effettuata nei seguenti modi:
- il volume degli scavi di sbancamento verrà determinato con il metodo delle sezioni ragguagliate in base ai rilevamenti eseguiti in contraddittorio con l'Appaltatore, prima e dopo i relativi lavori;
- gli scavi di fondazione e per la posa delle condotte, se non diversamente specificato nelle singole voci dei lavori, saranno computati per un volume uguale a quello risultante dal prodotto della base di fondazione o la larghezza prescritta per le condotte per la sua profondità sotto il piano degli scavi di sbancamento, ovvero del terreno naturale quando detto scavo di sbancamento non viene effettuato.

Al volume così calcolato si applicheranno i vari prezzi fissati nell'elenco per tali scavi; vale a dire che essi saranno valutati sempre come eseguiti a pareti verticali ritenendosi già compreso e compensato con il prezzo unitario di elenco ogni maggiore scavo.

Tuttavia per gli scavi di fondazione da eseguire con l'impiego di casseri, paratie o simili strutture, sarà incluso nel volume di scavo per fondazione anche lo spazio occupato dalle strutture stesse.

I prezzi di elenco, relativi agli scavi di fondazione, sono applicabili unicamente e rispettivamente ai volumi di scavo compresi fra piani orizzontali consecutivi, stabiliti per diverse profondità, nello stesso elenco dei prezzi. Pertanto la valutazione dello scavo risulterà definita per ciascuna zona, dal volume ricadente nella zona stessa e dall'applicazione ad esso del relativo prezzo di elenco.

Art. 4.15
RILEVATI E RINTERRI

Il volume dei rilevati sarà determinato con il metodo delle sezioni ragguagliate, in base a rilevamenti eseguiti come per gli scavi di sbancamento. I rinterri di cavi a sezione ristretta saranno valutati a metro cubo per il loro volume effettivo misurato in opera.

Riproduzione del documento . Protocollo n. 0029366/2022 del 25/07/2022

Per "rinterro" si intende un'operazione di riempimento di una cavità o depressione con terra di riporto, materiale di scarto ovvero con materiale derivato da demolizione.

Nei prezzi di elenco sono previsti tutti gli oneri per il trasporto dei terreni da qualsiasi distanza e per gli eventuali indennizzi a cave di prestito, la movimentazione, lo scarico e la compattazione per strati non superiori a 30cm.

Indicazioni procedurali operative per la corretta esecuzione dei rilevati

Prima di procedere alla costruzione del rilevato, occorre asportare dal piano campagna il terreno vegetale, per una profondità da 30 a 50 cm, ed assicurarsi che il terreno sottostante al piano di posa sia idoneo a sopportare il peso dell'opera senza che si verifichino cedimenti. A questo scopo il piano di posa del rilevato deve essere accuratamente costipato mediante compattazione con rulli idonei. Quando invece il piano di posa del rilevato non ha buone caratteristiche di portanza, occorre asportare lo strato di terreno non idoneo e sostituirlo con altro di idonee qualità e, se necessario, realizzare opere di drenaggio.

Per la formazione di un rilevato occorre che le terre utilizzate siano prive di materiale estraneo ed organico.

Il grado di addensamento da conferire al rilevato dipende dalla profondità dello strato rispetto al piano di posa della sovrastruttura.

E' obbligo dell'appaltatore, escluso qualsiasi compenso, di dare ai rilevati durante la loro costruzione, quelle maggiori dimensioni richieste dall'assestamento delle terre, affinché al momento del collaudo i rilevati eseguiti abbiano dimensioni non inferiori a quelle ordinate.

Riproduzione del documento .
Protocollo n. 0029366/2022 del 25/07/2022

Indicazioni procedurali operative per la corretta esecuzione dei rilevati

Per qualunque opera di rinterro, ovvero per riempire i vuoti tra le pareti degli scavi e le murature, o da addossare alle murature, e fino alle quote prescritte dalla D.L., si impiegheranno in generale, e salvo quanto segue, fino al loro totale esaurimento, tutte le materie provenienti dagli scavi di qualsiasi genere eseguiti sul posto, in quanto disponibili ed adatte, a giudizio della D.L., per la formazione di rinterri.

Quando venissero a mancare, in tutto o i parte, i materiali di cui sopra, si provvederanno le materie occorrenti prelevandole ovunque l'appaltatore crederà di sua convenienza, purché i materiali siano riconosciuti idonei dalla D.L.

Per rinterri da addossarsi alle murature, si dovranno sempre impiegare materie sciolte, o ghiaiose, restando vietato in modo assoluto l'impiego di quelle argillose e, in generale, di tutte quelle che con l'assorbimento dell'acqua si rammolliscono o si gonfiano generando spinte.

Nella formazione dei suddetti rinterri, dovrà essere usata ogni diligenza perché la loro esecuzione proceda per strati orizzontali di uguale altezza da tutte le parti, disponendo contemporaneamente le materie bene sminuzzate con la maggiore regolarità e precauzione, in modo da caricare uniformemente le murature su tutti i lati e da evitare le sfiancature che potrebbero derivare da un carico male distribuito.

Le materie trasportate in rinterro con mezzi meccanici non potranno essere scaricate direttamente contro le murature, ma dovranno depositarsi in vicinanza dell'opera per essere riprese poi e trasportate con mezzi meccanici adatti od, in difetto, con carriole o altro mezzo idoneo, al

momento della formazione dei rinterri. Per tali movimenti di materie dovrà sempre provvedersi alla pilonatura delle materie stesse, da farsi per quella larghezza e secondo le prescrizioni che verranno indicate dalla D.L.

Tutto quanto compreso nel presente articolo si intende compensato nel prezzo pattuito.

Art. 4.16
FORMAZIONE DI PISTA DI ACCESSO IN ALVEO E DI RISALITA

Nel presente prezzo a corpo si intendono compensati gli oneri per la realizzazione delle rampe di accesso in alveo e per il superamento delle esistenti compresa la sistemazione del fondo in modo da consetire l'accesso di mezzi di trasporto gommati.

Nel prezzo a corpo si intendono compresi anche gli oneri per la rimozione delle rampe ad ogni preavviso di allerta e la rimozione finale di quanto non riutilizzabile in sito. Compresi oneri per movimentazione e trasporto finale in cave messe a disposizione dalla stazione appaltante.

Nel prezzo a corpo sono compresi gli oneri per la fornitura e posa in opere di opere di contenimento delle rampe, quali massi ciclopici e/o blocchi di calcestruzzo.

Riproduzione del documento .
Protocollo n. 0029366/2022 del 25/07/2022

Art. 4.17
OPERE PROVVISIONALI

Nel prezzo a corpo sono compresi tutti gli oneri la fornitura e posa delle opere provvisionali necessarie per l'esecuzione dei lavori in sicurezza.

A meno con si tratti di elementi impiegati da più imprese, il costo di tali elementi sarà ad esclusivo carico dell'impresa esecutrice la quale avrà tenuto conto, nella formulazione della propria offerta delle modalità esecutive e degli apprestamenti necessari.

Sono altresì compresi nel prezzo i costi per la realizzazione delle rampe per l'accesso in alveo e la rimozione delle stesse a lavorazioni ultimate. Il tutto mantenendo i livelli di sicurezza disposti dal DLgs 81 e dal CSE.

Tra le opere provvisionali comprese nel prezzo a corpo risultano comprese quelle necessarie alla realizzazione ed alla lavorazione sulla testa del cordolo stradale quali parapetti, linee vita ed imbragature necessarie per le lavorazioni in quota o, in sostituzione, la costituzione di rilevati in terra direttamente in alveo.

Art. 4.18
PROSCIUGAMENTI

Ove si raccolgano acque negli scavi, queste dovranno essere completamente estratte, mettendo in opera tutti i mezzi necessari, naturali od artificiali, al fine di mantenere i lavori perfettamente liberi dall'acqua.

Negli attacchi in ascesa, dovrà essere procurato il regolare deflusso verso l'esterno delle acque d'infiltrazione, mediante acconci canali, rivestiti ove occorra con tavelloni, e mantenuti sempre a perfetto spurgo.

I luoghi di lavoro dovranno essere mantenuti liberi dall'acqua mediante canali che conducano le acque in recipienti convenientemente collocati od in pozzetti scavati, ed occorrendo, anche rivestiti in muratura. Da questi recipienti o pozzetti le acque raccolte dovranno essere elevate ad altezza

sufficiente per ottenere il completo prosciugamento. I mezzi da impiegarsi per tale elevazione dovranno essere i più adatti alle circostanze (rumorosità) e proporzionati alla quantità dell'acqua da smaltire.

Nel prezzo a corpo d'appalto è compreso il noleggio di una motopompa per tutto il tempo necessario alle operazioni di prosciugamento.

Indipendentemente da quanto indicato in computo la portata di smaltimento della motopompa dovrà essere opportunamente valutata dall'impresa appaltatrice prima dell'effettivo utilizzo. Il prezzo rimane invariato indipendentemente dalla tipologia di motopompa utilizzata, dalla capacità e dalla durata delle operazioni.

Tutto quanto sopra riportato è compensato con il prezzo a corpo pattuito. Non saranno compensati ulteriori oneri per l'uso di pompe qualsiasi sia il tempo di impiego delle medesime.

Art. 4.19
DEMOLIZIONI

Demolizione di strutture portanti e non, in genere (muri sostegno, muri di confine, opere in cls etc.) di qualsiasi spessore ed altezza, siano essi di pietrame, di mattoni di laterizio di qualsiasi tipologia e di calcestruzzo semplice e armato. La stessa si intende compensata con il prezzo d'appalto se eseguita con mezzi meccanici o a mano.

L'appaltatore deve assicurarsi, prima dell'inizio delle demolizioni, dell'interruzione di approvvigionamenti idrici, gas, e allacci di fognature, nonché l'accertamento dell'eliminazione di eventuali elementi in amianto, in conformità alle prescrizioni vigenti.
I lavori di demolizione, come stabilito dall'art. 151 del D.Lgs, 9 aprile 2008, n. 81, devono procedere con cautela e con ordine, devono essere eseguiti sotto la sorveglianza di un preposto, e condotti in maniera da non pregiudicare la stabilità delle strutture portanti o di collegamento e di quelle eventuali adiacenti.

E' vietato gettare dall'alto i materiali in genere, che invece devono essere trasportati o guidati in basso e di sollevare polvere, per cui, tanto le murature quanto i materiali di risulta dovranno essere opportunamente bagnati.
La successione dei lavori deve risultare da apposito programma contenuto nel POS (Piano di Demolizione), tenendo conto di quanto indicato nel PSC – ove presente.

Le opere provvisionali, necessarie alle demolizioni, devono essere allestite sulla base di giustificati calcoli di resistenza e devono essere conservate in efficienza. Il coordinatore per l'esecuzione dei lavori e/o il direttore dei lavori potrà ordinare l'esecuzione di prove per verificare la resistenza degli elementi strutturali provvisionali impiegati dall'appaltatore.

Il materiale di risulta dovrà essere allontanato dal cantiere per essere portato a rifiuto presso pubblica discarica o discarica autorizzata. In caso di riutilizzo occorrerà rispettare le normative vigenti sul "riutilizzo di materiali provenienti da demolizione e scavi".

Le demolizioni dovranno limitarsi alle parti ed alle dimensioni prescritte.

Quando, anche per mancanza di puntellamenti o di altre precauzioni, venissero demolite altre parti od oltrepassati i limiti fissati, saranno pure a cura e spese dell'Appaltatore senza alcun compenso, ricostruite a rimesse in pristino le parti indebitamente demolite.

Riproduzione del documento .
Protocollo n. 0029366/2022 del 25/07/2022

Tutto quanto sopra riportato si intende compreso nel prezzo d'appalto. Sono altresì compresi gli oneri per l'eventuale calo in basso, la movimentazione, il carico su mezzo ed il trasporto a discarica, ivi compresi i relativi oneri.

Nella demolizione delle strutture in calcestruzzo da rialzare dovranno essere mantenute le armature esistenti. Si intendono compresi gli oneri per la "pulizia" delle armature a mano, la rimozione di parti in distacco e la pulizia del piano di posa di un eventuale "rialzo". Sono altresì compensati nel prezzo gli oneri per tagli con sega diamantata o altro strumento a scelta dell'impresa, che non trasferisca vibrazioni alle strutture, necessari per svincolare le porzioni demolite dalla restante porzione di elemento.

Norme di riferimento

- D.Lgs. 3 Aprile 2006 n°152 "Norme in materia ambientale".
- D.Lgs. 9.4.2008 n.81 " Attuazione dell'articolo 1 della legge 3.8.2007, n.123, in materia di tutela della salute e della sicurezza nei luoghi di lavoro". Titolo IV, Sez.VIII
- D.P.R. 6.06.2001, n. 380. "Testo unico delle disposizioni legislative e regolamentari in materia edilizia".
- L.R. 5.04.2012, n. 12 "Testo unico sulla disciplina dell'attività

Riproduzione del documento . Protocollo n. 0029366/2022 del 25/07/2022

Art. 4.20
DEMOLIZIONE DI STRUTTURE

Demolizione di strutture ed elementi strutturali di qualsiasi natura e consistenza (pietrame, mattoni pieni, mattoni semipieni, calcestruzzo armato etc) eseguito con l'ausilio di martello demolitore di potenza limitata alla tipologia di intervento da realizzare e/o a mano. Compreso onere per la posa di puntelli, la movimentazione del materiale di risulta, il calo in basso ed il carico su mezzo di trasporto.

Art. 4.21
DEMOLIZIONI DI MURATURE

I prezzi fissati in tariffa per la demolizione delle murature si applicheranno al volume effettivo delle murature da demolire; quelli indicati in elenco saranno invece applicati al volume apparente, ossia vuoto per pieno.

Tali prezzi comprendono i compensi per gli oneri ed obblighi specificati nell'articolo "*Demolizioni*" ed in particolare la scelta, l'accatastamento ed il trasporto a rifiuto dei materiali.

I materiali utilizzabili che, ai sensi del suddetto articolo, dovessero essere rilevati dall'Appaltatore, a semplice richiesta della Direzione dei Lavori, saranno dalla medesima pagati alla Stazione Appaltante con prezzi relativi a ciascuna qualità di materiali; i quali prezzi non sono soggetti a ribasso. L'importo complessivo dei materiali così valutati verrà detratto dall'importo netto dei lavori salvo che la deduzione non sia già stata fatta nella determinazione dei prezzi.

Art. 4.22
SMONTAGGIO ELEMENTI IN PIETRA

Rimozione con o senza recupero di elementi lapidei quali pedate, alzate, soglie, giude, piane; compresa l'asportazione della malta di allettamento.

Compreso onere per il calo a terra del materiale, anche qualora sia necessario recuperare il materiale, la movimentazione, l'accantonamento in luogo sicuro, l'eventuale pulizia, movimentazione e sollevamento in caso di eventuale riuso.

Art. 4.23
RIMOZIONE PALI

Nel prezzo a corpo sono compresi gli oneri per la rimozione dei pali interferenti con le opere o le lavorazioni, compreso di tutte le necessarie opere civili e trasporto in apposito luogo segnalato dal committente, compreso ogni onere per dare il lavoro finito a perfetta regola d'arte secondo le indicazioni della D.L..

Compresi oneri per opere provvisionali per lavori in quota, il noleggio di gru o altri mezzi per imbragare il palo nelle fasi di rimozione.

Compresi oneri per la disalimentazione delle linee e l'ottenimento dei nulla osta per la rimozione.

Nel caso il palo debba essere rimontato sarà compreso l'onere per il rimontaggio fatto salvo l'acquisto degli elementi in caso di non riutilizzo.

Art. 4.24
TRASPORTI

Con i prezzi dei trasporti si intende compensata anche la spesa per i materiali di consumo, la manodopera del conducente, e ogni altra spesa occorrente.

I mezzi di trasporto per i lavori in economia debbono essere forniti in pieno stato di efficienza e corrispondere alle prescritte caratteristiche.

La valutazione delle materie da trasportare è fatta a seconda dei casi, a volume od a peso con riferimento alla distanza.

Nel prezzo d'appalto si intendono compresi tutti gli oneri per i trasporti, trasborsi, scarrettamenti ed ogni altra tipologia di trasposto necessaria per approvvigionare in cantiere il materiale. Il tutto commisurato alla tipologia ed alle difficoltà del sito.

Art. 4.25
CONFERIMENTI A DISCARICA

Nel prezzo pattuito sono compresi gli oneri per il trasporto nell'ambito del cantiere e fuori dallo stesso per lo smaltimento a discarica autorizzata (o centrale di recupero), ivi compresi gli oneri di conferimento, di tutti i materiali di risulta dalle lavorazioni da eseguire quali, a titolo esemplificativo e non esaustivo, scavi, demolizioni, tagli a forza, rimozione di manti etc.

Il materiale di risulta ritenuto inutilizzabile dal direttore dei lavori per la formazione di riempimenti e rilevati, deve essere allontanato dal cantiere per essere portato a rifiuto presso pubblica discarica o altra discarica autorizzata. Diversamente, l'appaltatore potrà trasportare a sue spese il materiale di risulta presso proprie aree eventualmente autorizzate a riciclo del materiale.

Il materiale proveniente dagli scavi che dovrà essere riutilizzato, dovrà essere depositato entro l'ambito del cantiere, o sulle aree precedentemente indicate, ovvero in zone tali da non costituire intralcio al movimento di uomini e mezzi durante l'esecuzione dei lavori.

La movimentazione del materiale nell'ambito di cantiere deve avvenire a mano o con l'ausilio di mezzi meccanici e precisamente:

- a mano o con l'ausilio di piccoli attrezzature da lavoro (pala, carriola, carderella, secchi etc.): Qualora ci si trovi in presenza di un'area di stoccaggio o di deposito di materiali in genere e si debba provvedere alla loro movimentazione ed allontanamento (a mano o per paleggiamento), si deve procedere dall'alto verso il basso, attuando le opportune cautele al fine di evitare cadute incontrollate di materiale, caricandolo sugli idonei mezzi di trasporto, quali per esempio, secchi, carrette, moto-carrette, benne di mezzi d'opera o altro. Se l'operazione viene effettuata con la

Riproduzione del documento . Protocollo n. 0029366/2022 del 25/07/2022

pala, il materiale da sollevare deve essere di idonea dimensione e peso ala dimensione della pala stessa. Per il superamento dei dislivelli, si devono utilizzare degli elevatori (piattaforme, carrelli elevatori, montacarichi, gru a torre etc.) e qualora si movimentino carichi con la carriola si devono realizzare idonee passerelle o anditoie con pannelli di legno o similari.

- con mezzi meccanici: questi lavorazioni devono essere effettuate da personale qualificato e formato, che utilizzi attrezzature e mezzi d'opera certificati e collaudati.

In ogni caso il prezzo si intende invariato.

Nel prezzo si intendono compresi gli oneri per la movimentazione del materiale, il carico su mezzo ed il trasporto a discarica ubicata a qualsiasi distanza dal cantiere; sono altresì compresi nel prezzo pattuito gli **oneri di conferimento per ogni tipologia** di materiale di risulta prodotta dal cantiere, siano essi già identificati in computo siano essi di nuovo rinvenimento. Il tutto ad esclusione di eventuali ritrovamenti di amianto il quale dovrà essere trattato secondo legge e computato a parte.

L'impresa avrà diritto a maggiori oneri per qualsiasi sia la discarica prescelta. Eventuali modifiche rispetto alle discariche stabilite e contattate in fase di progetto dovranno essere preventivamente autorizzate dalla DL e, comunque, non daranno diritto a maggiori oneri.

Riproduzione del documento .
Protocollo n. 0029366/2022 del 25/07/2022

Art. 4.26
OPERE IN CALCESTRUZZO ARMATO

Casserature.
Casseforme di legno o metallo per getti di parti in calcestruzzo da eseguire in fondazione ed in elevazione. Sono compresi gli oneri per le necessarie puntellature, la bagnature dei pannelli e la fornitura e posa di additivi necessari per migliorare le fasi di scassero e la finitura di parti tipo "a faccia vista".

Calcestruzzo.
Fornitura e posa in opera di calcestruzzo ordinario, classe di esposizione ambientale, resistenza caratteristica e consistenza indicate nelle tabole di progetto. Sono compresi oneri per la posa con pompa di qualsiasi tipologia e potenza ritenuta necessaria, compresi oneri per il sollevamento, il fermo macchina e l'eventuale mezzo carico. Nel prezzo sono altresì compensati tutti gli oneri necessari per effettuare getti a più riprese eventualmente necessari per le peculiarità del cantiere o perché richieste dalla DL. Nel prezzo pattuito per la posa sono compresi gli oneri per la vibratura ed il controllo del processo di maturazione (bagnatura etc.). Qualora ritenuto necessario dalla DL sarà altresì compresa la fornitura e posa di teli impermeabili a protezione del processo di maturazione.
L'impresa dovrà, prima di ogni, informare la DL circa tempistiche e modalità di getto in modo che la DL medesima possa predisporre un adeguato piano di campionamenti. L'impresa dovrà fornire in cantiere, all'atto di ogni getto, le cubettiere per i prelievi dei campioni nel numero di due per ogni getto con la prescrizione di prelevare un cubetto per ogni botte ed almeno n.6 cubetti totali per ogni intervento. I cubetti dovranno essere prelevati all'atto del getto e nelle medesime condizioni nelle quali sarà eseguito il getto medesimo. Non saranno accettati cubetti eseguiti in centrale di betonaggio.
Qualora l'impresa intenda eseguire getti di produzione propria, a pari prezzo e condizioni, dovrà essere seguito il percorso di qualificazione previsto dal ex DM 17/01/2018.

Armature metalliche
Fornitura e posa in opera di acciaio per cemento armato, secondo le norme UNI in vigore. Le barre dovranno pre-sagomate secondo i disegni esecutivi che l'impresa avrà l'onere di controllare prima della produzione. Le barre saranno del tipo B450C ad aderenza migliorata nei diametri previsti nelle tavole di progetto.
Nel prezzo a corpo stabilito sono compresi gli oneri per la produzione, preventiva alla posa, di tutte le certificazioni necessarie per stabilire la tracciabilità delle forniture. Inoltre, prima dell'effettuazione del primo getto, l'impresa dovrà consentire alla DL il prelievo degli spezzoni di barra da sottoporre alla prove di qualità previste dalle normative vigenti. Anche in questo caso l'onere dell'esecuzione delle prove è a carico esclusivo dell'impresa e compreso nel prezzo a corpo pattuito.

PRINCIPALI NORME DI RIFERIMENTO
Il calcestruzzo per impieghi strutturali, deve essere conforme al DM 17/01/18 "Norme tecniche per le costruzioni". La produzione deve avvenire in accordo alle "Linee Guida sul Calcestruzzo Preconfezionato" pubblicate dal Servizio Tecnico Centrale del Consiglio Superiore dei LL.PP. nel 2003. Per le classi di esposizione ambientale e per le caratteristiche meccaniche del calcestruzzo utili riferimenti sono le norme UNI EN 206-1:2006 e UNI 11104:2004. Per le classi di consistenza un utile riferimento è la UNI EN 206-1:2006. Per la dimensione massima dell'aggregato un utile riferimento è la UNI EN 12620. Per i processi di maturazione e l'esecuzione delle opere utili riferimenti sono la norma UNI EN 13670-1 e le "Linee Guida per la messa in opera del calcestruzzo strutturale e per la valutazione delle caratteristiche meccaniche del calcestruzzo indurito mediante prove non distruttive" pubblicate dal Servizio Tecnico Centrale del Consiglio Superiore dei LL.PP. nel febbraio 2008

NORME DI PRODOTTO • UNI EN 206-1:2006 Calcestruzzo - Specificazione, prestazione, produzione e conformità • UNI 11104:2004 Calcestruzzo - Specificazione, prestazione, produzione e conformità - Istruzioni complementari per l'applicazione in Italia della EN 206-1 • UNI EN 13670-1 Esecuzione di strutture di calcestruzzo - Requisiti comuni • UNI EN 12390-1:2002 Prova sul calcestruzzo indurito - Forma, dimensioni ed altri requisiti per provini e per casseforme • UNI EN 12390-2:2002 Prova sul calcestruzzo indurito - Confezione e stagionatura dei provini per prove di resistenza • UNI EN 12390-3:2003 Prova sul calcestruzzo indurito - Resistenza alla compressione dei provini • UNI EN 12390-4:2002 Prova sul calcestruzzo indurito - Resistenza alla compressione - Specifiche per macchine di prova • UNI EN 12390-7:2002 Prova sul calcestruzzo indurito - Massa volumica del calcestruzzo indurito • UNI EN 12390-8:2002 Prova sul calcestruzzo indurito - Profondità di penetrazione dell'acqua sotto pressione • UNI EN 12504-1:2002 Prove sul calcestruzzo nelle strutture - Carote - Prelievo, esame e prova di compressione • UNI EN 12504-2:2001 Prove sul calcestruzzo nelle strutture - Prove non distruttive -Determinazione dell'indice sclerometrico • UNI EN 12504-3:2005 Prove sul calcestruzzo nelle strutture - Parte 3: Determinazione della forza di estrazione • UNI EN 12504-4:2005 Prove sul calcestruzzo nelle strutture - Parte 4: Determinazione della velocità di propagazione degli impulsi ultrasonici • UNI EN 12620 Aggregati per calcestruzzo • UNI EN 13055-1 Aggregati leggeri - Aggregati leggeri per calcestruzzo, malta e malta per iniezione • UNI 8520-1:2005 Aggregati per calcestruzzo - Istruzioni complementari per l'applicazione della EN 12620 - Parte 1: Designazione e criteri di conformità • UNI 8520-2:2005 Aggregati per calcestruzzo - Istruzioni complementari per l'applicazione della EN 12620: Requisiti • UNI EN 450-1 Ceneri volanti per calcestruzzo - Parte 1: Definizione, specificazioni e criteri di conformità • UNÌ EN 13263-1 Fumi di silice per calcestruzzo - Parte 1: Definizioni, requisiti e criteri di conformità • UNI EN 934-2 Additivi per calcestruzzo, malta e malta per iniezione - Parte 2: Additivi per calcestruzzo - Definizioni, requisiti, conformità, marcatura ed etichettatura. • UNI EN 1008:2003 Acqua d'impasto per il calcestruzzo - Specifiche di campionamento, di prova e di valutazione dell'idoneità dell'acqua, incluse le acque di ricupero dei processi dell'industria del calcestruzzo, come acqua d'impasto del calcestruzzo

Riproduzione del documento . Protocollo n. 0029366/2022 del 25/07/2022

CERTIFICAZIONI
Ogni impianto che produce calcestruzzo con processo industrializzato deve possedere la certificazione FPC (Factory Production Control — Controllo della Produzione) rilasciata da un Istituto di Certificazione autorizzato dal Consiglio Superiore dei Lavori Pubblici attraverso apposito decreto. Il D.M. 17/01/2018 "Norme Tecniche per le Costruzioni", infatti, ha introdotto l'obbligo per tutti gli impianti di produzione di calcestruzzo con processo industrializzato, interni o esterni al cantiere, di "dotarsi di un sistema di controllo della produzione allo scopo di assicurare che il prodotto abbia i requisiti previsti dalle presenti norme e che tali requisiti siano costantemente mantenuti fino alla posa in opera". È esclusa da tale obbligo solo la produzione non industrializzata, temporanea, effettuata direttamente in cantiere per un massimo di 1.500 m3 di miscela omogenea. Per sistema di controllo della produzione (FPC) si intende il sistema di controllo interno permanente della produzione effettuato dal fabbricante e documentato sistematicamente al fine di garantire una comune interpretazione delle garanzie di qualità e permettere di ottenere le caratteristiche richieste per un prodotto. Per l'implementazione del sistema di controllo del processo le Norme indicano le Linee Guida sul calcestruzzo preconfezionato del Servizio Tecnico Centrale (STC) del Consiglio Superiore dei Lavori Pubblici quale documento tecnico di riferimento.

CRITERI DI ACCETTAZIONE
Il Direttore dei Lavori prima dell'inizio della fornitura, è tenuto ad acquisire copia delle certificazioni del processo produttivo (FPC) relative agli impianti coinvolti e a verificare che i documenti che accompagnano ogni fornitura di calcestruzzo in cantiere riportino gli estremi di tale certificazione. Durante le operazioni di messa in opera del materiale, il Direttore dei Lavori deve eseguire i controlli di accettazione obbligatori per legge assicurando la propria presenza (o quella di un tecnico di sua fiducia) alle operazioni di prelievo dei campioni di calcestruzzo nella fase di getto, provvedendo alla loro identificazione e alla contestuale redazione di apposito verbale di prelievo. Per opere con quantità inferiore a 1500 m3 di miscela omogenea impiegata può eseguire il controllo di accettazione di TIPO A (~ 11.2.5.1 NTC). Tale controllo si effettua su un massimo di 300 m3 di miscela omogenea e prevede un prelievo (2 cubetti) ogni 100 m3 e comunque un prelievo ogni giorno di getto. In seguito occorre verificare per un numero minimo di 3 prelievi che: - R1>Rck—3,5 - Rm>Rck+3,5 essendo "R1" la resistenza minima dei prelievi e "Rm" la resistenza media dei prelievi. Per opere con quantità di calcestruzzo superiore a 1500 m3 di miscela omogenea impiegata deve eseguire il controllo di accettazione di TIPO B (~11.2.5.2 NTC). Tale controllo si effettua su un massimo di 1500 m3 di miscela omogenea e prevede almeno 15 prelievi (30 cubetti) per ogni controllo e comunque un prelievo ogni giorno di getto. Pertanto occorre verificare per un numero minimo di 15 prelievi che: - R1>Rck—3,5 - Rm>Rck+1,4*s - s/Rm< s/Rm < 0,3 il calcestruzzo è accettato con obbligo di prove complementari, quando s/Rm > 0,3 il calcestruzzo non può essere accettato.

INDICAZIONI PROCEDURALI E OPERATIVE

Esecuzione del getto del calcestruzzo per calcestruzzo semplice e armato. Getto del calcestruzzo ordinario Lo scarico del calcestruzzo dal mezzo di trasporto nelle casseforme si deve effettuare applicando tutti gli accorgimenti atti ad evitare la segregazione. Si deve evitare di scaricare il calcestruzzo in cumuli da stendere poi successivamente con l'impiego dei vibratori. Nel caso di getti in presenza d'acqua è opportuno: - adottare gli accorgimenti atti ad impedire che l'acqua dilavi il calcestruzzo e ne pregiudichi la regolare presa e maturazione; - provvedere, con i mezzi più adeguati, alla deviazione dell'acqua e adottare miscele di calcestruzzo, coesive, con caratteristiche antidilavamento, preventivamente provate ed autorizzate dal direttore dei lavori; - utilizzare una tecnica di messa in opera che permetta di gettare il calcestruzzo fresco dentro il calcestruzzo fresco precedentemente gettato, in modo da far rifluire il calcestruzzo verso l'alto, limitando così il contatto diretto tra l'acqua e il calcestruzzo fresco in movimento. Getto del calcestruzzo autocompattante Il calcestruzzo autocompattante deve essere versato nelle casseforme in modo da evitare la segregazione e favorire il flusso attraverso le armature e le parti più difficili da raggiungere nelle casseforme. Riprese di getto su calcestruzzo fresco e su calcestruzzo indurito Le

Riproduzione del documento . Protocollo n. 0029366/2022 del 25/07/2022

interruzioni del getto devono essere autorizzate dalla direzione dei lavori. Per quanto possibile, i getti devono essere eseguiti senza soluzione di continuità, in modo da evitare le riprese e conseguire la necessaria continuità strutturale. Qualora siano inevitabili le riprese di getto, è necessario che la superficie del getto su cui si prevede la ripresa, sia lasciata quanto più possibile corrugata. Alternativamente, la superficie deve essere scalfita e pulita dai detriti, in modo da migliorare l'adesione con il getto successivo.
Tra le riprese di getto sono da evitare i distacchi, le discontinuità o le differenze d'aspetto e colore. Nel caso di ripresa di getti di calcestruzzo a vista devono eseguirsi le ulteriori disposizioni del direttore dei lavori. Compattazione del calcestruzzo La compattazione è il processo verrà effettuato mediante vibrazione, centrifugazione, battitura e assestamento. I calcestruzzi con classi di consistenza S1 e S2, che allo stato fresco sono generalmente rigidi, richiedono una compattazione più energica dei calcestruzzi di classe S3 o S4, aventi consistenza plastica o plastica fluida. La compattazione del calcestruzzo deve evitare la formazione di vuoti, soprattutto nelle zone di copriferro. Qualora il getto comporti la messa in opera di più strati, si dovrà programmare la consegna del calcestruzzo in modo che ogni strato sia disposto sul precedente quando questo è ancora allo strato plastico, così da evitare i giunti freddi. Protezione in generale La protezione consiste nell'impedire, durante la fase iniziale del processo di indurimento: - l'essiccazione della superficie del calcestruzzo. - il congelamento dell'acqua d'impasto prima che il calcestruzzo abbia raggiunto un grado adeguato di indurimento; - che i movimenti differenziali, dovuti a differenze di temperatura attraverso la sezione del manufatto, siano di entità tale da generare fessure. Casseforme e puntelli per le strutture in calcestruzzo semplice e armato Le casseforme e le relative strutture di supporto devono essere realizzate in modo da sopportare le azioni alle quali sono sottoposte nel corso della messa in opera del calcestruzzo, e in modo da essere abbastanza rigide per garantire il rispetto delle dimensioni geometriche e delle tolleranze previste. Tutti i tipi di casseforme (con la sola esclusione di quelle che rimangono inglobate nell'opera finita), prima della messa in opera del calcestruzzo, richiedono il trattamento con un agente (prodotto) disarmante. Qualora si realizzino conglomerati cementizi colorati o con cemento bianco, l'uso dei disarmanti sarà subordinato a prove preliminari atte a dimostrare che il prodotto usato non alteri il colore. I giunti tra gli elementi di cassaforma saranno realizzati con ogni cura, al fine di evitare fuoriuscite di boiacca e creare irregolarità o sbavature. Potrà essere prescritto che tali giunti debbano essere evidenziati in modo da divenire elementi architettonici. L'appaltatore avrà l'obbligo di predisporre in corso di esecuzione quanto è previsto nei disegni progettuali esecutivi, per ciò che concerne fori, tracce, cavità, incassature, ecc., per la posa in opera di apparecchi accessori quali giunti, appoggi, smorzatori sismici, pluviali, passi d'uomo, passerelle d'ispezione, sedi di tubi e di cavi, opere interruttive, sicurvia, parapetti, mensole, segnalazioni, parti d'impianti, ecc.
Prescrizioni specifiche per il calcestruzzo a faccia vista Le opere o i costituenti delle opere a faccia a vista, che dovranno avere lo stesso aspetto esteriore, dovranno ricevere lo stesso trattamento di stagionatura. In particolare, si dovrà curare che l'essiccamento della massa del calcestruzzo sia lento e uniforme. Si dovranno evitare condizioni per le quali si possano formare efflorescenze sul calcestruzzo. Le superfici dovranno essere adeguatamente protette, se le condizioni ambientali e di lavoro saranno tali da poter essere causa di danno in qualsiasi modo alle superfici stesse. Si dovrà evitare che vengano prodotte sulla superficie finita scalfitture, macchie o altri elementi che ne pregiudichino la durabilità o l'estetica. Si dovranno evitare, inoltre, macchie di ruggine dovute alla presenza temporanea dei ferri di ripresa. Qualsiasi danno o difetto della superficie finita del calcestruzzo dovrà essere eliminato a cura dell'appaltatore.

PRINCIPALE NORMATIVA DI RIFERIMENTO
Nell'esecuzione delle opere in cemento armato, l'appaltatore deve attenersi strettamente a tutte le disposizioni contenute nella legge n° 1086/71 e nelle relative norme tecniche (D.M. 17/01/2018), nonché alle linee guida per la messa in opera del calcestruzzo strutturale edite dal Servizio Tecnico Centrale del Consiglio Superiore dei Lavori Pubblici (2008) (http://www.cslp.it/cslp).

NORME DI MISURAZIONE

Riproduzione del documento .
Protocollo n. 0029366/2022 del 25/07/2022

Le paratie e i casseri saranno valutati per la loro superficie effettiva a contatto ddel getto, e nel relativo prezzo di elenco si intende compensata ogni fornitura occorrente di legname, ferramenta, ecc..., ed ogni sfrido relativo, ogni spesa di lavorazione e apprestamento; collocamnento in opera di longarine o filagne di collegamento, infissione di pali, tavoli o palandole, per rimozioni, perdite, guasti e per ogni altro lavoro, nessuno escluso od eccettuato, occorrente per dare le opere complete ed idonee all'uso.
I conglomerati cementizi sia in fondazione sia in elevazione, semplici o armati, verranno misurati a volume con il metodo geometrico in base a misure sul vivo ed alle dimensioni previste in progetto.
Non verranno dedotti il volume dei ferri di armatura e dei cavi per la precompressione ed i vani di volume inferiore o uguale a 0.20 m^3 ciascuno, intendendosi in tal modo compensato il maggior magistero richiesto per la formazione di eventuali fori o feritoie regolarmente disposti, da realizzare nel numero e nelle posizioni che verranno richiesti dalla direzione lavori.
Quando trattasi di elemìnti di carattere ornamentale gettati fuori opera per la misurazione verrà effettuata in ragione del minimo parallelepipedo reato a base rettangolare circoscrivibile a ciascun pezzo.
In tutti i prezzi riferiti ai getti di calcestruzzi si intendono compresi oltre a tutte le movimentazioni necessariedei materiali anche la vibratura.

Art. 4.27
FORNITURA E P.O. DI MASSI CICLOPICI CEMENTATI

Fornitura e p.o. di massi ciclopici di volume e peso indicati nelle tavole di progetto, compresi oneri per scarico, movimentazione e sollevamento al piano di lavoro.
Compresi oneri per la formazione delle modine, la verifica delle quote e l'esecuzione a strati successivi secondo le richieste della DL.

In progetto sono previsti massi ciclopici intasati con materiale arido reperito in sito. L'intasamento dovrà avvenire strato dopo strato. NON SARANNO ACCETTATI RILEVATI costruiti integralmente ed intasati in un successivo momento.

L'intasamento dovrà essere almeno pari al 30% del volume della scogliera.

L'impresa dovrà avere cura di tracciare, prima della realizzazione delle pareti, le altezze indicate in progetto per ogni sezione di lavoro.
La dimensione minima della parete dovrà essere pari a 1.00/1.20 mt. La DL prendere a campione, ed in contradditorio con l'impresa, le misure sulle sezioni. Non potranno essere accettate sezioni con dimensioni inferiori a quelle indicate in progetto.

Nel prezzo a corpo sono compresi gli oneri per lo scarico del materiale nelle aree indicate in progetto, la movimentazione con idoneo mezzo, pala, preferibilmente gommato, la posa in opera con altro escavatore di dimensioni idonee. Sono altresì compresi nel prezzo gli oneri per eventuale manodopera a supporto sia per la posa del pietrame sia per la posa del calcestruzzo.

Art. 4.28
LAVORI DI METALLI

Premessa

Tutti i lavori di metallo saranno in generale valutati a peso ed i relativi prezzi verranno applicati al peso effettivo dei metalli stessi a lavorazione completamente ultimata e determinato prima della loro posa in opera, con pesatura diretta fatta in contraddittorio ed a spese dell'Appaltatore, escluse ben inteso dal peso le verniciature e coloriture.

Nei prezzi dei lavori in metallo è compreso ogni e qualunque compenso per forniture accessorie, per lavorazioni, montatura e posizione in opera.

Riproduzione del documento . Protocollo n. 0029366/2022 del 25/07/2022

Definizione

Si intendono quei manufatti (parapetti, ringhiere in ferro battuto lavorato, recinzioni, strutture metalliche, pensiline metalliche etc.) in ferro oppure acciaio, creati da un artigiano specializzato mediante l'utilizzo a questo scopo di attrezzi a mano per martellare, curvare, tagliare o comunque dare forma al metallo quando questo si trova in uno stato non liquido.
Solitamente il metallo viene riscaldato fino a farlo diventare incandescente, e successivamente sottoposto alla lavorazione di forgiatura. Questo tipo di lavorazione è stata una delle prime tecniche utilizzate per la lavorazione dei metalli.

E' da considerarsi "disegno semplice" (ringhiera a disegno semplice, inferriata a disegno semplice….etc.) tutto ciò che non ha elementi formati da calandrature, volute ed elementi decorativi quali, ad esempio, un'opera in ferro battuto.

Indicazioni procedurali

Nei lavori in ferro ed altri metalli, questi devono essere lavorati diligentemente con maestria, regolarità di forme e precisioni di dimensioni, secondo i disegni che fornirà la D.L., con particolare attenzione nelle saldature e bolliture. I fori saranno tutti eseguiti col trapano; le chiodature, ribaditure, ecc., dovranno essere perfette, senza sbavature; i tagli essere limitati e le saldature in vista molate alla perfezione.

Saranno rigorosamente rifiutati tutti quei pezzi che presentino il più leggero indizio d'imperfezione. Ogni pezzo od opera completa in ferro dovrà essere fornita a piè d'opera pitturata a minio o con antiruggini od anticorrosivi di diversa specie, secondo istruzioni della D.L. Per ogni opera, a richiesta della D.L., l'Appaltatore avrà l'obbligo di presentare il relativo modello alla preventiva approvazione. L'Appaltatore sarà in ogni caso obbligato a rilevare sul posto le misure esatte delle diverse opere, essendo esso responsabile degli inconvenienti che potessero verificarsi per l'omissione di tale controllo.

Le inferriate, cancellate, ringhiere, cancelli ecc. dovranno essere costruiti a perfetta regola d'arte secondo i tipi che verranno indicati all'atto esecutivo.

Essi dovranno presentare tutti i regoli ben dritti, spianati in perfetta composizione.

I tagli delle connessure per gli elementi incrociati mezzo a mezzo dovranno essere della massima precisione ed esattezza, ed il vuoto di uno dovrà esattamente corrispondere al pieno dell'altro, senza la minima ineguaglianza e discontinuità.

Per realizzare le opere e parte di esse, l'Appaltatore dovrà senza compenso esibire i disegni particolareggiati ed i relativi campioni da sottoporre alla approvazione della Direzione Lavori.

La lavorazione dovrà essere accurata ed eseguita a perfetta regola d'arte specie per quanto concerne le saldature, i giunti, le forgiature, ecc., per ottenere una perfetta chiusura dei serramenti.

Saranno rifiutate tutte quelle opere, o parte di esse, che presentassero il più leggero indizio di imperfezione. Ogni opera in ferro dovrà essere fornita previ procedimenti di verniciatura a due mani di antiruggine a seconda delle caratteristiche dell'opera stessa.

Tanto i serramenti quanto i cancelli, le inferriate apribili ecc., saranno muniti di tutte le guarnizioni chiudenti e congegni necessari per il loro funzionamento come cariglioni, cricchetti a molla, catenelle e leve, catenacciuoli di ferro ecc. nonché serrature a chiave ed a cricca, ove occorrano, e di tutti gli accessori, con zanche, mazzette o simili occorrenti per la posa.

A posa ultimata si dovrà provvedere alla revisione e piccole riparazioni che dovessero rendersi necessarie, nonché alla registrazione dei serramenti e dei piccoli organi di manovra e di chiusura dei medesimi al fine di garantire il perfetto funzionamento.

Per i serramenti il materiale impiegato dovrà essere il ferro e le leghe leggere appositamente profilate, per quanto riguarda la protezione dalla corrosione e da eventuali coppie elettrolitiche, il ferro e le lamiere di ferro saranno protette mediante zincatura. La zincatura sarà preceduta da disgrassatura, detersione ed eventuale disidratazione. Il ferro zincato dovrà essere sottoposto al

Riproduzione del documento . Protocollo n. 0029366/2022 del 25/07/2022

trattamento, mediante fosfatazione, verniciatura di fondo e verniciatura finale con smalto sintetico. I profilati dovranno altresì avere caratteristiche meccaniche non inferiori a quelle previste nelle norme UNI vigenti, dovranno presentare caratteristiche di uniformità di sezione e di spessore, che non dovranno in ogni caso per quelli in lega leggera essere inferiori a 2 mm.

Le giunzioni dei serramenti dovranno essere fatte con apposite squadrette, nei giunti di unione e negli angoli si dovrà inserire apposita pasta o colla per evitare eventuali infiltrazioni.

Gli infissi di qualunque tipo dovranno essere dotati di guarnizioni di tenuta in neoprene o materiale consimile e dovranno essere completi dei meccanismi di manovra e di ogni altro accessorio, dovranno inoltre corrispondere alle prescrizioni generali previste alla voce "Serramenti".

4.28.1)
Ciclo di pitturazione previsto per il ponte

Il ciclo di pitturazione previsto per il ponte è classificato, secondo il CSA tipo ANAS, come ciclo C descritto nei seguenti punti.

Ciclo <<C ANAS>> o C4 alta UNI EN 12944

Il rivestimento dovrà essere formato come minimo da quattro mani di prodotti vernicianti.
Le caratteristiche di composizione degli strati dovranno essere le seguenti:

1° strato

Mano di fondo oleofenolica i cui pigmenti inibitori dovranno essere di base: ossido di piombo (minio), cromati di zinco, fosfati di zinco, cromati di piombo, silico-cromati di piombo, in composizione singola o miscelati tra loro in modo da conferire la migliore resistenza alla corrosione.

È ammessa la presenza di riempitivi a base di solfato di bario ($BaSO_4$) e silicati in quantità non superiore al 45% sul totale dei pigmenti riempitivi.

Caratteristiche formulative della mano di fondo:

- tipo di legante oleofenolico
- % pigmenti sul totale polveri ≥ 55 %
- tipi di pigmento ossido di piombo, cromati di zinco, fosfati di zinco, cromati di piombo, silico-cromati di piombo
- legante secco (resina) % ≥ 18 %
- tipo di olio nel legante olio di lino e/o legno
- % olio nella resina secca ≥ 60 %
- spessore del film secco 35 ÷ 40μ
- metodo di applicazione pennello o rullo

2° strato

Mano intermedia oleofenolica di colore differenziato dalla 1° mano, di composizione identica al 1° strato; il pigmento inibitore potrà essere sostituito con aggiunta di ossido di ferro per la differenziazione del colore, in quantità non superiore al 6% sul totale dei pigmenti riempitivi.

Caratteristiche formulative della 2ª mano:

- tipo di legante oleofenolico
- % pigmenti sul totale polveri ≥ 55 %

Riproduzione del documento . Protocollo n. 0029366/2022 del 25/07/2022

- tipi di pigmento — ossido di piombo, cromato di zinco, fosfato di zinco, cromati di piombo, silico-cromati di piombo, ossido di ferro
- legante secco (resina) % — ≥ 18 %
- tipo di olio nel legante — olio di lino e/o legno
- % olio nella resina secca — ≥ 60 %
- spessore del film secco — 35 ÷ 40 μ
- metodo di applicazione — pennello, rullo, airless

3° strato

Mano intermedia alchidica modificata con oli vegetali e clorocaucciù, il cui rapporto in peso, a secco, dovrà essere di 2:1. Non sarà tollerata la presenza di colofonia.

Caratteristiche formulative della 3ª mano:

- tipo di legante — alchidico-clorocaucciù
- %pigmenti sul totale delle polveri — ≥ 55 %
- tipi di pigmento — biossido di titanio (TiO_2), ftalocianina bleu
- di %TiO_2 sul totale pigmenti — ≥ 30 %
- legante secco (resina) % — ≥ 40 %
- tipo di olio nel legante — olio vegetale
- % olio nella resina secca — ≥ 60 %
- spessore del film secco — 35 ÷ 40 μ
- metodo di applicazione — pennello, rullo, airless

4° strato

Mano di finitura alchidica modificata con oli vegetali e clorocaucciù di composizione identica al 3° strato, di colore differente dalla precedente mano.

Caratteristiche formulative della 4ª mano:

- tipo di legante — alchidico - clorocaucciù
- % pigmenti sul totale delle polveri — ≥ 55 %
- tipi di pigmento — biossido di titanio (TiO_2), ftalocianina bleu
- % TiO_2 sul totale pigmenti — ≥ 30 %
- legante secco (resina) % — ≥ 40 %
- tipo di olio nel legante — olio vegetale
- spessore del film secco — 35 ÷ 40 μ
- metodo di applicazione — pennello, rullo, airless

Ciclo di verniciatura <<C>>

	1° strato	2° strato	3° strato	4° strato
Tipo di legante	Oleofenolico	oleofenolico	alchidico clorocaucciù	alchidico clorocaucciù
% di pigmenti sul totale polveri	≥55 %	≥55 %	≥55 %	≥55 %
Tipi di pigmento	Ossido di piombo (minio) cromati di	ossido di piombo, cromato di zinco,	biossido di titanio ftalocianina bleu	biossido di titanio, ftalocianina bleu

Riproduzione del documento . Protocollo n. 0029366/2022 del 25/07/2022

	zinco, fosfati di zinco, cromati di piombo, silico cromati di piombo	fosfato di zinco, cromato di piombo silicocromati di piombo,ossido di ferro		
% di Ti O_2 sul totale pigmenti	-- -	--- -	≥30%	≥30%
Legante secco (resina) %	≥18 %	≥18 %	≥40%	≥40%
Tipo di olio nel legante	olio di lino e/o legno	olio di lino e/o legno	olio vegetale	olio vegetale
% olio nella resina secca	≥ 60%	≥60%	≥ 60%	≥ 60%
Spessore del film secco	35 ÷40μ	35 ÷40μ	35 ÷40μ	35 ÷40μ
Metodo di applicazione	pennello rullo	pennello rullo airless	pennello rullo airless	pennello rullo airless

Dato che nelle caratteristiche formulative dei singoli stadi relativi ai cicli A, B e C sono presenti sostanze tossiche e potenzialmente cancerogene, come specificato dal D.M. 25 luglio 1987 n.555 (S.O. alla G.U. n.15 del 20-1-1988), rettificato con avviso pubblicato sulla G.U. n. 90 del 18-4-1988, si dovrà adottare una serie di misure procedurali ed organizzative, al fine di ottenere un controllo ambientale e sanitario, tenendo peraltro presente quanto disposto dal D.P.R. 20-2-1988 n.141 (G.U. n. 104 del 5-5-1988) e successive modifiche ed integrazioni.

- Preparazione del supporto.

La preparazione del supporto metallico dovrà essere eseguita dall'Impresa mediante spazzolatura meccanica o sabbiatura, fino ad eliminazione di tutte le parti ossidate che presentino scarsa coesione e/o aderenza con il supporto.

Il tipo di pulizia: spazzolatura meccanica e sabbiatura, dovrà essere tale da permettere un ottimo attacco della mano di fondo del ciclo di verniciatura e dovrà essere approvato dalla Direzione dei Lavori.
Tale approvazione non ridurrà comunque la responsabilità dell'Impresa relativa al raggiungimento dei requisiti finali del ciclo di verniciature anticorrosive in opera.

- Caratteristiche di resistenza (chimico-fisiche) del ciclo di verniciature anticorrosive.

1) Le caratteristiche di resistenza (chimiche-fisiche) si intendono per cicli di verniciatura anticorrosiva applicata su supporti in acciaio tipo UNI 3351 sottoposti ad invecchiamento artificiale.

Per l'invecchiamento artificiale è previsto un ciclo così composto:

Agente aggressivo	Durata	Temperatura
Radiazione ultravioletta.	6 h	60° C
Corrosione per immersione continua in soluzioni aerate (U.N.I. 4261/66).	12 h	35° C
Corrosione in nebbia salina (U.N.I.-5687-73)	12 h	35° C
Radiazione ultravioletta.	6 h	60° C
Immersione in soluzione satura di $CaCl_2$.	12 h	35° C

Dopo il ciclo di invecchiamento artificiale, verranno eseguiti i controlli riportati di seguito.

2) Ingiallimento**:** secondo norma DIN 53230.

Il prodotto di finitura deve essere non ingiallente (prova su prodotto non pigmentato).

Riproduzione del documento . Protocollo n. 0029366/2022 del 25/07/2022

3) Ruggine e Blistering (ASTM D 714/56) (DIN 53210):

Ciclo <<C>	Blistering:	1° strato = 9F
		2° strato = 9F
		3° strato = 9M
		4° strato = 9F
	Ruggine:	RO (ruggine assente)

4) Adesione (DIN 53151):

Ciclo <<A>> $G_{to} \div G_{t1}$	(stacco nullo al massimo del 5%)
Ciclo <<B>> G_{to}	(stacco nullo)
Ciclo <<C>> $G_{to} \div G_{t1}$	(stacco nullo al massimo del 5%)

5) Spessore films secchi:

Ciclo <<C>>	1° strato = 35μ
	2° strato = 35μ
	3° strato = 35μ
	4° strato = 35μ

6) Resistenza all'abrasione: si determina solo su prodotto di finitura mediante Taber Abraser, con mola tipo CS 10, dopo 1.000 giri con carico di 1 Kg.

Il valore espresso come perdita in peso deve essere inferiore a 10 milligrammi.

7) Brillantezza**:** controllata mediante Glossmetro Gardner con angolo di 60°, deve avere un valore iniziale superiore al 90% e finale non inferiore all'80%.

8) Prova di piegatura a 180°(su lamierino d'acciaio UNI 3351) con mandrino ∅ 4 mm
Al termine non dovranno presentarsi screpolature o distacchi..

- Prove di accettazione dei prodotti.

L'Impresa dovrà preventivamente inviare al Centro Sperimentale Stradale ANAS di Cesano (Roma) o presso altro Laboratorio ufficialmente riconosciuto quanto segue:

a) campioni dei prodotti componenti il ciclo con relativi diluenti in contenitori sigillati del peso di 0,500 Kg e nel numero di tre per ogni prodotto (uno di questi campioni non deve essere pigmentato);

b) schede tecniche dei prodotti verniciati compilate in tutte le loro voci e fogli per le:

- caratteristiche di composizione: foglio A;
- caratteristiche di applicazione: foglio B.

Il colore di finitura sarà indicato dalla Direzione Lavori; i pigmenti necessari per il raggiungimento del tono di colore richiesto dovranno essere nella scheda riportante le caratteristiche di composizione, sottratti alla quantità percentuale del solvente.

Controllata la rispondenza del rivestimento con le caratteristiche di resistenza richieste, i prodotti componenti il ciclo saranno identificati mediante analisi spettrometrica all'infrarosso. La Direzione dei Lavori potrà far accertare in ogni momento sui prodotti presenti in cantiere la corrispondenza delle caratteristiche di resistenza, di composizione e di applicazione accertate in fase di gara e/o riprodurre gli spettri IR su detti materiali.

Riproduzione del documento .
Protocollo n. 0029366/2022 del 25/07/2022

Tali spettri dovranno essere uguali a quelli ricavati dai campioni.

Prove caratteristiche di resistenza (chimico-fisiche)

N°	Prova (ciclo<<C>>)	Fondo	Intermedia	Intermedia	Finitura
1	Blistering	9^F	9^F	9^M	9^F
2	Ruggine				
3	Adesione	$G_{t_0} \div G_{t_1}$			
4	Spessore films secchi	35_μ	35_μ	35_μ	35_μ
5	Abrasione				$< 10_\mu$
6	Brillantezza iniziale				≥ 90%
7	Brillantezza finale				≥ 80%

Art. 4.29
RINGHIERA METALLICA

Fornitura e posa in opera di ringhiera o cancellate in ferro a disegno semplice con lavorazione saldata incluso esecuzione di tutte le opere murarie necessaria per la corretta posa e compresi i trattamenti protettivi e le coloriture pagate a parte.

La misurazione del prodotto sarà effettuata a kg di prodotto posato. Il peso è relativo a quello prima della zincatura e/o delle pitturazioni.

Le ringhiere saranno in parte zincate a caldo con spessore minimo pari a 0 7 micron oppure pitturate mediante l'applicazione di smalto ferromicaceo valutata, in questo caso, a metro quadrato di sviluppo vuoto per pieno contato su un unico lato.

In caso di zincatura il costo della stessa viene compensato a kg di materiale da sottoporre al predetto processo.

Art. 4.30
CONGLOMERATO CEMENTIZIO ARMATO

Il conglomerato per opere in cemento armato di qualsiasi natura e spessore sarà valutato per il suo volume effettivo, senza detrazione del volume del ferro che verrà pagato a parte.

Quando trattasi di elementi a carattere ornamentale gettati fuori opera (pietra artificiale), la misurazione verrà effettuata in ragione del minimo parallelepipedo retto a base rettangolare circoscrivibile a ciascun pezzo, e nel relativo prezzo si deve intendere compreso, oltre che il costo dell'armatura metallica, tutti gli oneri specificati nelle norme sui materiali e sui modi di esecuzione, nonché la posa in opera.

Sono compresi nel prezzo a corpo gli oneri per la fornitura e posa del calcestruzzo da gettare in condizioni di particolare disagio quali quelle previste a monte della ferrovia per la quale, nel prezzo a corpo, sono compresi trasbordi, scarrettamenti, noleggio di dumper o altri mezzi idonei alla corretta posa in opera.

Riproduzione del documento . Protocollo n. 0029366/2022 del 25/07/2022

I casseri, le casseforme e le relative armature di sostegno, se non comprese nei prezzi di elenco del conglomerato cementizio, saranno computati separatamente con i relativi prezzi di elenco. Pertanto, per il compenso di tali opere, bisognerà attenersi a quanto previsto nell'Elenco dei Prezzi Unitari.

Nei prezzi del conglomerato sono inoltre compresi tutti gli oneri derivanti dalla formazione di palchi provvisori di servizio, dall'innalzamento dei materiali, qualunque sia l'altezza alla quale l'opera di cemento armato dovrà essere eseguita, nonché per il getto e la vibratura.

L'acciaio in barre per armature di opere di cemento armato di qualsiasi tipo nonché la rete elettrosaldata sarà valutato secondo il peso effettivo; nel prezzo oltre alla lavorazione e lo sfrido è compreso l'onere della legatura dei singoli elementi e la posa in opera dell'armatura stessa.

Tutto quanto sopra riportato è compensato con il prezzo a corpo pattuito. Non saranno compensati ulteriori oneri per l'uso di pompe qualsiasi sia il tempo di impiego delle medesime.

Art. 4.31
CALCESTRUZZI

I calcestruzzi, saranno in genere pagati a metro cubo e in base alle quantità previste in progetto, esclusa quindi ogni eccedenza, ancorché inevitabile, dipendente dalla forma degli scavi aperti e dal modo di esecuzione dei lavori.

Nei relativi prezzi, oltre agli oneri delle murature in genere, si intendono compensati tutti gli oneri specificati nelle norme sui materiali e sui modi di esecuzione.

Non saranno riconosciuti i compensi per il calcestruzzo se non saranno fornite tutte le documentazioni attestanti la qualità del materiale e la qualificazione dell'impianto.

Art. 4.32
MURATURE IN GENERE

Tutte le murature in genere, salvo le eccezioni in appresso specificate, saranno misurate geometricamente, a volume od a superficie, secondo la categoria, in base a misure prese sul vivo dei muri, esclusi cioè gli intonaci. Sarà fatta deduzione di tutti i vuoti di luce superiore a 1,00 m² e dei vuoti di canne fumarie, canalizzazioni, ecc., che abbiano sezione superiore a 0,25 m², rimanendo per questi ultimi, all'Appaltatore, l'onere della loro eventuale chiusura con materiale in cotto. Così pure sarà sempre fatta deduzione del volume corrispondente alla parte incastrata di pilastri, piattabande, ecc., di strutture diverse nonché di pietre naturali od artificiali, da pagarsi con altri prezzi di tariffa.

Nei prezzi unitari delle murature di qualsiasi genere, qualora non debbano essere eseguite con paramento di faccia vista, si intende compreso il rinzaffo delle facce visibili dei muri. Tale rinzaffo sarà sempre eseguito, ed è compreso nel prezzo unitario, anche a tergo dei muri che debbono essere poi caricati a terrapieni. Per questi ultimi muri è pure sempre compresa l'eventuale formazione di feritoie regolari e regolarmente disposte per lo scolo delle acque ed in generale quella delle immorsature e la costruzione di tutti gli incastri per la posa in opera della pietra da taglio od artificiale.

Nei prezzi della muratura di qualsiasi specie si intende compreso ogni onere per la formazione di spalle, sguinci, canne, spigoli, strombature, incassature per imposte di archi, volte e piattabande.

Qualunque sia la curvatura data alla pianta ed alle sezioni dei muri, anche se si debbano costruire sotto raggio, le relative murature non potranno essere comprese nella categoria delle volte e saranno valutate con i prezzi delle murature rette senza alcun compenso in più.

Riproduzione del documento . Protocollo n. 0029366/2022 del 25/07/2022

Le ossature di cornici, cornicioni, lesene, pilastri, ecc., di aggetto superiore a 5 cm sul filo esterno del muro, saranno valutate per il loro volume effettivo in aggetto con l'applicazione dei prezzi di tariffa stabiliti per le murature.

Per le ossature di aggetto inferiore ai 5 cm non verrà applicato alcun sovrapprezzo.

Quando la muratura in aggetto è diversa da quella del muro sul quale insiste, la parte incastrata sarà considerata come della stessa specie del muro stesso

Le murature di mattoni ad una testa od in foglio si misureranno a vuoto per pieno, al rustico, deducendo soltanto le aperture di superficie uguale o superiori a 1 m², intendendo nel prezzo compensata la formazione di sordini, spalle, piattabande, ecc., nonché eventuali intelaiature in legno che la Direzione dei lavori ritenesse opportuno di ordinare allo scopo di fissare i serramenti al telaio anziché alla parete.

Art. 4.33
REALIZZAZIONE DI MICROPALI E TIRANTI

Per la realizzazione dei micropalil e tiranti, il prezzo a corpo, prevede la fornitura e posa di tutti i mezzi necessari, quali perforatrice, compressore e pompa per il getto della malta necessaria.

Il prezzo a corpo comprende altresì la fornitura e posa dei rivestimenti del foro, l'iniezione alla pressione indicata in progetto da eseguire con qualsiasi mezzo ritenuto idoneo e l'eventuale fornitura delle valvole qualora prevista per le verifiche strutturali.

Sono altresì compresi gli oneri per l'apprestamento delle rampe di accesso ai piani di lavoro, la protezione delle aree circostanti anche con teli ed ogni quant'altro richiesto dal CSE o dalla DL.

Il tutto senza che l'impresa possa accampare qualsiasi altro onere aggiuntivo rispetto al prezzo d'appalto patuito.

Art. 4.34
MATERIALI A PIE' D'OPERA O IN CANTIERE

La pietra da taglio data a piè d'opera grezza verrà valutata e pagata a volume col prezzo di elenco stabilito, calcolando il volume del minimo parallelepipedo retto a base rettangolare circoscrivibile a ciascun pezzo in base alle dimensioni prescritte.

I prezzi di elenco per i materiali a piè d'opera, diminuiti del ribasso d'asta, si applicano soltanto:

a) alle provviste dei materiali a piè d'opera che l'Appaltatore è tenuto a fare a richiesta della Direzione dei Lavori come, ad esempio, somministrazioni per lavori in economia, somministrazione di legnami per casseri, paratie, palafitte, travature ecc., alla cui esecuzione provvede direttamente la Stazione Appaltante, la somministrazione di ghiaia o pietrisco, quando l'Impresa non debba effettuarne lo spandimento;
b) alla valutazione dei materiali accettabili nel caso di esecuzione di ufficio e nel caso di rescissione coattiva oppure di scioglimento di contratto;
c) alla valutazione del materiale per l'accreditamento del loro importo nei pagamenti in acconto, ai sensi delle normative vigenti nello specifico settore;
d) alla valutazione delle provviste a piè d'opera che si dovessero rilevare dalla Stazione Appaltante quando per variazioni da essa introdotte non potessero più trovare impiego nei lavori.

I detti prezzi per i materiali a piè d'opera servono pure per la formazione di nuovi prezzi ai quali deve essere applicato il ribasso contrattuale.

Riproduzione del documento . Protocollo n. 0029366/2022 del 25/07/2022

In detti prezzi dei materiali è compresa ogni spesa accessoria per dare i materiali a piè d'opera sul luogo di impiego, le spese generali ed il beneficio dell'Appaltatore.

Il prezzo dei rivestimenti viene corrisposto a metro quadrato di parete rivestita.

Art. 4.35
WATER STOP

Fornitura e posa in opera di speciale cordolo idroespansivo in bentonite sodica 75% e gomma butilica 25% di dimensioni 25x20 mm per riprese di getto confinate nel calcestruzzo.
Il cordolo dovrà garantire una tenuta al battente idrostatico di almeno 1000 kPa e un ritardo di rigonfiamento di ca. 24 ore tale da non compromettere la maturazione del calcestruzzo e non essere danneggiato da preidratazioni precoci a causa di acqua piovana. Il cordolo sarà tipo WATERSTOP BZ 200 o similare.

L'applicazione avverrà a mezzo chiodi e rondella ogni 35 cm. Le estremità vanno accostate per ca. 5 cm. In caso di necessità posizionare una retina in acciaio zincato, compresa nel prezzo.

Il cordolo deve essere confinato nel calcestruzzo mantenendo un adeguato ricoprimento di almeno 50 mm e una distanza da ferri e distanziatori di almeno 20 mm.

Le caratteristiche indicate a progetto sono le seguenti:

Dati tecnici	
Dimensioni	25x20 mm. ± 5%
Composizione	75% bentonite sodica , 25% gomma butilica
Massa volumica	1,4 g/cm³
Allungamento a rottura	7.500 %
Piegabilità	nessuna frattura dopo piegatura a 180°
Penetrazione	35,5 KPa
Pressione massima di rigonfiamento	0,082 MPa.
Espansione libera in acqua	600 %
Tenuta idraulica	1000 kPa
Temperatura di esercizio	- 45°C + 120°C
Inalterabilità nel tempo	durevole
Tossicità	nessuna

Ogni modifica e la tipologia del modello deve essere preventivamente sottoposta all'accettazione della DL.

Nel prezzo a corpo sono compresi gli oneri per il fissaggio delle strisce (cordolo).

Art. 4.36
VALVOLE A CLAPET

Fornitura e posa di valvola antiriflusso fine linea "a clapet" DN necessario, compreso di tutte le necessarie opere civili, compreso ogni onere per dare il lavoro finito a perfetta regola d'arte secondo le indicazioni della D.L..

Le valvole a clapet dovranno essere inserite in ogni tubazione rinvenuta a seguito degli scavi e della quale se ne presume l'efficienza.

Compresi oneri per la sigillatura dei giunti ed altre opere di finitura.

Art. 4.37

Riproduzione del documento . Protocollo n. 0029366/2022 del 25/07/2022

TUBAZIONI

Le tubazioni si computano secondo il loro sviluppo lineare (ml.).

I pozzetti e el fosse biologiche, si computano per ciascun elemento.

Per gli scarichi e fognature, realizzati per lo smaltimento delle acque reflue, sono compresi i pezzi speciali ed i raccordi, i pezzi per lo staffaggio. le guarnizioni ed i collari, l'eventuale sigillatura dei giunti e quant'altro occorre per dare il lavoro finito a regola d'arte; sono altresì compresi la formazione del piano di posa, i rinfianchi, i ponti di servizio con altezza massima m 2.00 e/o trabattelli a norma , anche esterni, mobilim o fissi.

Sono sclusi gli scavi ed i rinterri, le tracce, larealizzazione dei cavedi e le chiusure.

Art. 4.38
Interferenze con servizi pubblici sotterranei

Prima dell'inizio dei lavori di scavo, sulla scorta dei disegni di progetto e/o mediante sopralluoghi con gli incaricati degli uffici competenti, si dovranno determinare con esattezza i punti dove la canalizzazione interferisce con servizi pubblici sotterranei (condutture per acqua e gas, cavi elettrici, telefonici e simili, nonchè manufatti in genere).

Nel caso di intersezione, i servizi interessati dovranno essere messi a giorno ed assicurati solo alla presenza di incaricati degli uffici competenti. In ogni caso, appena venga scoperto un condotto non in precedenza segnalato, appartenente ad un servizio pubblico sotterraneo, o si verifichi un danno allo stesso durante i lavori, l'Appaltatore dovrà avvertire immediatamente l'Ufficio competente.

I servizi intersecati devono essere messi a giorno mediante accurato scavo a mano, fino alla quota di posa della canalizzazione, assicurati mediante un solido sistema di puntellamento nella fossa e - se si tratta di acquedotti protetti dal gelo nella stagione invernale, prima di avviare i lavori generali di escavazione con mezzi meccanici.

Le misure di protezione adottate devono assicurare stabilmente l'esercizio dei servizi intersecati. Qualora ciò non sia possibile, su disposizione della Direzione dei Lavori, sentiti gli Uffici competenti, si provvederà a deviare dalla fossa i servizi stessi.

Saranno a carico della Stazione Appaltante esclusivamente le spese occorrenti per quegli spostamenti dei pubblici servizi che, a giudizio della Direzione dei Lavori, risultino strettamente indispensabili. Tutti gli oneri che l'Impresa dovrà sostenere per le maggiori difficoltà, derivanti ai lavori a causa dei servizi stessi, si intendono già remunerati dai prezzi stabiliti dall'Elenco per l'esecuzione degli scavi.

Riproduzione del documento .
Protocollo n. 0029366/2022 del 25/07/2022

Art. 4.39
Interferenze con edifici

Qualora i lavori si sviluppino lungo strade affiancate da edifici o altri manufatti, gli scavi dovranno essere preceduti da attento esame delle loro fondazioni, integrato da sondaggi, tesi ad accertarne natura, consistenza e profondità, quando si possa presumere che lo scavo della trincea risulti pericoloso per la stabilità dei fabbricati.

Verificandosi tale situazione, l'Appaltatore dovrà ulteriormente procedere, a sue cure e spese, ad eseguire i calcoli di verifica della stabilità nelle peggiori condizioni che si possano determinare durante i lavori ed a progettare le eventuali opere di presidio, provvisorie o permanenti, che risulti opportuno realizzare.

Le prestazioni relative all'esecuzione dei sondaggi e alla realizzazione delle opere di presidio alle quali - restando ferma ed esclusiva la responsabilità dell'Appaltatore - si sia dato corso secondo modalità consentite dalla Direzione dei Lavori, faranno carico alla Stazione Appaltante e verranno remunerate ai prezzi d'Elenco.

Qualora, lungo le strade sulle quali si dovranno realizzare le opere, qualche fabbricato presenti lesioni o, in rapporto al suo stato, induca a prevederne la formazione in seguito ai lavori, sarà

obbligo dell'Appaltatore redigerne lo stato di consistenza in contraddittorio con le Proprietà interessate, corredandolo di un'adeguata documentazione fotografica e installando, all'occorrenza, idonee spie.

Art. 4.40
PIANO DI MONITORAGGIO STRUTTURALE E GEOTECNICO E IDROGEOLOGICO

E' fatto obbligo all'impresa redigere il Piano di Monitoraggio delle falde e degli edifici interessati dalle operazioni di demolizione e palificazioni (o comunnque ritenute invasive), secondo le indicazioni contenute nel presente progetto. Con riferimento agli edifici, l'Appaltatore dovrà redigere, prima dell'avvio delle fasi di perforazione e di scavo, lo stato di consistenza aggiornato degli edifici prospicienti le aree di intervento.

REGISTRAZIONE DEI DATI DI MISURA

Prima dell'inizio dei lavori si dovrà predisporre un adeguato numero di libretti di misura che dovranno essere firmati e numerati dal Responsabile del Monitoraggio, numerando progressivamente le pagine e i libretti stessi.
Sui libretti riempiti senza pagine bianche, i dati dovranno essere riportati in maniera indelebile e senza cancellazioni non visibili.
Nel caso di registrazione su supporti magnetici o registratore dati, la memorizzazione avverrà di norma per punti con record o lunghezza fissa contenenti i dati di lettura: in quest'ultimo caso i dati registrati andranno stampati a fine di ogni giornata di rilevazione e dovrà essere predisposta una copia di sicurezza degli stessi su supporto informatico adeguato.
Per il monitoraggio automatico si valuterà, di concerto con la Direzione Lavori, l'opportunità di accesso ai dati via rete Internet con pagine dedicate ed in tali pagine saranno riportati anche le misure manuali effettuate periodicamente da personale qualificato.
Alcune misure dovranno comunque essere mantenute in manuale per garantire la presenza in sito di operatori esperti in grado di valutare l'evolversi dei fenomeni.
Al fine di garantire la funzionalità statica delle strutture esistenti, l'apparato di monitoraggio dovrà poter tempestivamente segnalare ai responsabili il raggiungimento di variazioni plano altimetriche corrispondenti alla soglia di attenzione, rispetto allo stato precedente, in modo da poter adottare gli opportuni provvedimenti operativi.

OPERAZIONI CONSEGUENTI

La sola installazione e messa in esercizio dei sistemi di monitoraggio non esaurisce la funzionalità e lo scopo del controllo. Viene prescritto infatti che alla lettura dei dati faccia seguito l'interpretazione immediata dei medesimi da parte dell'Impresa ed il controllo con gli obiettivi/limiti fissati. I tecnici dell'Impresa dovranno avere un grado di qualificazione tale da poter garantire in successione i seguenti interventi:

- Interfaccia per gli aspetti tecnici con la Direzione Lavori;
- Controllo cotante dell'efficienza dei vari sistemi di monitoraggio, valutando in tempo reale l'attendibilità dei dati forniti dagli strumenti;
- Valutazione in tempo reale dei dati ricavati dal monitoraggio, in particolare il loro sviluppo, al fine di stabilire se le procedure di lavorazione risultano coerenti con i

Riproduzione del documento .
Protocollo n. 0029366/2022 del 25/07/2022

limiti posti dal progetto o dalle caratteristiche del sito;

- Definizione del dettaglio, in casi specifici e sempre in sintonia con il Direttore dei Lavori, degli interventi, delle azioni cantieristiche correttive e delle procedure da attuare in relazione ai risultati dei parametri monitorati;
- Gestione in tempo reale delle maestranze, attraverso ordini e procedure preventivamente concordate con il direttore dei lavori per gli adattamenti necessari ed i provvedimenti cantieristici da assumere allorquando il monitoraggio fornisca dei dati che si scostano da quelli preventivati.

Si precisa che all'interno del presente documento, saranno illustrati i sistemi di controllo necessari da utilizzare, per mantenere sotto sorveglianza continua il comportamento degli edifici limitrofi alle zone di lavoro, durante tutte le fasi di cantiere previste. L'utilizzo di ulteriori sistemi di controllo oltre a quelli previsti sarà oggetto di miglioria per l'imprese concorrenti in fase di gara.
Le indicazioni relative alle frequenze per l'esecuzione delle misurazioni, e per la definizione dei valori soglia sulle grandezze monitorate (soglia di attenzione, soglia di allarme), saranno specificatamente definite nel piano di monitoraggio redatto dall'impresa in fase di gara.

Tutto quanto previsto nel piano di monitoraggio non da luogo a maggiori compensi per l'Impresa.

Riproduzione del documento .
Protocollo n. 0029366/2022 del 25/07/2022

4.40.1)
Sistema di monitoraggio idrogeologico

L'Appaltatore dovrà inoltre provvedere a quanto segue, restando inteso che gli oneri conseguenti si intendono compensati e quindi ricompresi nel corrispettivo contrattuale, fatto salvo quanto già valutato in materia di sicurezza:

- a stabilire, prima dell'inizio dei lavori, e monitorare, durante tutta la durata degli stessi e con particolare riferimento ai lavori in alveo, in ogni modo e con qualsiasi mezzo un contatto continuativo ed ininterrotto con il sito internet del sistema di previsioni meteo-idrogeologiche della Regione Liguria. E' obbligo dell'Appaltatore, e non è causa di maggiori oneri o di

riconoscimento di maggiori tempi contrattuali, sospendere i lavori e mettere in sicurezza le parti di cantiere interferenti con corsi d'acqua in concomitanza e per tutta la durata degli Avvisi di "**ATTENZIONE – codice giallo**", "**PREALLARME – codice arancione**", "**ALLARME – codice rosso**" per rischio meteo idrogeologico emessi dalla Regione Liguria – Dipartimento della Protezione Civile mediante il sopra citato sito internet. Nell'ipotesi che nel periodo indicato nel cronoprogramma per l'esecuzione dei lavori in alveo vengano diramati i suddetti Avvisi, le lavorazioni saranno obbligatoriamente sospese e traslate nel tempo al cessare delle condizioni di pericolo. In tali eventualità è onere dell'Appaltatore provvedere inoltre a tutte quelle misure di prevenzione e messa in sicurezza del cantiere tali da scongiurare ulteriori danni. In particolare non dovranno rimanere in alveo macchinari, materiali ed ostacoli fissi che possano creare barriere al defluire dell'evento di piena. Per tutti gli oneri derivanti dalla sospensione delle attività in alveo causa il manifestarsi del pericolo di piena e quindi alla possibilità di eseguire i lavori in più fasi rispetto al programma dei lavori, all'Appaltatore non viene riconosciuto alcun onere aggiuntivo oltre a quelli già compensati con i prezzi d'appalto; l'Appaltatore ha infine l'obbligo costante dello sgombero quotidiano dell'alveo da materiali di risulta e mezzi d'opera al di fuori dell'orario di lavoro;

- Alla luce dei strettissimi tempi di corrivazione relativi il bacino idrografico del torrente in esame, in caso di eventi meteorologici significativi possono determinare il verificarsi di improvvise ondate di piena. Il sistema di monitoraggio ed allerta, pertanto, dovrà consentire, attraverso un sistema di monitoraggio multisensore, di rendere evidente all'Appaltatore, nonché alla Direzione Lavori, l'instaurarsi di condizioni di pericolo in alveo consentendo allo stesso di adottare le necessarie misure di salvaguardia qualora le condizioni meteo-idrologiche risultino avverse. In particolare, il sistema predetto consentirà di allontanare mezzi e personale in concomitanza del superamento di soglie, prestabilite con la Direzione Lavori, di battente idraulico instauratesi in alveo o di intensità di pioggia critiche nell'intorno delle sezioni significative individuate, dislocate in punti caratteristici lungo l'alveo del torrente. Il sistema di monitoraggio ed allerta dovrà essere strutturato in maniera tale da consentire alla Direzione Lavori ed al CSE, tramite una postazione internet, di connettersi al sistema stesso attraverso specifiche password e monitorare in tempo reale lo stato dell'alveo. Al fine di seguire l'evoluzione dei fenomeni di precipitazione intensi predisponendo idonee e conseguenti azioni in cantiere, il Direttore di Cantiere (o suo delegato) dovrà monitorare costantemente la variazione delle grandezze acquisite dal sistema descritto.

Il CSE/DL, può valutare l'interruzione ed il procrastinare di alcune lavorazioni a proprio indiscusso parere, previa consultazione delle previsioni a lungo termine, senza che l'impresa possa accampare qualsiasi tipo di ulteriore pretesa rispetto a quanto pattuito in appalto anche se, effettivamente, non si manifestano episodi pluviometrici tali da evacuare le aree. Trattandosi di eventi non prevedibili l'impresa si assumerà l'onere di sospendere, rimuovere o dilatare i termini di alcune lavorazioni.

4.40.2)
Monitoraggio Acustico

E' fatto obbligo all'impresa redigere il Piano di Monitoraggio acustico/ambientale, già dalle operazioni di demolizione e palificazioni (o comunnque ritenute invasive), e di eseguire il monitoraggio relativo.

Scopo generale del piano è di assicurare la corrispondenza alle prescrizioni espresse con la compatibilità ambientale e di individuare misure correttive in caso di impatti negativi imprevisti.
Tale fine è perseguito garantendo la rispondenza alle specifiche progettuali di contenimento della rumorosità di macchinari o lavorazioni, verificando il rispetto dei limiti imposti dalla normativa vigente e dalle prescrizioni eventualmente impartite nella autorizzazione in deroga ai limiti acustici, rilasciata dal Comune di Arcola o altro Ente territorialmente competente. Ulteriore garanzia è

Riproduzione del documento . Protocollo n. 0029366/2022 del 25/07/2022

offerta dalla rigorosa e tempestiva verifica dell'efficacia delle eventuali azioni correttive adottate, anche al fine di confermare l'adempimento a disposizioni impartite dall'autorità amministrativa a seguito di "emergenze" ambientali riscontrate.

Il monitoraggio è quindi finalizzato all'adozione di azioni correttive piuttosto che ad una mera funzione informativa, ed è distinto dall'attività di controllo e di repressione dell'organo di vigilanza.
Esso deve essere inteso come strumento flessibile in grado di adattarsi ad una eventuale riprogrammazione o integrazione di punti di monitoraggio, frequenze di misura e parametri da ricercare.
Pertanto il PMA dovrà essere:
a) realizzato in maniera da renderlo flessibile ed interattivo. Frequenza e localizzazione dei campionamenti dovranno essere stabiliti sulla base della effettiva evoluzione dei lavori all'interno del cantiere, piuttosto che su periodicità e punti fissi;
b) tale da recepire e gestire correttamente, dando adeguata risposta, le segnalazioni, provenienti da istituzioni, associazioni, cittadini, dei problemi o impatti non previsti;
c) orientato a fornire rapide ed efficaci indicazioni al gestore dell'attività e alle istituzioni competenti, al fine di correggere gli eventuali problemi che si dovessero manifestare.

Elemento indispensabile, senza il quale non è possibile progettare un efficace PMA, è una articolata valutazione previsionale di impatto acustico delle diverse fasi di lavorazione del cantiere. Perché questa consente di individuare le fasi di lavorazione nelle quali ci sono variazioni significative della rumorosità del cantiere e per ciascuna di queste i ricettori potenzialmente più impattati: in questo modo si può orientare la scelta dei tempi e dei luoghi per l'esecuzione delle misure.
Tale valutazione, per gli elementi di dettaglio che richiede, è possibile elaborarla soltanto in fase di progettazione esecutiva dei cantieri. Pertanto è necessario che il Giudizio di Compatibilità Ambientale contenga fra le sue prescrizioni anche l'obbligo di redigere una adeguata valutazione di impatto acustico nella fase di progettazione esecutiva dei cantieri oltre, ovviamente, all'obbligo del committente di presentare un adeguato piano di monitoraggio acustico da gestire nella fase di corso d'opera.

Scelta dei punti di misura
La scelta dei punti di misura dipende dai ricettori e deve essere concordata con la DL.

Frequenza delle misurazioni
Si tratta di un aspetto cruciale per quanto riguarda i costi del monitoraggio e la sua efficacia.
Tenuto conto delle finalità gestionali del monitoraggio è emerso che una organizzazione ottimale delle misure è quella di prevederle all'avvio di ogni nuova fase critica, anziché con una periodicità stabilita.
La progettazione esecutiva dell'impatto acustico del cantiere dovrà quindi individuare le singole fasi che prevedono significative novità dal punto di vista della rumorosità: per ciascuna di queste si individua la necessità di una misura di monitoraggio nei primissimi giorni di attività. Le misure quindi saranno cadenzate, nell'evoluzione del cantiere, ad ogni impiego di nuovi macchinari, ogni volta che sia richiesta l'applicazione di nuove mitigazioni, quando siano interessati gruppi significativamente diversi di ricettori. L'elenco completo delle fasi di avanzamento che richiedono il "collaudo acustico" può essere definito direttamente sulla base della progettazione esecutiva del cantiere o demandato, in parte, alle verifiche da fare in corso d'opera sui programmi operativi del cantiere. In questo modo eventuali anomalie, rumorosità eccessive delle macchine, errori nella valutazione di impatto svolta, emergono certamente nella fase iniziale del problema e possono essere corrette o interrotte prontamente. Lavorazioni che sono già state verificate nella loro fase di avvio difficilmente presentano ulteriori criticità, soprattutto se permane l'attenzione a garantire l'applicazione delle mitigazioni tecniche ed organizzative previste. Questa può essere oggetto di un semplice e frequente monitoraggio, mentre una ripetizione delle misure acustiche può essere prevista (misure di ricognizione periodica) ogni 2-3 mesi per le lavorazioni che si protraggono più a lungo.

Riproduzione del documento .
Protocollo n. 0029366/2022 del 25/07/2022

Tempi di restituzione dei dati

Per garantire le finalità gestionali del piano, ed in particolare per una corretta gestione delle anomalie ed emergenze è importante che il piano stabilisca in maniera rigorosa i tempi di diffusione dei dati. Nel caso delle misure acustiche, che richiedono una post-elaborazione per definire le conclusioni, è necessario concedere almeno 4-5 gg dalla esecuzione della misura per la pubblicazione del report approvato.

Gestione dell'emergenze

Le situazioni per le quali è opportuno attivare la procedura per la gestione dell'emergenze sono:

1. Segnalazioni di eccessivo disturbo da rumore.

Tali segnalazioni possono provenire dagli Enti o direttamente dai cittadini interessati dal rumore prodotto dall'attività del cantiere.

Entro 3 gg dalla richiesta il gestore del PMA effettuerà un accertamento sul cantiere per verificare la fondatezza della segnalazione. Entro i successivi 3 gg invierà, a chi conduce l'attività di monitoraggio ed agli Enti, un report che individuerà gli esiti dell'accertamento. Nel caso di superamento dei limiti, il report individuerà le cause che lo hanno prodotto e gli interventi che si intendono porre in atto. Entro i successivi 3 gg sarà comunicato a chi conduce l'attività di monitoraggio ed agli Enti l'esito della misura di verifica.

2. Situazioni di non conformità

Tali situazioni riguardano sia livelli di rumore superiori ai limiti normativi, sia l'evidenza del mancato rispetto di alcune prescrizioni mirate a contenere l'impatto acustico. In caso di verificato superamento dei limiti entro 3 gg saranno avvertiti chi conduce l'attività di monitoraggio e gli Enti previsti con un report che individua il superamento dei limiti e/o il non rispetto di prescrizioni, le cause che lo hanno prodotto e gli interventi che si intendono porre in atto. Entro i successivi 3 gg sarà comunicato a chi conduce l'attività di monitoraggio ed agli Enti l'esito della misura di verifica. Tale comunicazione sarà necessaria per accertare che il rumore prodotto dal cantiere è rientrato nei limiti normativi oppure per decretare le eventuali misure di inibizione della sorgente responsabile del superamento o dell'intera attività del cantiere.

Normativa di riferimento

Regione	Normativa	Indicazioni sull'autorizzazione in deroga	Indicazione esplicita su necessità monitoraggio grandi opere o cantieri	Ruolo Arpa	Criteri per limiti in deroga	Valutazione del solo rumore del cantiere
Liguria	L.R. 12 del 20/03/98	art. 6 punto 1 lett g, art. 13 punto 2,				
	DGR 2510 del 18/12/98	art2 e più specif. Art.3 con dettaglio valori	SI	NO	SI	NON ESPLICITO
Lombardia	L.R. n. 33 del 13/08/01	art.8	NO	NO		
	DGR n. VII/8313 del 08/03/02	no	NO	NO		
Marche	L.R. n.28 del 14/11/01	art.16 punto 1,2 e 3	NO	Non esplicita		
	DGR n.896 del 24/06/03	ar. 1.6, 1.7, 6.3, 6.4 art.4,	Per i nuovi insediamenti non per i cantieri (art. 6.4 punto 5 con dettaglio degli orari, livelli,..)	SI (Esplicito)		
Molise	NO					

Riproduzione del documento . Protocollo n. 0029366/2022 del 25/07/2022

Tutto quanto previsto nel piano di monitoraggio non da luogo a maggiori compensi per l'Impresa.

Art. 4.41
CAMPO PROVA

In base a quanto stabilito dal DM 17/01/2018 l'impresa avrà l'onere di realizzare un campo prove per i tiranti ed un campo prove per i palli in ragione di quanto richiesto dal predetto DM.

Tutti i costi dei materiali sanno a cura della stazione appaltante la quale preleverà tali costi dai risparmi del quadro economico.

Dette prove dovranno essere eseguite prima di avviare i lavori e dovranno essere eseguite alla presenza della DL e del collaudatore.

Saranno a carico dell'impresa, come detto, tutte le spese per l'esecuzione dei campi prova ivi comprese le opere provvisionali necessarie.

Dette prove non sostituiscono le prove di carico sugli elementi eseguiti che, in questo caso, saranno ad esclusivo carico dell'appaltatrice.

Come già indicato nell'articolo degli oneri a carico le prove di carico non daranno luogo ad ulteriori compensi necessari per l'impianto di cantiere, fermo macchina o altro se non per l'esecuzione degli elementi strettamente necessari all'effettuazione della prova di carico.

Riproduzione del documento .
Protocollo n. 0029366/2022 del 25/07/2022

CAPITOLO 5

PRESCRIZIONI TECNICHE

Art. 5.1
QUALITA' DEI MATERIALI E DEI COMPONENTI

- **NORME GENERALI - IMPIEGO ED ACCETTAZIONE DEI MATERIALI**

Quale regola generale si intende che i materiali, i prodotti ed i componenti occorrenti per la costruzione delle opere, proverranno da ditte fornitrici o da cave e località che l'Appaltatore riterrà di sua convenienza, purché, ad insindacabile giudizio della Direzione dei Lavori, rispondano alle caratteristiche/prestazioni di cui ai seguenti articoli.

I materiali e i componenti devono corrispondere alle prescrizioni di legge e del presente Capitolato Speciale; essi dovranno essere della migliore qualità e perfettamente lavorati, e possono essere messi in opera solamente dopo l'accettazione della Direzione dei Lavori.

Resta sempre all'Impresa la piena responsabilità circa i materiali adoperati o forniti durante l'esecuzione dei lavori, essendo essa tenuta a controllare che tutti i materiali corrispondano alle caratteristiche prescritte e a quelle dei campioni esaminati, o fatti esaminare, dalla Direzione dei Lavori.

I materiali dovranno trovarsi, al momento dell'uso in perfetto stato di conservazione.

Anche dopo l'accettazione e la posa in opera dei materiali e dei componenti da parte dell'Appaltatore, restano fermi i diritti e i poteri della Stazione Appaltante in sede di collaudo.

L'esecutore che, di sua iniziativa, abbia impiegato materiali o componenti di caratteristiche superiori a quelle prescritte nei documenti contrattuali, o eseguito una lavorazione più accurata, non ha diritto ad aumento dei prezzi e la contabilità è redatta come se i materiali avessero le caratteristiche stabilite.

Nel caso sia stato autorizzato per ragioni di necessità o convenienza, da parte della Direzione dei Lavori, l'impiego di materiali o componenti aventi qualche carenza nelle dimensioni, nella consistenza o nella qualità, ovvero sia stata autorizzata una lavorazione di minor pregio, viene applicata una adeguata riduzione del prezzo in sede di contabilizzazione, sempre che l'opera sia accettabile senza pregiudizio e salve le determinazioni definitive dell'organo di collaudo.

Gli accertamenti di laboratorio e le verifiche tecniche obbligatorie, ovvero specificamente previsti dal capitolato speciale d'appalto, sono disposti dalla Direzione dei Lavori o dall'organo di collaudo, imputando la spesa a carico delle somme a disposizione accantonate a tale titolo nel quadro economico. Per le stesse prove la Direzione dei Lavori provvede al prelievo del relativo campione ed alla redazione di apposito verbale di prelievo; la certificazione effettuata dal laboratorio prove materiali riporta espresso riferimento a tale verbale.

La Direzione dei Lavori o l'organo di collaudo possono disporre ulteriori prove ed analisi ancorché non prescritte nel presente Capitolato ma ritenute necessarie per stabilire l'idoneità dei materiali o dei componenti. Le relative spese sono poste a carico dell'Appaltatore.

Per quanto non espresso nel presente Capitolato Speciale, relativamente all'accettazione, qualità e impiego dei materiali, alla loro provvista, il luogo della loro provenienza e l'eventuale sostituzione di quest'ultimo, si applicano le disposizioni dell'art. 101 comma 3 del d.lgs. n. 50/2016 e s.m.i. e gli articoli 16, 17, 18 e 19 del Capitolato Generale d'Appalto D.M. 145/2000 e s.m.i.

L'appalto non prevede categorie di prodotti ottenibili con materiale riciclato, tra quelle elencate nell'apposito decreto ministeriale emanato ai sensi dell'art. 2, comma 1 lettera d) del D.M. dell'ambiente n. 203/2003.

5.1.1)
Acqua, calci, cementi ed agglomerati cementizi, pozzolane, gesso.

Acqua – Oltre ad essere dolce e limpida, dovrà, anche avere, un pH neutro ed una durezza non superiore al 2%. In ogni caso non dovrà presentare tracce di sali (in particolare solfati di magnesio o di calcio, cloruri, nitrati in concentrazione superiore allo 0,5%), di sostanze chimiche attive o di inquinanti organici o inorganici.

Riproduzione del documento . Protocollo n. 0029366/2022 del 25/07/2022

Tutte le acque naturali limpide (con la sola esclusione dell'acqua di mare) potranno essere usate per le lavorazioni. Le acque, invece, che provengono dagli scarichi industriali o civili, in quanto contengono sostanze (zuccheri, oli grassi, acidi, basi) capaci d'influenzare negativamente la durabilità dei lavori, dovranno essere vietate per qualsiasi tipo di utilizzo.

Per quanto riguarda le acque torbide, le sostanze in sospensione non dovranno superare il limite di 2 gr/lt.

Acqua per lavori di pulitura – Oltre ad essere dolce e limpida ed avere, un pH neutro e la durezza non superiore al 2%, dovrà essere preventivamente trattata con appositi apparecchi deionizzatori dotati di filtri a base di resine scambiatrici di ioni aventi le specifiche richieste dalle Raccomandazioni Normal relativamente allo specifico utilizzo.

Calci - Le calci aeree ed idrauliche, dovranno rispondere ai requisiti di accettazione delle norme tecniche vigenti; le calci idrauliche dovranno altresì corrispondere alle prescrizioni contenute nella legge 595/65 (Caratteristiche tecniche e requisiti dei leganti idraulici), ai requisiti di accettazione contenuti nelle norme tecniche vigenti, nonché alle norme UNI EN 459-1 e 459-2.

Cementi e agglomerati cementizi - Devono impiegarsi esclusivamente i cementi previsti dalle disposizioni vigenti in materia, dotati di attestato di conformità ai sensi delle norme UNI EN 197-1, UNI EN 197-2 e UNI EN 197-4.

A norma di quanto previsto dal Decreto 12 luglio 1999, n. 314 (Regolamento recante norme per il rilascio dell'attestato di conformità per i cementi), i cementi di cui all'art. 1 lettera A) della legge 595/65 (cioè cementi normali e ad alta resistenza portland, pozzolanico e d'altoforno), se utilizzati per confezionare il conglomerato cementizio normale, armato e precompresso, devono essere certificati presso i laboratori di cui all'art. 6 della legge 595/65 e all'art. 59 del D.P.R. 380/2001 e s.m.i. Per i cementi di importazione, la procedura di controllo e di certificazione potrà essere svolta nei luoghi di produzione da analoghi laboratori esteri di analisi.

I cementi e gli agglomerati cementizi dovranno essere conservati in magazzini coperti, ben riparati dall'umidità e da altri agenti capaci di degradarli prima dell'impiego.

Pozzolane - Le pozzolane saranno ricavate da strati mondi da cappellaccio ed esenti da sostanze eterogenee o di parti inerti; qualunque sia la provenienza dovranno rispondere a tutti i requisiti prescritti dalle norme tecniche vigenti.

Gesso - Il gesso dovrà essere di recente cottura, perfettamente asciutto, di fine macinazione in modo da non lasciare residui sullo staccio di 56 maglie a centimetro quadrato, scevro da materie eterogenee e senza parti alterate per estinzione spontanea. Il gesso dovrà essere conservato in locali coperti, ben riparati dall'umidità e da agenti degradanti, approvvigionati in sacchi sigillati con stampigliato il nominativo del produttore e la qualità del materiale contenuto. Non dovranno essere comunque mai usati in ambienti umidi né impiegati a contatto di leghe di ferro o di altro metallo.

Sabbia – La sabbia naturale o artificiale da miscelare alle malte (minerali o sintetiche) sia essa silicea, quarzosa, granitica o calcarea, dovrà essere priva non solo delle sostanze inquinanti ma dovrà possedere anche una granulometria omogenea e provenire da rocce con resistenze meccaniche adeguate allo specifico uso. La sabbia, all'occorrenza, dovrà essere lavata al fine di eliminare qualsiasi sostanza inquinante e nociva.

Sabbia per murature ed intonaci - Dovrà essere costituita da grani di dimensioni tali da passare attraverso un setaccio con maglie circolari dal diametro di mm 2 per murature in genere e dal diametro di mm 1 per intonaci e murature di paramento o in pietra da taglio.

Sabbie per conglomerati - I grani dovranno avere uno spessore compreso tra 0, 1 e 5 mm.

Per il confezionamento di calcestruzzi e di malte potranno essere usati sia materiali lapidei con massa volumica compresa fra i valori di 2.100 e 2.990 kg/mc sia aggregati leggeri aventi massa volumica inferiore a 1.700 kg/mc. Sarà assolutamente vietato l'uso di sabbie marine.

Sabbie, inerti e cariche per resine – Dovranno possedere i requisiti richiesti dai produttori di resine o dalla Direzione dei Lavori; la granulometria dovrà essere adeguata alla destinazione e al tipo di lavorazione. Sarà assolutamente vietato l'utilizzo di sabbie marine o di cava che presentino apprezzabili tracce di sostanze chimiche attive. I rinforzanti da impiegare per la formazione di betoncini di resina dovranno avere un tasso di umidità in peso non superiore allo 0 09% ed un contenuto nullo d'impurità o di sostanze inquinanti; in particolare, salvo diverse istruzioni impartite dalla Direzione dei Lavori, le miscele secche di sabbie silicee o di quarzo dovranno essere costituite

Riproduzione del documento . Protocollo n. 0029366/2022 del 25/07/2022

da granuli puri del diametro di circa 0,10-0,30 mm per un 25%, di 0,50-1,00 mm per un 30% e di 1,00-2,00 mm per il restante 45%.

Polveri – (silice ventilata, silice micronizzata) dovranno possedere grani del diametro di circa 50-80 micron e saranno aggiunte, ove prescritto alla miscela secca di sabbie, in un quantitativo di circa il 10- 15% in peso. In alcune applicazioni potranno essere usate fibre di vetro sia del tipo tessuto che non tessuto e fibre di nylon. In particolare la Direzione dei Lavori e gli organi preposti dovranno stabilire le caratteristiche tecniche dei rinforzanti, dei riempitivi, degli addensanti e di tutti gli altri agenti modificatori per resine in base all'impiego ed alla destinazione.

Ghiaia e pietrisco - Le prime dovranno essere costituite da elementi omogenei pulitissimi ed esenti da materie terrose, argillose e limacciose e dovranno provenire da rocce compatte, non gessose e marnose ad alta resistenza a compressione.

I pietrischi dovranno provenire dalla spezzettatura di rocce durissime, preferibilmente silicee, a struttura microcristallina, o a calcari puri durissimi e di alta resistenza alla compressione, all'urto e all'abrasione, al gelo ed avranno spigolo vivo; dovranno essere scevri da materie terrose, sabbia e materie eterogenee. Sono assolutamente escluse le rocce marnose.

Gli elementi di ghiaie e pietrischi dovranno essere tali da passare attraverso un vaglio a fori circolari del diametro:

- di cm 5 se si tratta di lavori correnti di fondazione o di elevazione, muri di sostegno, piedritti, rivestimenti di scarpe e simili;
- di cm 4 se si tratta di volti di getto;
- di cm 1 a 3 se si tratta di cappe di volti o di lavori in cemento armato od a pareti sottili. Gli elementi più piccoli di ghiaie e pietrischi non devono passare in un vaglio a maglie rotonde di 1 cm di diametro, salvo quando vanno impiegati in cappe di volti od in lavori in cemento armato od a pareti sottili, nei quali casi sono ammessi anche elementi più piccoli.

Pomice - La pomice dovrà presentare struttura granulare a cavità chiuse, con superfici scabre, dovrà essere asciutta, scevra da sostanze organiche, da polvere o da altri elementi estranei.

Il peso specifico apparente medio della pomice non dovrà essere superiore a 660 kg/m^3.

Perlite espansa - Si presenta sotto forma di granulato, con grani di dimensioni variabile da 0 a 5 mm di diametro, completamente esente da polvere o da altre sostanze estranee e dovrà essere incombustibile ed imputrescibile. Il peso specifico apparente della perlite espansa è compreso tra i 60 ed i 120 kg/m^3.

Vermiculite espansa - Si presenta sotto forma di granulato, con grani di dimensioni variabile da 0 a 12 mm di diametro, completamente esente da ogni tipo d'impurità e dovrà essere incombustibile ed imputrescibile.

Il peso specifico apparente della vermiculite espansa è compreso tra i 70 ed i 110 kg/m^3 a seconda della granulometria.

Polistirene espanso - Si presenta sotto forma di granulato, con grani di dimensioni variabile da 2 a 6 mm di diametro, completamente esente da ogni sostanza estranea e dovrà essere inattaccabile da muffe, batteri, insetti e resistere all'invecchiamento. Il peso specifico apparente del polistirene espanso è compreso tra i 10 ed i 12 kg/m^3 a seconda della granulometria.

Argilla espansa - Si presenta sotto forma di granulato, con grani a struttura interna cellulare chiusa e vetrificata, con una dura e resistente scorza esterna.

Per granuli di argilla espansa si richiede: superficie a struttura prevalentemente chiusa, con esclusione di frazioni granulometriche ottenute per frantumazione successiva alla cottura;

Per granuli di scisti espansi si richiede: struttura non sfaldabile con esclusione di elementi frantumati come sopra indicato.

Ogni granulo, di colore bruno, deve avere forma rotondeggiante ed essere privo di materiali attivi, organici o combustibili; deve essere inattaccabile da acidi ed alcali concentrati, e deve conservare le sue qualità in un largo intervallo di temperatura. I granuli devono galleggiare sull'acqua senza assorbirla.

Il peso specifico dell'argilla espansa è compreso tra i 350 ed i 530 kg/m^3 a seconda della granulometria.

Riproduzione del documento . Protocollo n. 0029366/2022 del 25/07/2022

Per l'accettazione dei materiali valgono i criteri generali dell'articolo "*Norme Generali - Accettazione Qualità ed Impiego dei Materiali*" e le condizioni di accettazione stabilite dalle norme vigenti.

Per quanto non espressamente contemplato si rinvia alla seguente normativa tecnica: UNI EN 459, UNI EN 197, UNI EN 13055-1, UNI 11013, UNI 8520-1, UNI 8520-2, UNI 8520-21, UNI 8520-22, UNI EN 932-1, UNI EN 932-3, UNI EN 933-1, UNI EN 933-3, UNI EN 933-8, UNI EN 1097-2, UNI EN 1097-3, UNI EN 1097-6, UNI EN 1367-1, UNI EN 1367-2, UNI EN 1744-1.

5.1.2)
Additivi chimici e meccanici per malte e calcestruzzi

Generalità

Si possono suddividere in:

- additivi propriamente detti (chimici);

- additivi meccanici (fibre), che possono ulteriormente dividersi, quanto a geometria, in "macrofibre" (lungh. 25-65 mm, spess. 0.2-0.8 mm) e "microfibre" (lungh. 0.8-50 mm, spess. < 0.1 mm) e quanto a materiale, possono essere in acciaio, in materiale polimerico o in materiale inorganico (carbonio, vetro).

Additivi chimici

Saranno impiegati per il confezionamento di calcestruzzi, malte da muratura e malte per iniezione, esclusivamente additivi prowisti di marcatura CE e della prescritta documentazione a corredo. Dovranno in particolare essere conformi alle norme: UNI EN 480 (parti 1, 2, 4, 5, 6, 8, 10, 11, 12, 13, 14: additivi per calcestruzzo, malta e malta per iniezione - metodi di prova), 934-1 (requisiti comuni), 934-2 (additivi per calcestruzzo), 934-3 (additivi per malte per opere murarie), 934-4 (additivi per malta per cavi di precompressione), 934-5 (additivi per calcestruzzo proiettato), 934-6 (campionamento e controlli).

Additivi meccanici (fibre)

Per quanto riguarda questi particolari additivi, in forma solida, le "macrofibre" sono soprattutto in grado di determinare un miglioramento delle prestazioni del calcestruzzo allo stato indurito e quindi delle sue caratteristiche meccaniche significative ai fini strutturali (resistenza, tenacità, comportamento a fatica), mentre le "microfibre" sono particolarmente efficaci ai fini del controllo della fessurazione allo stato plastico (per ritiro, variazioni termiche, coazioni).
In base a quanto sopra, ai fini degli impieghi strutturali, hanno molta più importanza le macrofibre, le quali agiscono principalmente in due modi: incrementando la resistenza delle sezioni già fessurate (tension softening o tension hardening - v. figura) e la capacità di trasmissione degli sforzi dal calcestruzzo alle barre di armatura (tension stiffening).
Per la preparazione del calcestruzzo strutturale fibrorinforzato (FRC) saranno impiegate unicamente fibre prowiste di marcatura CE e della prescritta documentazione a corredo. Le fibre stesse, i prodotti semilavorati ed i loro impieghi dovranno in particolare essere conformi alle norme: UNI EN 1916 (tubi e raccordi di calcestruzzo non armato, rinforzato con fibre di acciaio e con armature tradizionali), 14487-1 (calcestruzzo proiettato: definizioni, specificazioni e conformità), 14487-2 (calcestruzzo proiettato: esecuzione), 14488 (calcestruzzo proiettato: prova di aderenza per trazione diretta sulle carote), 14650 (prodotti prefabbricati di calcestruzzo: regole generali per il controllo di produzione in fabbrica del calcestruzzo con fibre di acciaio), 14721 (metodo di prova per calcestruzzo con fibre metalliche:

Riproduzione del documento . Protocollo n. 0029366/2022 del 25/07/2022

misurazione del contenuto di fibre nel calcestruzzo fresco e nel calcestruzzo indurito), 14889-1 (fibre di acciaio), 14889-2 (fibre polimeriche), UNI 11037 (fibre di acciaio), 11188 (elementi strutturali di calcestruzzo rinforzato con fibre d'acciaio: progettazione, esecuzione e controllo), CNR-DT 204/2006 rev. 04/02/2008 (istruzioni per la progettazione, l'esecuzione e il controllo di strutture in calcestruzzo fibrorinforzato).

Per quanto riguarda le prove ed altri riferimenti internazionali, se ne riporta di seguito un sommario elenco:

- RILEM, 2001, Test and design methods for steel fibre reinforced concrete: uniaxial tension test far stee/ fibre reinforced concrete;
- RILEM TC 162-TDF Recommendations, Materia/s and Structures;
- RILEM, 2000, Test and design methods for steel fibre reinforced concrete: beam test;
- Documenti dell'AC/ Committee 544, Fiber-Reinforced Concrete;
- JCI, 1984, Method of tests for flexural strength and flexural toughness of fiber reinforced concrete;
- JCI Standard SF-4, JC/ Standards for test methods of fiber reinforced concrete;
- ASTM C1609-10, Standard Test Method far Flexura/ Performance of Fiber-Reinforced Concrete {Using Beam With Third-Point Loading);
- ASTM C1399-10, Test Method far Obtaining Average Residua/-Strength of Fiber-Reinforced Concrete;
- ASTM C1550-10a, Standard Test Method for Flexural Toughness of Fiber-Reinforced Concrete (Using Centrally loaded Round Pane/).

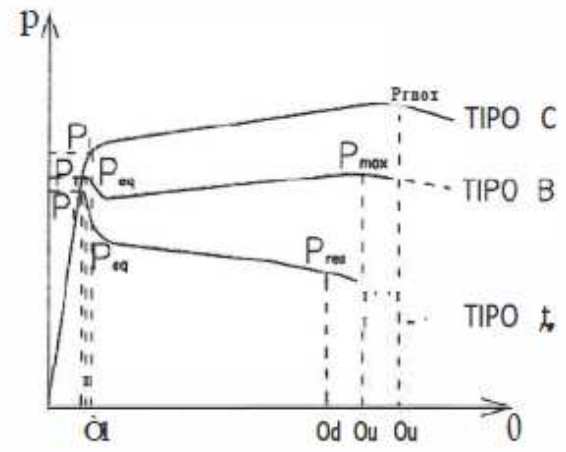

Significato dei simboli: O = deformazione imposta al provino, P = carico corrisp. a O, P_1 = carico di prima fessurazione, 6_1 = deformazione alla prima fessurazione, P_{eq} = carico post-picco equivalente (al netto della resistenza a trazione del materiale che incorpora le fibre), o_d = deformazione di calcolo, P_{res} = carico residuo, P_{max} = carico massimo raggiunto dopo fessurazione, $é_u$ = deformazione corrispondente a P_{max}.

Curva tipo A: comportamento degradante *(tension softening)*

Curva tipo B: comportamento incrudente *(tension hardening)*

Curva tipo C: comportamento sovraresistente *(over-resistance)*

Diagramma P-O da prova di trazione o flessione su provino in FRC.

5.1.3)
Materiali inerti per conglomerati cementizi e per malte

1) Tutti gli inerti da impiegare nella formazione degli impasti destinati alla esecuzione di opere in conglomerato cementizio semplice od armato devono corrispondere alle condizioni di accettazione stabilite dalle norme vigenti in materia.

2) Gli aggregati per conglomerati cementizi, naturali e di frantumazione, devono essere costituiti da elementi non gelivi e non friabili, privi di sostanze organiche, limose ed argillose, di getto, ecc., in proporzioni non nocive all'indurimento del conglomerato o alla conservazione delle armature. La ghiaia o il pietrisco devono avere dimensioni massime commisurate alle caratteristiche geometriche della carpenteria del getto ed all'ingombro delle armature. La sabbia per malte dovrà essere priva di sostanze organiche, terrose o argillose, ed avere dimensione

Riproduzione del documento . Protocollo n. 0029366/2022 del 25/07/2022

massima dei grani di 2 mm per murature in genere, di 1 mm per gli intonaci e murature di paramento o in pietra da taglio.

Sono idonei alla produzione di calcestruzzo per uso strutturale gli aggregati ottenuti dalla lavorazione di materiali naturali, artificiali, oppure provenienti da processi di riciclo conformi alla norma europea armonizzata UNI EN 12620 e, per gli aggregati leggeri, alla norma europea armonizzata UNI EN 13055. È consentito l'uso di aggregati grossi provenienti da riciclo, secondo i limiti di cui al punto 11.2.9.2 del D.M. 17 gennaio 2018 a condizione che la miscela di calcestruzzo, confezionato con aggregati riciclati, venga preliminarmente qualificata e documentata, nonché accettata in cantiere, attraverso le procedure di cui alle citate norme.

Per quanto riguarda i controlli di accettazione degli aggregati da effettuarsi a cura del Direttore dei Lavori, questi sono finalizzati almeno alla verifica delle caratteristiche tecniche riportate al punto 11.2.9.2 del D.M. 17 gennaio 2018.

3) Gli additivi per impasti cementizi, come da norma UNI EN 934, si intendono classificati come segue: fluidificanti; aeranti; ritardanti; acceleranti; fluidificanti-aeranti; fluidificanti-ritardanti; fluidificanti- acceleranti; antigelo-superfluidificanti. Per le modalità di controllo ed accettazione la Direzione dei Lavori potrà far eseguire prove od accettare, secondo i criteri dell'articolo "*Norme Generali - Accettazione Qualità ed Impiego dei Materiali*", l'attestazione di conformità alle norme UNI EN 934, UNI EN 480 (varie parti).

4) I conglomerati cementizi per strutture in cemento armato dovranno rispettare tutte le prescrizioni di cui al D.M. 17 gennaio 2018 e relative circolari esplicative.

Per quanto non espressamente contemplato, si rinvia alla seguente normativa tecnica: UNI EN 934 (varie parti), UNI EN 480 (varie parti), UNI EN 13055-1.

Tutti i prodotti e/o materiali di cui al presente articolo, qualora possano essere dotati di marcatura CE secondo la normativa tecnica vigente, dovranno essere muniti di tale marchio.

Riproduzione del documento .
Protocollo n. 0029366/2022 del 25/07/2022

5.1.4)
Elementi di laterizio e calcestruzzo

Gli elementi resistenti artificiali da impiegare nelle murature (elementi in laterizio ed in calcestruzzo) possono essere costituiti di laterizio normale, laterizio alleggerito in pasta, calcestruzzo normale, calcestruzzo alleggerito.

Quando impiegati nella costruzione di murature portanti, essi debbono rispondere alle prescrizioni contenute nel D.M. 17 gennaio 2018, nelle relative circolari esplicative e norme vigenti.

Nel caso di murature non portanti le suddette prescrizioni possono costituire utile riferimento, insieme a quelle della norma UNI EN 771.

Gli elementi resistenti di laterizio e di calcestruzzo possono contenere forature rispondenti alle prescrizioni del succitato D.M. 17 gennaio 2018 e dalle relative norme vigenti.

La resistenza meccanica degli elementi deve essere dimostrata attraverso certificazioni contenenti risultati delle prove e condotte da laboratori ufficiali negli stabilimenti di produzione, con le modalità previste nel D.M. di cui sopra.

Tutti i prodotti e/o materiali di cui al presente articolo, qualora possano essere dotati di marcatura CE secondo la normativa tecnica vigente, dovranno essere muniti di tale marchio.

E' facoltà della Direzione dei Lavori richiedere un controllo di accettazione, avente lo scopo di accertare se gli elementi da mettere in opera abbiano le caratteristiche dichiarate dal produttore.

5.1.5)
Prodotti di pietre naturali o ricostruite

1) La terminologia utilizzata (come da norma UNI EN 12670) ha il significato di seguito riportato, le denominazioni commerciali devono essere riferite a campioni, atlanti, ecc.

Marmo (termine commerciale).

Roccia cristallina, compatta, lucidabile, da decorazione e da costruzione, prevalentemente costituita da minerali di durezza Mohs da 3 a 4 (quali calcite, dolomite, serpentino).

A questa categoria appartengono:

- i marmi propriamente detti (calcari metamorfici ricristallizzati), i calcefiri ed i cipollini;
- i calcari, le dolomie e le brecce calcaree lucidabili;
- gli alabastri calcarei;
- le serpentiniti;
- oficalciti.

Granito (termine commerciale).

Roccia fanero-cristallina, compatta, lucidabile, da decorazione e da costruzione, prevalentemente costituita da minerali di durezza Mohs da 6 a 7 (quali quarzo, feldspati, felspatoidi)

A questa categoria appartengono:

- i graniti propriamente detti (rocce magmatiche intrusive acide fanerocristalline, costituite da quarzo, feldspati sodico
- potassici e miche);
- altre rocce magmatiche intrusive (dioriti, granodioriti, sieniti, gabbri, ecc.);
- le corrispettive rocce magmatiche effusive, a struttura porfirica;
- alcune rocce metamorfiche di analoga composizione come gneiss e serizzi.

Travertino

Roccia calcarea sedimentaria di deposito chimico con caratteristica strutturale vacuolare, da decorazione e da costruzione; alcune varietà sono lucidabili.

Pietra (termine commerciale)

Roccia da costruzione e/o da decorazione, di norma non lucidabile.

A questa categoria appartengono rocce di composizione mineralogica svariatissima, non inseribili in alcuna classificazione. Esse sono riconducibili ad uno dei due gruppi seguenti:

- rocce tenere e/o poco compatte;
- rocce dure e/o compatte.

Esempi di pietre del primo gruppo sono: varie rocce sedimentarie (calcareniti, arenarie a cemento calcareo, ecc.), varie rocce piroclastiche, (peperini, tufi, ecc.); al secondo gruppo appartengono le pietre a spacco naturale (quarziti, micascisti, gneiss lastroidi, ardesie, ecc.), e talune vulcaniti (basalti, trachiti, leucititi, ecc.).

Per gli altri termini usati per definire il prodotto in base alle forme, dimensioni, tecniche di lavorazione ed alla conformazione geometrica, vale quanto riportato nella norma UNI EN 12670 e UNI EN 14618.

2) I prodotti di cui sopra devono rispondere a quanto segue:

a) appartenere alla denominazione commerciale e/o petrografica indicata nel progetto, come da norma UNI EN 12407 oppure avere origine del bacino di estrazione o zona geografica richiesta nonché essere conformi ad eventuali campioni di riferimento ed essere esenti da crepe, discontinuità, ecc. che riducano la resistenza o la funzione;
b) avere lavorazione superficiale e/o finiture indicate nel progetto e/o rispondere ai campioni di riferimento; avere le dimensioni nominali concordate e le relative tolleranze;
c) delle seguenti caratteristiche il fornitore dichiarerà i valori medi (ed i valori minimi e/o la dispersione percentuale):
   - massa volumica reale ed apparente, misurata secondo la norma UNI EN 13755 e UNI EN 14617-1;
   - coefficiente di imbibizione della massa secca iniziale, misurato secondo la norma UNI EN 13755 e UNI EN 14617;

Riproduzione del documento . Protocollo n. 0029366/2022 del 25/07/2022

- resistenza a compressione, misurata secondo la norma UNI EN 1926 e UNI EN 14617;
- resistenza a flessione, misurata secondo la norma UNI EN 12372 e UNI EN 14617;
- modulo di elasticità, misurato secondo la norma e UNI EN 14146;
- resistenza all'abrasione, misurata secondo le disposizioni del Regio Decreto 2234/39 e UNI EN 14617;

d) per le prescrizioni complementari da considerare in relazione alla destinazione d'uso (strutturale per murature, pavimentazioni, coperture, ecc.) si rinvia agli appositi articoli del presente capitolato ed alle prescrizioni di progetto.

I valori dichiarati saranno accettati dalla Direzione dei Lavori anche in base ai criteri generali dell'articolo relativo ai materiali in genere ed in riferimento alle norme UNI EN 12057 e UNI EN 12058.

Per quanto non espressamente contemplato, si rinvia alla seguente normativa tecnica: UNI EN 14617 UNI EN 12407 - UNI EN 13755 - UNI EN 1926 - UNI EN 12372 - UNI EN 14146.

Tutti i prodotti e/o materiali di cui al presente articolo, qualora possano essere dotati di marcatura CE secondo la normativa tecnica vigente, dovranno essere muniti di tale marchio.

5.1.6)
Prodotti per pavimentazione

Riproduzione del documento . Protocollo n. 0029366/2022 del 25/07/2022

1 - Si definiscono prodotti per pavimentazione quelli utilizzati per realizzare lo strato di rivestimento dell'intero sistema di pavimentazione.

Per la realizzazione del sistema di pavimentazione si rinvia all'articolo sulla esecuzione delle pavimentazioni.

I prodotti vengono di seguito considerati al momento della fornitura; la Direzione dei Lavori, ai fini della loro accettazione, può procedere ai controlli (anche parziali) su campioni della fornitura oppure richiedere un attestato di conformità della fornitura alle prescrizioni di seguito indicate.

2 - I prodotti di legno per pavimentazione: tavolette, listoni, mosaico di lamelle, blocchetti, ecc. si intendono denominati nelle loro parti costituenti come indicato nella letteratura tecnica.

I prodotti di cui sopra devono rispondere a quanto segue:

a) essere della essenza legnosa adatta all'uso e prescritta nel progetto;
b) sono ammessi i seguenti difetti visibili sulle facce in vista:
   b1) qualità I:
   - piccoli nodi sani con diametro minore di 2 mm se del colore della specie (minore di 1 mm se di colore diverso) purché presenti su meno del 10% degli elementi del lotto;
   - imperfezioni di lavorazione con profondità minore di 1 mm e purché presenti su meno del 10% degli elementi;

   b2) qualità II:
   - piccoli nodi sani con diametro minore di 5 mm se del colore della specie (minore di 2 mm se di colore diverso) purché presenti su meno del 20% degli elementi del lotto:
   - piccole fenditure;
   - imperfezioni di lavorazione come per la classe I;
   - alburno senza limitazioni ma immune da qualsiasi manifesto attacco di insetti.

   b3) qualità III: esenti da difetti che possano compromettere l'impiego (in caso di dubbio valgono le prove di resistenza meccanica); alburno senza limitazioni ma immune da qualsiasi manifesto attacco di insetti;
c) avere contenuto di umidità tra il 10 e il 15%;
d) tolleranze sulle dimensioni e finitura:
   d1) listoni: 1 mm sullo spessore; 2 mm sulla larghezza; 5 mm sulla lunghezza;
   d2) tavolette: 0,5 mm sullo spessore; 1,5% sulla larghezza e lunghezza;
   d3) mosaico, quadrotti, ecc.: 0,5 mm sullo spessore; 1,5% sulla larghezza e lunghezza;

d4) le facce a vista ed i fianchi da accertare saranno lisci;

e) la resistenza meccanica a flessione, la resistenza all'impronta ed altre caratteristiche saranno nei limiti solitamente riscontrati sulla specie legnosa e saranno comunque dichiarati nell'attestato che accompagna la fornitura; per i metodi di misura valgono le prescrizioni delle norme vigenti;

f) i prodotti devono essere contenuti in appositi imballi che li proteggono da azioni meccaniche, umidità nelle fasi di trasporto, deposito e manipolazione prima della posa.
Nell'imballo un foglio informativo indicherà, oltre al nome del fornitore e contenuto, almeno le caratteristiche di cui ai commi da a) ad e).

Nel caso si utilizzino piastrelle di sughero agglomerato le norme di riferimento sono la UNI ISO 3810;

3 - Le piastrelle di ceramica per pavimentazioni dovranno essere del materiale indicato nel progetto tenendo conto che le dizioni commerciali e/o tradizionali (cotto, cotto forte, gres, ecc.) devono essere associate alla classificazione di cui alla norma 14411 basata sul metodo di formatura e sull'assorbimento d'acqua secondo le norme UNI EN ISO 10545-2 e 10545-3.

a) Le piastrelle di ceramica estruse o pressate di prima scelta devono rispondere alla norma UNI EN 14411.
I prodotti di seconda scelta, cioè quelli che rispondono parzialmente alle norme predette, saranno accettati in base alla rispondenza ai valori previsti dal progetto, ed, in mancanza, in base ad accordi tra Direzione dei Lavori e fornitore.

b) Per i prodotti definiti "pianelle comuni di argilla", "pianelle pressate ed arrotate di argilla" e "mattonelle greificate" dal Regio Decreto 2234/39, devono inoltre essere rispettate le prescrizioni seguenti:
- resistenza all'urto 2 Nm (0,20 kgm) minimo;
- resistenza alla flessione 2,5 N/mm² (25 kg/cm)2 minimo;
- coefficiente di usura al tribometro 15 mm massimo per 1 km di percorso.

c) Per le piastrelle colate (ivi comprese tutte le produzioni artigianali) le caratteristiche rilevanti da misurare ai fini di una qualificazione del materiale sono le stesse indicate per le piastrelle pressate a secco ed estruse, per cui:
- per quanto attiene ai metodi di prova si rimanda alle norme UNI vigenti;
- per quanto attiene i limiti di accettazione, tenendo in dovuto conto il parametro relativo all'assorbimento d'acqua, i valori di accettazione per le piastrelle ottenute mediante colatura saranno concordati fra produttore ed acquirente, sulla base dei dati tecnici previsti dal progetto o dichiarati dai produttori ed accettate dalla Direzione dei Lavori nel rispetto della norma UNI EN ISO 10545-1.

d) I prodotti devono essere contenuti in appositi imballi che li proteggano da azioni meccaniche, sporcatura, ecc. nelle fasi di trasporto, deposito e manipolazione prima della posa ed essere accompagnati da fogli informativi riportanti il nome del fornitore e la rispondenza alle prescrizioni predette.

4 - I prodotti di gomma per pavimentazioni sotto forma di piastrelle e rotoli devono rispondere alle prescrizioni date dal progetto ed in mancanza e/o a complemento devono rispondere alle prescrizioni seguenti:

a) essere esenti da difetti visibili (bolle, graffi, macchie, aloni, ecc.) sulle superfici destinate a restare in vista (norma UNI 8272-1);

b) avere costanza di colore tra i prodotti della stessa fornitura; in caso di contestazione deve risultare entro il contrasto dell'elemento n. 4 della scala dei grigi di cui alla norma UNI 8272-2.
Per piastrelle di forniture diverse ed in caso di contestazione vale il contrasto dell'elenco n. 3 della scala dei grigi;

c) sulle dimensioni nominali ed ortogonalità dei bordi sono ammesse le tolleranze seguenti:
- rotoli: lunghezza +1%, larghezza +0,3%, spessore +0,2 mm;
- piastrelle: lunghezza e larghezza +0,3%, spessore +0,2 mm;

Riproduzione del documento . Protocollo n. 0029366/2022 del 25/07/2022

- piastrelle: scostamento dal lato teorico (in millimetri) non maggiore del prodotto tra dimensione del lato (in millimetri) e 0,0012;
- rotoli: scostamento dal lato teorico non maggiore di 1,5 mm;

d) la durezza deve essere tra 75 e 85 punti di durezza Shore A (norma UNI EN ISO 868);
e) la resistenza all'abrasione deve essere non maggiore di 300 mm^3;
f) la stabilità dimensionale a caldo deve essere non maggiore dello 0,3% per le piastrelle e dello 0,4% per i rotoli;
g) la classe di reazione al fuoco deve essere la prima secondo il D.M. 26 giugno 1984 e s.m.i;
h) la resistenza alla bruciatura da sigaretta, inteso come alterazioni di colore prodotte dalla combustione, non deve originare contrasto di colore uguale o minore al n. 2 della scala dei grigi di cui alla norma UNI 8272-2. Non sono inoltre ammessi affioramenti o rigonfiamenti;
i) il potere macchiante, inteso come cessione di sostanze che sporcano gli oggetti che vengono a contatto con il rivestimento, per i prodotti colorati non deve dare origine ad un contrasto di colore maggiore di quello dell'elemento N3 della scala dei grigi di cui alla UNI 8272-2. Per i prodotti neri il contrasto di colore non deve essere maggiore dell'elemento N2;
l) il controllo delle caratteristiche di cui ai commi da a) ad i), si intende effettuato secondo le modalità indicate nel presente articolo in conformità alla norma UNI 8272 (varie parti);
m) i prodotti devono essere contenuti in appositi imballi che li proteggano da azioni meccaniche ed agenti atmosferici nelle fasi di trasporto, deposito e manipolazione prima della posa.
Il foglio di accompagnamento indicherà oltre al nome del fornitore almeno le indicazioni di cui ai commi da a) ad i).

5 - I prodotti di vinile, omogenei e non ed i tipi eventualmente caricati devono rispondere alle prescrizioni di cui alla norma UNI EN 10581.

I criteri di accettazione sono quelli del punto 1 del presente articolo.

I prodotti devono essere contenuti in appositi imballi che li proteggano da azioni meccaniche ed agenti atmosferici nelle fasi di trasporto, deposito e manipolazione prima della posa.

Il foglio di accompagnamento indicherà le caratteristiche di cui alle norme precitate.

6 - I prodotti di resina (applicati fluidi od in pasta) per rivestimenti di pavimenti saranno del tipo realizzato:

- mediante impregnazione semplice (I1);
- a saturazione (I2);
- mediante film con spessori fino a 200 mm (F1) o con spessore superiore (F2);
- con prodotti fluidi cosiddetti autolivellanti (A);
- con prodotti spatolati (S).

Le caratteristiche segnate come significative nel prospetto seguente devono rispondere alle prescrizioni del progetto.

I valori di accettazione sono quelli dichiarati dal fabbricante ed accettati dalla Direzione dei Lavori.

I metodi di accettazione sono quelli indicati nel presente articolo in conformità alla norma UNI 8298 (varie parti) e UNI 8297.

CARATTERISTICHE	Grado di significatività rispetto ai vari tipi					
	I1	I2	F1	F2	A	S
Colore	-	-	+	+	+	-
Identificazione chimico-fisica	+	+	+	+	+	+
Spessore	-	-	+	+	+	+
Resistenza all'abrasione	+	+	+	+	+	+

Riproduzione del documento . Protocollo n. 0029366/2022 del 25/07/2022

Resistenza al punzonamento dinamico (urto)	-	+	+	+	+	+
Resistenza al punzonamento statico	+	+	+	+	+	+
Comportamento all'acqua	+	+	+	+	+	+
Resistenza alla pressione idrostatica inversa	-	+	+	+	+	+
Resistenza al fuoco	+	+	+	+	+	+
Resistenza alla bruciatura della sigaretta	-	+	+	+	+	+
Resistenza all'invecchiamento termico in aria	-	+	+	+	+	+
Resistenza meccanica dei ripristini	-	-	+	+	+	+
+ Significativa - Non significativa						

I prodotti devono essere contenuti in appositi imballi che li proteggano da azioni meccaniche e da agenti atmosferici nelle fasi di trasporto, deposito e manipolazione prima della posa.

Il foglio informativo indicherà, oltre al nome del fornitore, le caratteristiche, le avvertenze per l'uso e per la sicurezza durante l'applicazione.

7 - I prodotti di calcestruzzo per pavimentazioni a seconda del tipo di prodotto devono rispondere alle prescrizioni del progetto ed in mancanza e/o completamento alle seguenti prescrizioni.

a. Mattonelle di cemento con o senza colorazione e superficie levigata; mattonelle di cemento con o senza colorazione con superficie striata o con impronta; marmette e mattonelle a mosaico di cemento e di detriti di pietra con superficie levigata. I prodotti sopracitati devono rispondere al Regio Decreto 2234/39 per quanto riguarda le caratteristiche di resistenza all'urto, resistenza alla flessione e coefficiente di usura al tribometro ed alle prescrizioni del progetto. L'accettazione deve avvenire secondo il punto 1 del presente articolo avendo il Regio Decreto sopracitato quale riferimento.
b. Masselli di calcestruzzo per pavimentazioni saranno definiti e classificati in base alla loro forma, dimensioni, colore e resistenza caratteristica; per la terminologia delle parti componenti il massello e delle geometrie di posa ottenibili si rinvia alla norma UNI EN 338. Essi devono rispondere alle prescrizioni del progetto ed in mancanza od a loro completamento devono rispondere a quanto segue:
   - essere esenti da difetti visibili e di forma quali protuberanze, bave, incavi che superino le tolleranze dimensionali ammesse.
     Sulle dimensioni nominali è ammessa la tolleranza di 3 mm per un singolo elemento e 2 mm quale media delle misure sul campione prelevato;
   - le facce di usura e di appoggio devono essere parallele tra loro con tolleranza ±15% per il singolo massello e ±10% sulle medie;
   - la massa volumica deve scostarsi da quella nominale (dichiarata dal fabbricante) non più del 15% per il singolo massello e non più del 10% per le medie;
   - il coefficiente di trasmissione meccanica non deve essere minore di quello dichiarato dal fabbricante;
   - il coefficiente di aderenza delle facce laterali deve essere il valore nominale con tolleranza ±5% per un singolo elemento e ±3% per la media;
   - la resistenza convenzionale alla compressione deve essere maggiore di 50 N/mm² per il singolo elemento e maggiore di 60 N/mm² per la media;

I criteri di accettazione sono quelli riportati nel punto 1 con riferimento alla norma UNI EN 338.

Riproduzione del documento . Protocollo n. 0029366/2022 del 25/07/2022

I prodotti saranno forniti su appositi pallets opportunamente legati ed eventualmente protetti dall'azione di sostanze sporcanti. Il foglio informativo indicherà, oltre al nome del fornitore, almeno le caratteristiche di cui sopra e le istruzioni per la movimentazione, sicurezza e posa.

8 - I prodotti di pietre naturali o ricostruite per pavimentazioni si intendono definiti come segue:
- elemento lapideo naturale: elemento costituito integralmente da materiale lapideo (senza aggiunta di leganti);
- elemento lapideo ricostituito (conglomerato): elemento costituito da frammenti lapidei naturali legati con cemento o con resine;
- lastra rifilata: elemento con le dimensioni fissate in funzione del luogo d'impiego, solitamente con una dimensione maggiore di 60 cm e spessore di regola non minore di 2 cm;
- marmetta: elemento con le dimensioni fissate dal produttore ed indipendenti dal luogo di posa, solitamente con dimensioni minori di 60 cm e con spessore di regola minore di 2 cm;
- marmetta calibrata: elemento lavorato meccanicamente per mantenere lo spessore entro le tolleranze dichiarate;
- marmetta rettificata: elemento lavorato meccanicamente per mantenere la lunghezza e/o larghezza entro le tolleranze dichiarate.

Per gli altri termini specifici dovuti alle lavorazioni, finiture, ecc., fare riferimento alla norma UNI EN 14618.

I prodotti di cui sopra devono rispondere alle prescrizioni del progetto (dimensioni, tolleranze, aspetto, ecc.) ed a quanto prescritto nell'articolo prodotti di pietre naturali o ricostruite. In mancanza di tolleranze su disegni di progetto si intende che le lastre grezze contengono la dimensione nominale; le lastre finite, marmette, ecc. hanno tolleranza 1 mm sulla larghezza e lunghezza e 2 mm sullo spessore (per prodotti da incollare le tolleranze predette saranno ridotte); le lastre ed i quadrelli di marmo o di altre pietre dovranno inoltre rispondere al Regio Decreto 2234/39 per quanto attiene il coefficiente di usura al tribometro in mm;

l'accettazione avverrà secondo il punto 1 del presente articolo. Le forniture avverranno su pallets ed i prodotti saranno opportunamente legati ed eventualmente protetti dall'azione di sostanze sporcanti.

Il foglio informativo indicherà almeno le caratteristiche di cui sopra e le istruzioni per la movimentazione, sicurezza e posa.

9 - I prodotti tessili per pavimenti (moquettes).

a) Si intendono tutti i rivestimenti nelle loro diverse soluzioni costruttive e cioè:
- rivestimenti tessili a velluto (nei loro sottocasi velluto tagliato, velluto riccio, velluto unilivello, velluto plurilivello, ecc.);
- rivestimenti tessili piatti (tessuto, nontessuto).
  In caso di dubbio e contestazione si farà riferimento alla classificazione e terminologia della norma UNI 8013-1;

b) i prodotti devono rispondere alle prescrizioni del progetto ed in mancanza o completamento a quanto segue:
- massa areica totale e dello strato di utilizzazione;
- spessore totale e spessore della parte utile dello strato di utilizzazione;
- perdita di spessore dopo applicazione (per breve e lunga durata) di carico statico moderato;
- perdita di spessore dopo applicazione di carico dinamico.

In relazione all'ambiente di destinazione saranno richieste le seguenti caratteristiche di comportamento:
- tendenza all'accumulo di cariche elettrostatiche generate dal calpestio;
- numero di fiocchetti per unità di lunghezza e per unità di area;
- forza di strappo dei fiocchetti;
- comportamento al fuoco;

Riproduzione del documento . Protocollo n. 0029366/2022 del 25/07/2022

c) i criteri di accettazione sono quelli precisati nel presente articolo; i valori saranno quelli dichiarati dal fabbricante ed accettati dalla Direzione dei Lavori. Le modalità di prova da seguire in caso di contestazione sono quelle indicate nella norma UNI 8014 (varie parti);
d) i prodotti saranno forniti protetti da appositi imballi che li proteggano da azioni meccaniche, da agenti atmosferici ed altri agenti degradanti nelle fasi di trasporto, deposito e manipolazione prima della posa. Il foglio informativo indicherà il nome del produttore, le caratteristiche elencate in b) e le istruzioni per la posa.

10 - Le mattonelle di asfalto:
a) dovranno rispondere alle prescrizioni del Regio Decreto 2234/39 per quanto riguarda le caratteristiche di resistenza all'urto: 4 Nm (0,40 kgm minimo; resistenza alla flessione: 3 N/mm² (30 kg/cm²) minimo; coefficiente di usura al tribometro: 15 mm massimo per 1 km di percorso;
b) per i criteri di accettazione si fa riferimento a quanto precisato nel presente articolo; in caso di contestazione si fa riferimento alle norme CNR e UNI applicabili.

I prodotti saranno forniti su appositi pallets ed eventualmente protetti da azioni degradanti dovute ad agenti meccanici, chimici ed altri nelle fasi di trasporto, deposito e manipolazione in genere prima della posa. Il foglio informativo indicherà almeno le caratteristiche di cui sopra oltre alle istruzioni per la posa.

11 - I prodotti di metallo per pavimentazioni dovranno rispondere alle prescrizioni date dalle norme vigenti. Le lamiere saranno inoltre esenti da difetti visibili (quali scagliature, bave, crepe, crateri, ecc.) e da difetti di forma (svergolamento, ondulazione, ecc.) che ne pregiudichino l'impiego e/o la messa in opera e dovranno avere l'eventuale rivestimento superficiale prescritto nel progetto.

Per quanto non espressamente contemplato, si rinvia alla seguente normativa tecnica:, UNI EN 1816, UNI EN 1817, UNI 8297, UNI EN 12199, UNI EN 14342, UNI EN ISO 23999, UNI ISO 4649.

Tutti i prodotti e/o materiali di cui al presente articolo, qualora possano essere dotati di marcatura CE secondo la normativa tecnica vigente, dovranno essere muniti di tale marchio.

Riproduzione del documento . Protocollo n. 0029366/2022 del 25/07/2022

5.1.7)
Massi naturali

a. PROVENIENZA E QUALITÀ DEI MATERIALI

In genere i materiali occorrenti per la costruzione delle opere proverranno da ditte fornitrici o da cave e località che l'impresa riterrà di sua convenienza, purché gli stessi siano rispondenti ai requisiti di cui ai seguenti articoli.
Tuttavia, resta sempre all'impresa la piena responsabilità circa i materiali adoperati o forniti durante l'esecuzione dei lavori, essendo essa tenuta a controllare che tutti i materiali corrispondano alle caratteristiche prescritte e a quelle dei campioni esaminati, o fatti esaminare, dalla Direzione dei lavori.

b. PRESCRIZIONI RELATIVE AI MATERIALI

I massi naturali devono rispondere ai requisiti essenziali di compattezza, omogeneità, durabilità; essere esenti da giunti, fratture e piani di sfaldamento, e risultare inoltre inalterabili all'acqua di mare e al gelo; il peso specifico deve essere di norma non inferiore a 2500 kg/m³.
Le prove di resistenza del materiale alla compressione, all'abrasione, alla salsedine marina e alla gelività, che la Direzione dei lavori riterrà di disporre, saranno effettuate a carico dell'impresa seguendo le norme in vigore.

Tutti i massi naturali di cui al presente articolo devono essere conformi alla norma UNI EN 13383-1.

Ciascuna fornitura di materiale da scogliera dovrà essere accompagnata da una bolla numerata riportante:

- riferimento alla norma UNI EN 13383;
- fornitore, con nome ed ubicazione della cava, o stabilimento di produzione e, laddove appropriato, deposito;
- designazione del materiale, con indicazione petrografica semplificata;
- classe granulometrica.

nonché le informazioni sulle caratteristiche regolamentate dalla UNI EN 13383-1 (marcatura CE).

E' facoltà della Direzione dei Lavori richiedere un controllo di accettazione, avente lo scopo di accertare se gli elementi da mettere in opera abbiano le caratteristiche dichiarate dal produttore.

c. PROVE DI ACCETTAZIONE DEI MATERIALI

In relazione a quanto prescritto circa la qualità e le caratteristiche dei materiali, l'impresa resta obbligata ad effettuare a sue spese in ogni tempo le prove dei materiali impiegati o da impiegarsi, nonché quelle di campioni da prelevarsi in opera, sostenendo inoltre tutte le spese di prelevamento e di invio ad Istituto Sperimentale debitamente riconosciuto.

Dei campioni potrà essere ordinata la conservazione nel competente Ufficio Dirigente, munendoli di sigilli e firma del Direttore dei lavori e dell'impresa, nei modi più adatti a garantirne l'autenticità.

Il campionamento del materiale naturale di riempimento da assoggettare alle prove dovrà essere effettuato secondo le specifiche della norma UNI EN 13383-2, e sulla base di un piano di campionamento da effettuarsi preliminarmente, che tenga conto del tipo di granulometria, della natura e delle dimensioni del lotto, del tipo di prove e delle circostanze locali.
La granulometria verrà determinata conformemente alla norma UNI EN 13383-2.
La resistenza a rottura verrà determinata secondo la UNI EN 1926.
La resistenza all'usura verrà determinata secondo la UNI EN 1097-1.
La resistenza al gelo e al disgelo verrà determinata conformemente alla norma UNI EN 13383-2.
La percentuale di pezzi di aggregati grossi con un rapporto lunghezza-spessore maggiore di 3 verrà determinata in conformità alla UNI EN 13383-2.
L'integrità dei blocchi verrà determinata secondo la specifica di cui all'appendice B della norma UNI 13383-1.

d. CLASSIFICAZIONE DEI MATERIALI COSTITUENTI LE OPERE IN MASSI NATURALI

I massi naturali impiegati vengono suddivisi in categorie, definite dal peso minimo e massimo degli elementi ammessi in ogni singola categoria secondo la classificazione riportata nella norma UNI EN 13383-1.

In linea generale per i massi di categoria HMA 300/1000 previsti si faccia riferimento al prospetto 4 della sopracitata UNI EN 13383-1.

I massi non devono presentare notevoli differenze tra le tre dimensioni e viene stabilito che la loro forma ricada nella categoria LTA come definita dai rapporti indicati nella UNI EN 13383-1, determinata in conformità alla EN 13383-2.

Riproduzione del documento . Protocollo n. 0029366/2022 del 25/07/2022

Nei prezzi di elenco delle varie categorie di materiale lapideo sono comprese oltre le spese di estrazione, anche quelle di trasporto, pesatura, posa in opera nei siti designati e secondo le sagome stabilite, e ogni altra spesa o magistero occorrente per il compimento dell'opera a regola d'arte.

e. SCELTA DEI MASSI NATURALI

I massi estratti dalle cave devono essere selezionati, in relazione alle norme del presente capitolato, scartando quelli che presentano lesioni o, comunque, si presentino non idonei.
La Direzione dei lavori, secondo le esigenze, ha facoltà di dare la precedenza al carico di massi di determinata categoria; come pure può ordinare la estrazione ed il trasporto in opera di massi di una determinata categoria, anche se in cava fossero già pronti massi di altre dimensioni che, in conseguenza, dovranno rimanere in sosta.
L'Impresa, pertanto, è obbligata a corrispondere prontamente e senza pretendere indennizzo alcuno, ad ogni richiesta di manovre e di modalità esecutive più onerose.
L'Impresa deve sollecitamente allontanare dal cantiere e dalla zona del lavoro quei massi che la Direzione dei lavori non ritenga idonei ad un utile impiego.

I massi e scapoli per scogliera dovranno essere, di natura calcarea, corrispondere ai requisiti essenziali, essere costituiti da pietra dura e compatta, scevra di cappellaccio, non presentare piani di sfaldamento o incrinature; non alterarsi al contatto dell'acqua o per effetto del gelo; in particolare avere massa volumica non inferiore a 2500 kg/m³, resistenza a compressione non inferiore a 500 kg/cm².

Per quanto riguarda la resistenza a rottura il materiale dovrà rientrare nella categoria CS80 della UNI EN 13383-1.
I requisiti di resistenza all'usura saranno categoria MDE20 UNI EN 13383-1.
Per quanto riguarda la resistenza al gelo, il materiale dovrà soddisfare i requisiti della categoria FTA della UNI EN 13383-1.
Gli elementi lapidei dovranno essere privi di discontinuità significative quali fratture, venature, stiloliti, laminazioni, piani di foliazione, piani di sfaldabilità, cambiamenti di "facies" o altri difetti analoghi che potrebbero causare rottura durante il carico, lo scarico o la posa in opera.
I requisiti granulometrici saranno conformi alla UNI EN 13383-1 (classe HMA300-1000).
Per quanto riguarda la forma, il materiale dovrà rientrare nella categoria LTA della UNI EN 13383-1.
Per quanto riguarda la resistenza a rottura il materiale dovrà rientrare nella categoria CS80 della UNI EN 13383-1.
Per quanto riguarda la resistenza all'usura il materiale dovrà rientrare nella categoria MDE20 della UNI EN 13383-1.
Per quanto riguarda la resistenza al gelo, il materiale dovrà soddisfare i requisiti della categoria FTA della UNI EN 13383-1.

Le varie parti dell'opera in massi devono corrispondere sia per categoria, che per quantità alle indicazioni progettuali esplicitate negli elaborati che costituiscono parte integrante del contratto di appalto.

La Direzione dei lavori si riserva la facoltà di rimandare al bilico uno o più massi (o addirittura tutto il carico) per sottoporlo a nuove verifiche di peso ogni volta che sorga il dubbio che il peso dichiarato nelle bollette d'accompagnamento sia errato, o che nel carico vi siano massi aventi un peso minore di quello prescritto o, infine, quando risulti o si possa temere una qualunque altra irregolarità; e ciò senza che spetti indennità alcuna all'appaltatore.

5.1.8)
Malte

Riproduzione del documento . Protocollo n. 0029366/2022 del 25/07/2022

Malte per muratura e ripristini di strutture in cemento armato.
Le malte a prestazione garantita.
La malta per muratura portante deve garantire prestazioni adeguate al suo impiego in termini di durabilità e di prestazioni meccaniche, e deve essere conforme alla norma armonizzata UNI EN 998-2 e, per i materiali e prodotti per uso strutturale per i quali sia disponibile una norma europea armonizzata il cui riferimento sia pubblicato sulla GUUE, recare la marcatura CE, secondo il sistema di attestazione della conformità indicato nella tabella 19.4.

Per garantire durabilità è necessario che i componenti la miscela non contengano sostanze organiche, grasse, terrose o argillose. Le calci aeree e le pozzolane devono possedere le caratteristiche tecniche e i requisiti previsti dalle norme vigenti.

Le prestazioni meccaniche di una malta sono definite mediante la sua resistenza media a compressione fm. La categoria di una malta è definita da una sigla costituita dalla lettera M seguita da un numero che indica la resistenza fm espressa in N/mm2 secondo la tabella 19.5. Per l'impiego in muratura portante non è ammesso l'impiego di malte con resistenza fm < 2,5 N/mm2
.
Le modalità per la determinazione della resistenza a compressione delle malte sono riportate nella norma UNI EN 1015-11.

Le malte a composizione prescritta

Le classi di malte a composizione prescritta sono definite in rapporto alla composizione in volume, secondo la tabella 19.7. Malte di diverse proporzioni nella composizione, preventivamente sperimentate con le modalità riportate nella norma UNI EN 1015-11, possono essere ritenute equivalenti a quelle indicate qualora la loro resistenza media a compressione non risulti inferiore a quanto previsto in tabella 19.6.

Tabella 19.6. - Classi di malte a composizione prescritta

Classe	Tipo di malta	Composizione				
		Cemento	Calce aerea	Calce idraulica	Sabbia	Pozzolana
M 2,5	Idraulica	-	-	1	3	-
M 2,5	Pozzolanica	-	1	-	-	3
M 2,5	Bastarda	1	-	2	9	-
M 5	Bastarda	1	-	1	5	-
M 8	Cementizia	2	-	1	8	-
M 12	Cementizia	1	-	-	3	-

Tabella 19.7 - Rapporti di miscela delle malte (AITEC)

Tipo di malta	Rapporti in volume	Quantità per 1 m³ di malta [kg]
Calce idrata, sabbia	1: 3,5 1: 4,5	142-1300 110-1300
Calce idraulica, sabbia	1:3 1:4	270-1300 200-1300
Calce eminentemente idraulica, sabbia	1:3 1:4	330-1300 250-1300
Calce idrata, cemento, sabbia	2:1:8 2:1:9	125-150-1300 110-130-1300
Cemento, sabbia	1:3 1:4	400-1300 300-1300

Malte premiscelate

Riproduzione del documento .
Protocollo n. 0029366/2022 del 25/07/2022

L'impiego di malte premiscelate e pronte per l'uso è consentito purché ogni fornitura sia accompagnata da una dichiarazione del fornitore attestante il gruppo della malta, il tipo e la quantità dei leganti e degli eventuali additivi. Ove il tipo di malta non rientri tra quelli appresso indicati il fornitore dovrà certificare con prove ufficiali anche le caratteristiche di resistenza della malta stessa.

Malte speciali
Le malte speciali a base cementizia (espansive, autoportanti, antiritiro, ecc.) composte da cementi ad alta resistenza, inerti, silice, additivi, da impiegarsi nei ripristini di elementi strutturali in cemento armato, impermeabilizzazioni, iniezioni armate, devono possedere le caratteristiche indicate nel progetto esecutivo. In caso di applicazione di prodotti equivalenti, gli stessi devono essere accettati e autorizzati dalla direzione dei lavori.

5.1.9)
Ghisa

La ghisa è una lega ferro-carbonio a tenore di carbonio relativamente alto (2,11% < C < 6,67% che è il limite di saturazione), ottenuta per riduzione o comunque trattamento a caldo dei minerali di ferro.
L'impiego principale della ghisa è quello intermedio nella produzione di acciaio, che si ottiene per decarburazione della stessa ghisa in apparecchiature dette convertitori in cui viene insufflato ossigeno o aria. Rispetto all'acciaio dolce (C < 1,5%), la ghisa presenta maggiore durezza (e quindi maggior resistenza all'abrasione) e minore resilienza (e quindi maggiore fragilità). Inoltre ha un coefficiente di dilatazione termica più basso (0,000010 contro 0,000012), questa caratteristica, aggiunta all'effetto lubrificante del carbonio presente nella lega sotto forma di grafite, la rende adatta per accoppiamenti ove vi siano variazioni di temperatura. La presenza del carbonio in elevata quantità nella ghisa ha inoltre una notevole attività antiruggine, tale che spesso, specie negli arredi urbani, (panchine, fontanelle, tombini), possono essere verniciati non per particolare protezione ma solo per motivi estetici. La struttura molecolare discontinua della ghisa costituisce altresì uno smorzatore delle vibrazioni meccaniche.

In sostanza le caratteristiche che consentono il conveniente uso della ghisa in molte applicazioni sono:

- economicità nella produzione;
- resistenza all'usura;
- buona lavorabilità con macchine utensili;
- resistenza meccanica paragonabile all'acciaio;
- possibilità di realizzare forme molto complesse mediante semplice fusione;
- elevata durezza e resistenza a compressione;
- ottima colabilità.

La ghisa pertanto si presta di norma ad essere impiegata nelle costruzioni:

- per elementi massicci;
- per la realizzazione di tubazioni e relativi raccorderia, valvolame e simili;
- per la realizzazione di elementi minuti di finitura quali caditoie, chiusini, griglie e simili;
- per elementi di arredo o aventi finalità prevalentemente estetiche.

I tipi di ghisa normalmente impiegati sono i seguenti:

- ghisa lamellare, detta anche ghisa grigia (C compreso tra il 2.5% e il 4% in peso, Si tra 1'1% e il 3% sempre in peso, più economica è però molto fragile e meno resistente proprio a causa della struttura grafitica lamellare;

Riproduzione del documento .
Protocollo n. 0029366/2022 del 25/07/2022

- ghisa sferoidale, detta anche ghisa duttile (composizione non molto dissimile dalla precedente ma con assenza totale di carburi e con struttura grafitica di tipo sferoidale): è più duttile ed omogenea. Può a sua volta, a seconda della matrice entro cui si formano i noduli di grafite, essere di uno dei seguenti tre tipi:

• ferritica;
• ferritico-perlitica;
• perlitica;

- ghisa bianca, detta anche ghisa "in conchiglia", non contenente grafite ma soltanto cementite: è molto dura (fino a 500 gradi Brinell);
- ghisa mai'leabile, ottenuta dalla ghisa bianca con successivi trattamenti di malleabilizzazione.
Le principali normative di riferimento per la ghisa, in quanto materiale base, sono le seguenti: UNI 6047 (difetti), 7737 (ghisa austenitica), 7857 (ghisa speculare), UNI EN 1559-3 (condizioni tecniche di fornitura: requisiti addizionali per getti), 1560 (designazione), 1561 (ghisa grigia), 1562 (ghisa malleabile), 1563 (ghisa sferoidale), 1564 (ghisa ausferritica sferoidale), 12513 (ghisa resistente all'abrasione), 12680-3 (controllo ultrasonico su getti: ghisa sferoidale), 16079 (ghisa a grafite compatta o vermicolare), 16124 (ghisa ferritica sferoidale debolmente legata per impieghi ad alte temperature), UNI CEN/TR 10261 (metodi disponibili per l'analisi chimica), UNI EN ISO 14284 (acciaio e ghisa - campionamento e preparazione dei campioni per la determinazione della composizione chimica).
Secondo le norme, la ghisa viene designata con la sigla GJ, seguita dalla lettera: L se trattasi di ghisa lamellare, S se trattasi di ghisa sferoidale. Il gruppo di lettere è seguito da un numero che indica la resistenza minima a trazione in MPa (es. GJL-250).
Per quanto riguarda le applicazioni della ghisa, oltre alle tubazioni di cui allo specifico punto, si citano qui gli elementi di chiusura e di finitura posti a filo ed all'interno di aree sottoposte al transito di pedoni e/o automezzi (ad es.: chiusini, griglie, caditoie). Questi sono sottoposti alla norma UNI EN 124:1995 (dispositivi di coronamento e di chiusura per zone di circolazione utilizzate da pedoni e da veicoli - principi di costruzione, prove di tipo, marcatura, controllo di qualità), che al momento è sottoposta a revisione e non risulta ancora armonizzata (e quindi non obbliga alla marcatura CE dei prodotti).

Riproduzione del documento . Protocollo n. 0029366/2022 del 25/07/2022

5.1.10)
Zincatura a caldo dei componenti in acciaio o ghisa

Quando ciò sia previsto in progetto profilati, lamiere e tubi d'acciaio, di qualsiasi sezione, spessore o diametro, tanto in elementi singoli quanto assemblati in strutture composte, dovranno essere approwigionati già zincati per immersione in zinco fuso, secondo le norme UNI EN 10346 (prodotti piani rivestiti per immersione in continuo), UNI EN 150 14713-1 (linee guida: progettazione), 14713-2 (zincatura a caldo), 14713-3 (linee guida: "sherardizzazione"), 1461 (specificazioni e metodi di prova), con prove secondo le norme UNI EN ISO 1460, 1461 e 2178, materiale di apporto (zinco) secondo la norma UNI EN 1179 e corrosione valutata secondo norme ISO, delle quali si cita soltanto la ISO 9223 (Corrosion of metals and al/oys - Corrosivity of atmospheres - Classification, determination and estimation).
La prima delle suddette norme specifica i requisiti per i prodotti rivestiti per immersione a caldo in continuo di:

- acciai a basso tenore di carbonio, idonei alla formatura a freddo;
- acciai per costruzione;
- acciai ad alto limite di snervamento per formatura a freddo rivestiti con zinco (Z), lega zinco-ferro (ZF), lega zinco- alluminio (ZA), lega alluminio-zinco (AZ) e lega alluminio-silicio (AS),

e per i prodotti rivestiti per immersione a caldo in continuo di:

- acciai multifase idonei alla formatura a freddo e rivestiti con zinco (Z), lega zinco- ferro (ZF) o lega zinco-alluminio (ZA), con spessori da 0,35 mm fino a 3 mm inclusi se non diversamente concordato. Lo spessore è lo spessore finale del prodotto fornito, dopo l'applicazione del rivestimento. Si applica ai nastri di tutte le larghezze, alle lamiere da essi derivate e alle bandelle.

La massa specifica dello zinco del rivestimento è considerata pari a 7,2 g/cm^3.
La quantità minima di zinco apportata sul materiale sottoposto al trattamento, determinata a spessore (µm) e a massa per unità di area (g / m \ su campioni prelevati secondo la norma UNI EN ISO 1461, salvo diverse prescrizioni deve essere pari almeno a quella indicata nelle seguenti tabelle, costruite per una durabilità rapportata all'importanza ed allo spessore degli elementi, in condizioni di aggressività atmosferica media:

Masse minime di rivestimento (in relazione agli spessori) su campioni non centrifugati a)

Articolo e suo spessore	Rivestimenio locale (minirnotf		Rivestimento medio (minimof>	
	g/m^2	Im	g1m^2	µm
Acciaio 6 mm	505	70	610	85
Acciaio 3 mm fino a < 6 mm	395	55	505	70
Acciaio 1,5 mm fino a < 3 mm	325	45	395	55
Acciaio< 1,5 mm	250	35	325	45
Fusioni di gl1isa 6 mm	505	70	575	80
Fusioni di ghisa < 6 mm	430	60	505	70

Masse minime di rivestimento (in relazione agli spessori) su campioni centrifugati a)

Articolo e suo spessore	Rivestimento locale (minimo)[b]I		Rivestimento medio (minimofl	
	gim^2	pm	g/m^2	IIm
Articoli filettati:				
diametro 20 mm	325	45	395	55
diametro 6 mm fino a < 20 mm	250	35	325	45
diametro < 6 mm	145	20	180	25
Aliri articoli (comprese fusioni di ghisa):				
3mm	325	45	395	55
<3mm	250	35	325	45

a) I procedimento di centrifugazione tende ad eliminare qualunque eccedenza di metallo di apporto dalle superfici trattate. Caso tipico ècostituito dalle filettature.

b) Valore medio dello spessore del rivestimento ottenuto dal numero specificato di misurazioni entro un'area di riferimento per una prova magnetica (misura dello spessore) o il singolo valore per una prova gravimetrica (misura della massa).

c) Valore medio dello spessore o della massa locali del rivestimento, su un grande articolo o su tutti gli articoli nel campione per il controllo. Può essere calcolato anche per conversione dello spessore medio misurato.

Per una valutazione approssimativa della durabilità degli elementi zincati esposti all'aria, si può fare riferimento alla seguente tabella:

Riproduzione del documento . Protocollo n. 0029366/2022 del 25/07/2022

Aggressività ambientale (ISO 9223)	Categoria di corrosività (UNI EN ISO 14713-1- ISO 9223)	Diminuzione media annua dello spessore del rivestimento [µm] (UNI EN ISO 14713-1)
C l • Molto bassa	Interno: asciutto	< 0,1
C2 - Bassa	Interno: condensa occasionale Esterno: area rurale esposta nell' entro-terra	0,1 + 0,7
C3 - Media	Interno: alta umidità, leggero inquina-mento dell' aria Esterno: area entroterra urbana o costie-ra temperata	0,7 + 2
C4-Alta	Interno: alta umidità, leggero inquina-mento dell' aria Esterno: area entroterra urbana o costie-ra temperata	2 + 4
CS - Molto alta	Esterno: area industriale con alta umidità o area costiera ad alta salinità	4+8
CX - Molto alta	Esterno: condense permanenti e\o eleva-to inquinamento da attività pro-duttive	8+ 25
I m2 - Molto alta	Acqua marina in regioni temperate	10+ 20

Durante I' estrazione dei pezzi dalla vasca, può accadere che lo zinco fluido, gocciolando, indurisca formando leggeri ispessimenti, gocciolature, piccole membrane. Generalmente, se tali difetti hanno dimensioni modeste e non creano problemi al manufatto, possono essere tollerati. Tuttavia, qualora le parti zincate debbano essere assemblate o montate in maniera precisa e comunque in caso di difficoltà, i sovraspessori e gli accumuli devono essere rimossi con idonee modalità, in stabilimento o in cantiere.
In ogni caso le imperfezioni vanno eliminate quando sono acuminate, poiché in fase di trasporto, montaggio o utilizzo, potrebbero causare ferite agli operatori oppure staccarsi, lasciando scoperto l'acciaio.
Qualora vi siano elementi filettati, occorre provvedere, con idonee modalità (es. centrifugazione post-bagno o fiammatura) a che il rivestimento si presenti perfettamente uniforme e del dovuto spessore o, in alternativa (purché ciò sia previsto in progetto o autorizzato dalla Direzione Lavori) evitando del tutto che la filettatura risulti zincata.
Nelle operazioni di zincatura, deve essere in particolare evitata l'inclusione di sali di flussaggio che, ove si presenti, deve essere rimossa con accuratezza e deve essere seguita da un trattamento di riparazione dello strato, tramite vernici ad alto tenore di zinco, spray, owero tramite metallizzazione o riporto di zinco con barrette di lega a basso punto di fusione. Stesso destino per le piccole aree che per diversi motivi dovessero risultare non ricoperte dallo zinco.
Le aree riparate non possono superare in totale lo 0.5% della superficie del manufatto ed ogni singola area da riparare non può superare i 10 cm2 di estensione, secondo la norma UNI EN ISO 1461.
Deve essere tenuto debito conto della possibilità dì corrosione galvanica dello zinco, evitando comunque nel modo più assoluto il contatto con il rame. Analogamente, quando ciò non sia previsto progettualmente o avvenga in modo volontario e controllato, deve essere evitato il contatto con sostanze acide o comunque corrosive per lo zinco e con materiali in grado di rilasciare, nel tempo di vita utile della struttura, tali sostanze.
Deve altresì essere evitato il permanere di elementi zincati, soprattutto se da poco tempo, in condizioni di umidità elevata e scarsa ventilazione (es. fittamente accatastati e/o coperti con teli

Riproduzione del documento . Protocollo n. 0029366/2022 del 25/07/2022

impermeabili, in condizioni di elevata umidità ambientale), per prevenire la formazione della cosiddetta "ruggine bianca" (idrossido di zinco).
In ogni caso gli elementi trattati, all'atto della posa in opera, devono risultare dotati di un rivestimento in ottime condizioni di conservazione).

5.1.11)
Barre Dywidag per tiranti

I tiranti in barre a filettatura continua DYWIDAG costituiscono un sistema attivo secondo le norme DIN 4125 e EN 1537. Tali barre posso venire utilizzate per diversi impieghi, nello specifico, saranno utilizzati come tiranti passivi, ancorati all'interno del terreno a tergo delle paratie di micropali, memtre in corrispindenza dell'opera dio sostegno, saranno ancorate .
Le barre da utilizzare avranno diametro pari a 32 mm; i tiranti da predisporre saranno del tipo permanente conformi alle norme ETA-12/0601 del 21-12-2018.
Dette barre saranno corredate di appositi accessori, quali piastre di ancoraggio da applicare sulla testata dl cordolo, calotte protettive delle teste di ancoraggio, manicotti di giunzione tra le barre e grasso anticorrisivo.

Le caratteristiche delle barre dywidag sono riassunte nella seguente tabella.

Tiranti a barre DYWIDAG a filettatura continua

Acciaio da precompressione DYWIDAG Y1050H

Diametro nominale Ø [mm]	Tensione snervamento / tensione rottura $f_{p0.1k}/f_{pk}$ [N/mm²]	Sezione trasversale A [mm²]	Carico snervamento $F_{p0.1k}$ [kN]	Carico ultimo F_{pk} [kN]	Peso [kg/m]	Peso DCP [kg/m]	Omologazione
26.5	950/1,050	552	525	580	4.48	7.4	○ ×
32	950/1,050	804	760	845	6.53	9.8	○ ×
36	950/1,050	1,018	960	1,070	8.27	12.3	○ ×
40	950/1,050	1,257	1,190	1,320	10.21	14.0	○ ×
47	950/1,050	1,735	1,650	1,820	14.10	20.0	×

5.1.12)
Bitumi, bitumi modificati, emulsioni bituminose

Bitumi
Le caratteristiche per l'accettazione dei bitumi per usi stradali secondo le norme C.N.R. - B.U. n. 68 del 23/5/1978 sono riportate nella seguente tabella:
La Direzione dei lavori, a suo insindacabile giudizio, effettuerà le campionature di bitume, operazione necessaria per fornire un campione rappresentativo del bitume in esame, secondo le norme C.N.R. - B.U. n. 81 del 31/12/1980 "Norme per l'accettazione dei bitumi per usi stradali - Campionatura bitume".

Bitumi modificati
I bitumi modificati, costituiti da bitumi semisolidi contenenti polimeri elastomerici e/o plastici che, quando non diversamente prescritto, devono rispondere alle indicazioni riportate nella seguente tabella:

Bitumi modificati - specifiche suggerite dal CEN

	GRADAZIONE (*)

Riproduzione del documento . Protocollo n. 0029366/2022 del 25/07/2022

	Norma EN	Norma corrisp.	Unità di misura	**10/30 -70**	**30/50 -65**	**50/70 -65**	**50/70 -60**	**70/100 -60**	**100/150 -60**
CARATTERISTICHE OBBLIGATORIE									
Penetrazione a 25°C	EN 1426	CNR 24/71	D.M.m	10/30	30/50	50/70	50/70	70/100	100/150
Punto di rammollimento	EN 1427	CNR 35/73	°C min	70	65	65	60	60	60
Coesione a +5°C	Pr EN		J/cm^2 min	5	5	5	5	5	5
Punto di infiammabilità	EN 22592	CNR 72/79	°C min	235	235	235	235	220	220
CARATTERISTICHE FACOLTATIVE									
Ritorno elastico 25°C (**)	PrEN	DIN 52013	% min	50	50	75	50	65	65
Punto di rottura Frass	EN 12593	CNR 43/74	°C min	-4	-8	-15	-12	-15	-17
Stabilità allo									
Differenza del punto di rammollimento	EN 1427	CNR 35/73	°C max	5	5	5	5	5	5
Differenza di penetrazione	EN 1426	CNR 24/71	D.M.m max	5	5	5	5	7	12
Penetrazione residua	EN 1426	CNR 24/71	% min	60	60	60	60	55	50
Incremento del punto di rammollimento	EN 1427	CNR 35/73	°C max	8	8	10	10	12	14
Riduzione del punto di rammollimento	EN 1427	CNR 35/73	°C max	4	4	5	5	6	6
Ritorno elastico a 25°C sul residuo (**)	PrEN	DIN 52013	% min	50	50	50	50	50	50

(*) *La denominazione dei vari gradi di bitume modificato indica l'intervallo di penetrazione e il punto di rammollimento.*
(**) *Applicabile solo a bitumi modificati con ritorno elastico > 50 %.*

Tutti i materiali considerati, dovranno soddisfare ai requisiti stabiliti nelle corrispondenti "Norme per l'accettazione dei bitumi per usi stradali - Caratteristiche per l'accettazione", Fasc. 81 Ed.

Riproduzione del documento . Protocollo n. 0029366/2022 del 25/07/2022

maggio 1984; "Norme per l'accettazione delle emulsioni bituminose per usi stradali", Fascicolo n. 98, Ed. 1984;

"Norme per l'accettazione delle emulsioni bituminose per usi stradali", Fascicoli n. 100/104 - Ed. 1984 "Norme per l'accettazione dei bitumi per usi stradali (Campionatura dei bitumi)", Ed. 1980.

Saranno impiegati esclusivamente prodotti provvisti di marcatura CE e della prescritta documentazione a corredo.

Dovranno in particolare essere conformi alle norme: UNI EN 12591 (bitumi per applicazioni stradali), 13808 (emulsioni cationiche bituminose), 13924 (bitumi di grado duro, anche denominati hard, per pavimentazioni), 14023 (bitumi modificati con polimeri), 15322 (leganti bituminosi fluidificati e flussati).

5.1.13)
Aggregati per sovrastrutture stradali e conglomerati bituminosi

Saranno impiegati esclusivamente aggregati prowisti di marcatura CE e della prescritta documentazione a corredo.
Dovranno in particolare essere conformi alle norme: UNI EN 13043 (aggregati per miscele bituminose e trattamenti superficiali), 13242 (aggregati per materiali non legati e legati con leganti idraulici), 13285 (aggregati per miscele non legate), con prove eseguite secondo le norme UNI EN 932, 933, 1097, 1367, 1744, 1936, 13179.

5.1.14)
Tubazioni in PVC rigido non plastificato

Tali tubazioni, saranno impiegate come tubazionioni provvisorie, durante le fasi realizzazione del nuovo tratto di fognatura nera che inizierà poco a monte del ponte ad arco sul rio Ruscarolo, è terminerà a valle dell'edificio LEONARDO

Le tubazioni in PVC (cloruro di polivinile) rigido non plastificato devono corrispondere alle caratteristiche ed ai requisiti di accettazione prescritti dalle Norme vigenti, dalla norma UNI EN ISO 1452, UNI EN 1401 ed alle Raccomandazioni I.I.P. e conformi, inoltre, al D.M. 6 aprile 2004, n.174 "Regolamento concernente i materiali e gli oggetti che possono essere utilizzati negli impianti fissi di captazione, trattamento, adduzione e distribuzione delle acque destinate al consumo umano".

I tubi in PVC sono fabbricati con cloruro di polivinile esente da plastificanti e cariche inerti, non colorato artificialmente e miscelato - a scelta del fabbricante, purché il manufatto ottenuto risponda ai requisiti stabiliti dalle Norme vigenti - con opportuni stabilizzanti e additivi nelle quantità necessarie.

Devono avere costituzione omogenea e compatta, superficie liscia ed esente da ondulazioni e da striature cromatiche notevoli, da porosità e bolle; presentare una sezione circolare costante; ed avere le estremità rifinite in modo da consentire il montaggio ed assicurare la tenuta del giunto previsto per le tubazioni stesse.

I tubi e i raccordi di PVC devono essere contrassegnati con il marchio di conformità IIP che ne assicura la rispondenza alle norme UNI.

I raccordi e i pezzi speciali in PVC per acquedotti e per fognature dovranno rispondere alle caratteristiche stabilite rispettivamente dalle norme UNI EN ISO 1452-3 o UNI 1401-1.

Per la fognatura saranno impiegati tubi della serie 4 per la corrispondente pressione nominale di esercizio PN = 16 kgf/cm².

La condotta sarà collegata con il tipo di giunto Giunti a bicciere e a manicotto a scorrimento assiale con tenuta mediante guarnizioni elastomeriche.

Tutti i prodotti e/o materiali impiegati, qualora possano essere dotati di marcatura CE secondo la normativa tecnica vigente, dovranno essere muniti di tale marchio.

Riproduzione del documento . Protocollo n. 0029366/2022 del 25/07/2022

5.1.15)
Tubazioni in PEAD

Tali tubazioni, saranno impiegate come tubazionioni definitive, per la realizzazione del nuovo tratto di fognatura nera che inizierà poco a monte del ponte ad arco sul rio Ruscarolo, è terminerà a valle dell'edificio LEONARDO.
Le tubazioni previste saranno posate per gran parte dello sviluppo all'interno di un bauletto in calcestruzzo armato a protezione delle condotte.

Le tubazioni in Polietilene ad alta densità dovranno essere in PE 100 con valori minimi di MRS (Minimum Required Strenght) di 10 MPa, destinati alla distribuzione dell'acqua prodotti in conformità alla UNI EN 12201, e a quanto previsto dal D.M. n.174 del 06/04/2004 (sostituisce Circ. Min. Sanità n. 102 del 02/12/1978); dovranno essere contrassegnati dal marchio IIP dell'Istituto Italiano dei Plastici e/o equivalente marchio europeo e conformi, inoltre, al D.M. 6 aprile 2004, n.174 "Regolamento concernente i materiali e gli oggetti che possono essere utilizzati negli impianti fissi di captazione, trattamento, adduzione e distribuzione delle acque destinate al consumo umano".

I tubi devono essere formati per estrusione, e possono essere forniti sia in barre che in rotoli.

I tubi in PEAD sono fabbricati con il polimero polietilene con l'aggiunta di sostanze (nerofumo) atte ad impedire o ridurre la degradazione del polimero in conseguenza della sua esposizione alla radiazione solare ed in modo particolare a quella ultravioletta.

I tubi in PEAD ed i relativi raccordi in materiali termoplastici devono essere contrassegnati con il marchio di conformità I.I.P. che ne assicura la rispondenza alle Norme UNI, limitatamente alle dimensioni previste dalle norme stesse.

I raccordi ed i pezzi speciali devono rispondere alle stesse caratteristiche chimico-fisiche dei tubi; possono essere prodotti per stampaggio o ricavati direttamente da tubo diritto mediante opportuni tagli, sagomature ed operazioni a caldo (piegatura, saldature di testa o con apporto di materiale, ecc.). In ogni caso tali operazioni devono essere sempre eseguite da personale specializzato e con idonea attrezzatura presso l'officina del fornitore. Per le figure e le dimensioni non previste dalle norme UNI o UNIPLAST si possono usare raccordi e pezzi speciali di altri materiali purché siano idonei allo scopo.

Per la fognatura saranno impiegati tubi previsti dalle norme UNI.

Riproduzione del documento .
Protocollo n. 0029366/2022 del 25/07/2022

5.1.16)
Tubazioni in genere

Generalità

Per le tubazioni e le apparecchiature idrauliche valgono le disposizioni dell'articolo "*Norme Generali - Accettazione Qualità ed Impiego dei Materiali*" del capitolo "*Qualità dei Materiali e dei Componenti*" esse devono corrispondere alle vigenti Norme tecniche.

Le prescrizioni di tutto questo articolo si applicano a tutte le tubazioni in generale; si applicano anche ad ogni tipo delle tubazioni di cui agli articoli (tubazioni di acciaio, di ghisa, ecc.) del capitolo "Tubazioni" tranne per quanto sia incompatibile con le specifiche norme per esse indicate.

Fornitura diretta delle tubazioni da parte della Stazione Appaltante

In caso di fornitura diretta delle tubazioni, la Stazione Appaltante effettuerà le ordinazioni - tenendo conto del programma di esecuzione dei lavori - in base alle distinte risultanti dai rilievi esecutivi presentati dall'Appaltatore a norma dell'articolo "*Oneri e Obblighi diversi a carico dell'Appaltatore - Responsabilità dell'Appaltatore*".

La Stazione Appaltante si riserva la facoltà di disporre variazioni nello sviluppo delle opere in dipendenza anche della consegna delle forniture; e comunque non assume nessuna responsabilità circa eventuali ritardi nella consegna delle forniture, per cause ad essa non imputabili, rispetto alle previsioni.

La consegna delle forniture dirette della Stazione Appaltante avverrà, a criterio insindacabile della Stazione Appaltante stessa, su banchina franco porto oppure su vagone franco stazione

ferroviaria oppure franco camion, su strade statali, provinciali o comunali, oppure franco fabbrica. In quest'ultimo caso la consegna sarà effettuata da incaricati della Stazione Appaltante subito dopo il collaudo della fornitura, al quale potranno intervenire incaricati dell'Appaltatore.

A collaudo avvenuto e ad accettazione della fornitura, l'Appaltatore - quando è prevista la consegna franco fabbrica - può disporne alla Ditta fornitrice l'immediata spedizione con l'adozione dei provvedimenti necessari a garantire che i materiali rimangano assolutamente integri durante il trasporto. Diversamente la Stazione Appaltante disporrà la spedizione direttamente nel modo che riterrà più opportuno, a spese dell'Appaltatore, preavvertendolo.

All'atto della consegna, l'Appaltatore deve controllare i materiali ricevuti e nel relativo verbale di consegna che andrà a redigersi deve riportare eventuali contestazioni per materiali danneggiati (anche se solo nel rivestimento) nei riguardi della fabbrica o delle Ferrovie dello Stato o dell'armatore della nave o della ditta di autotrasporti).

L'Appaltatore dovrà provvedere nel più breve tempo possibile allo scarico da nave o da vagone o da camion - anche per evitare spese per soste, che rimarrebbero comunque tutte a suo carico oltre al risarcimento degli eventuali danni che per tale causale subisse la Stazione Appaltante - e poi al trasporto con qualsiasi mezzo sino al luogo d'impiego compresa ogni e qualsiasi operazione di scarico e carico sui mezzi all'uopo usati dall'Appaltatore stesso.

I materiali consegnati che residueranno alla fine dei lavori dovranno essere riconsegnati alla Stazione Appaltante - con relativo verbale in cui sarà precisato lo stato di conservazione di materiali ed al quale sarà allegata una dettagliata distinta degli stessi - con le modalità che saranno da questa, o per essa dalla Direzione dei Lavori, stabilite.

Per i materiali che a lavori ultimati risulteranno non impiegati né riconsegnati alla Stazione Appaltante oppure che saranno riconsegnati ma in condizioni di deterioramento o danneggiamento, sarà effettuata una corrispondente operazione di addebito, al costo, sul conto finale.

Ordinazione

L'Appaltatore effettuerà l'ordinazione delle tubazioni entro il termine che potrà stabilire la Direzione dei Lavori e che sarà comunque tale, tenuto anche conto dei tempi di consegna, da consentire lo svolgimento dei lavori secondo il relativo programma e la loro ultimazione nel tempo utile contrattuale.

L'Appaltatore invierà alla Direzione dei Lavori, che ne darà subito comunicazione alla Stazione Appaltante, copia dell'ordinazione e della relativa conferma da parte della Ditta fornitrice, all'atto rispettivamente della trasmissione e del ricevimento.

L'ordinazione dovrà contenere la clausola seguente o equipollente.

"La Ditta fornitrice si obbliga a consentire, sia durante che al termine della lavorazione, libero accesso nella sua fabbrica alle persone all'uopo delegate dalla Stazione Appaltante appaltatrice dei lavori opere di adeguamento idraulico del torrente Chiaravagna e ad eseguire i controlli e le verifiche che esse richiedessero, a cura e spese dell'Appaltatore, sulla corrispondenza della fornitura alle prescrizioni del contratto di appalto relativo ai lavori sopra indicati.

Si obbliga inoltre ad assistere, a richiesta ed a spese dell'Appaltatore, alle prove idrauliche interne delle tubazioni poste in opera".

L'unica fornitura o ciascuna delle singole parti in cui l'intera fornitura viene eseguita, sarà in ogni caso accompagnata dal relativo certificato di collaudo compilato dalla Ditta fornitrice, attestante la conformità della fornitura alle Norme vigenti e contenente la certificazione dell'avvenuto collaudo e l'indicazione dei valori ottenuti nelle singole prove.

I risultati delle prove di riferimento e di collaudo dei tubi, dei giunti e dei pezzi speciali effettuate in stabilimento a controllo della produzione, alle quali potranno presenziare sia l'Appaltatore e sia la Direzione dei Lavori od altro rappresentante della Stazione Appaltante e le quali comunque si svolgeranno sotto la piena ed esclusiva responsabilità della Ditta fornitrice, saranno valutati con riferimento al valore della pressione nominale di fornitura PN.

L'Appaltatore richiederà alla ditta fornitrice la pubblicazione di questa, di cui un esemplare verrà consegnato alla Direzione dei Lavori, contenente le istruzioni sulle modalità di posa in opera della tubazione.

Riproduzione del documento . Protocollo n. 0029366/2022 del 25/07/2022

Accettazione delle tubazioni - Marcatura

L'accettazione delle tubazioni è regolata dalle prescrizioni di questo capitolato nel rispetto di quanto indicato al punto 2.1.4. del D.M. 12 dicembre 1985, del D.M. 6 aprile 2004, n. 174 "Regolamento concernente i materiali e gli oggetti che possono essere utilizzati negli impianti fissi di captazione, trattamento, adduzione e distribuzione delle acque destinate al consumo umano" nonché delle istruzioni emanate con la Circolare Ministero Lavori Pubblici del 20 marzo 1986 n.27291 e, per i tubi in cemento armato ordinario e in cemento armato precompresso, delle Norme vigenti per le strutture in cemento armato, in quanto applicabili.

Nei riguardi delle pressioni e dei carichi applicati staticamente devono essere garantiti i requisiti limiti indicati nelle due tabelle allegate al D.M. 12 dicembre 1985: tabella I, per tubi di adduzione in pressione (acquedotti) e II, per le fognature.

Tutti i tubi, i giunti ed i pezzi speciali dovranno giungere in cantiere dotati di marcature indicanti la ditta costruttrice, il diametro nominale, la pressione nominale (o la classe d'impiego) e possibilmente l'anno di fabbricazione; le singole paratie della fornitura dovranno avere una documentazione dei risultati delle prove eseguite in stabilimento caratterizzanti i materiali ed i tubi forniti.

La Stazione Appaltante ha la facoltà di effettuare sulle tubazioni fornite in cantiere - oltre che presso la fabbrica - controlli e verifiche ogni qualvolta lo riterrà necessario, secondo le prescrizioni di questo capitolato e le disposizioni della Direzione dei Lavori.

Tutti i tubi, i giunti ed i pezzi speciali dovranno essere conformi, ove applicabili, alle norme UNI EN 10311, UNI EN 10312, UNI EN 1123-1-2, UNI EN 1124-1-2-3, UNI EN 10224, UNI EN 13160-1.

Tutti i prodotti e/o materiali impiegati, comunque, qualora possano essere dotati di marcatura CE secondo la normativa tecnica vigente, dovranno essere muniti di tale marchio.

Riproduzione del documento .
Protocollo n. 0029366/2022 del 25/07/2022

Rivestimento interno

Il rivestimento interno delle tubazioni non deve contenere alcun elemento solubile in acqua né alcun prodotto che possa dare sapore od odore all'acqua dopo un opportuno lavaggio della condotta.

Per le condotte di acqua potabile il rivestimento interno non deve contenere elementi tossici.

Tipi di giunti

Oltre ai giunti specificati per i vari tipi di tubazioni (acciaio, ghisa, ecc.), potranno adottarsi, in casi particolari (come l'allestimento di condotte esterne provvisorie), i seguenti altri tipi di giunti:

- Giunto a flange libere con anello di appoggio saldato a sovrapposizione, secondo la norma UNI EN 1092-1.
- Giunto a flange saldate a sovrapposizione, secondo le norme UNI EN 1092-1.
- Giunto a flange saldate di testa, secondo le norme UNI EN 1092-1.
- Giunto Victaulic, automatico (che è di rapido montaggio e smontaggio, particolarmente indicato per condotte provvisorie e per tracciati accidentali).
- Giunto Gibault (o simili, come Dresser, Viking-Johnson), costituito da un manicotto (botticella) e da due flange in ghisa, da bulloni di collegamento in ferro e da due anelli di gomma a sezione circolare, da impiegare per la giunzione di tubi con estremità lisce.

Apparecchiature idrauliche

Le apparecchiature idrauliche dovranno corrispondere alle caratteristiche e requisiti di accettazione delle vigenti norme UNI.

Su richiesta della Direzione dei Lavori, l'Appaltatore dovrà esibire, entro 1 mese dalla data della consegna (o della prima consegna parziale) dei lavori e comunicando il nominativo della ditta costruttrice, i loro prototipi che la Direzione dei Lavori, se li ritenga idonei, potrà fare sottoporre a prove di fatica nello stabilimento di produzione od in un laboratorio di sua scelta; ogni onere e spesa per quanto sopra resta a carico dell'Appaltatore.

L'accettazione delle apparecchiature da parte della Direzione dei Lavori non esonera l'Appaltatore dall'obbligo di consegnare le apparecchiature stesse in opera perfettamente funzionanti.

5.1.17)
Chiusini e griglie

I chiusini per la copertura dei pozzetti della nuovo tratto di fognatura nera prevista in progetto, dovranno essere in ghisa sferoidale a norma UNI EN 1563 o in ghisa a grafite lamellare, saranno conformi alle norme UNI EN 1433 e UNI 4544/79 con resistenza a rottura indicata negli elaborati progettuali comunque conforme alle norme UNI EN 124, prodotti in stabilimenti ufficialmente certificati a norma ISO 9001 e provvisti di certificato corrispondente.

I telai dei chiusini saranno di forma quadrata o rettangolare, delle dimensioni come da progetto, con fori e asole di fissaggio, muniti di guarnizione di tenuta in polietilene; i coperchi saranno di forma rotonda o quadrata a seconda dei vari tipi di manufatti, tuttavia con superficie tale da consentire al foro d'accesso una sezione minima corrispondente a quella di un cerchio del diametro di 600 mm; i coperchi saranno comunque muniti di chiave pentagonale con disegno antisdrucciolo sulla superficie superiore e marcatura corrispondente al carico adottato.

I chiusini e le griglie dovranno essere della classe di resistenza indicata a progetto; sono ammesse forniture con classe di resistenza superiore previa autorizzazione della D.L.

Il suggello di chiusura dovrà aderire perfettamente al telaio, senza dar luogo a spostamenti o movimenti di sorta al passaggio di carichi stradali. Ove indicato i chiusini potranno essere a tenuta stagna ed eventualmente con sistema di chiusura con serratura.

Inoltre i chiusini dovranno risultare privi di irregolarità, di soffiature, incrinature, vaiolature, stuccature, porosità e di qualsiasi altro difetto.

Tutti i chiusini, griglie e telai devono portare una marcatura leggibile e durevole indicante:

- UNI EN 124 (come riferimento alla presente norma)
- la classe corrispondente (per esempio D 400) o le classi corrispondenti per i quadri utilizzati per più classi (per esempio D 400 - E 600)
- il nome e/o il marchio di identificazione del fabbricante e il luogo di fabbricazione che può essere in codice
- il marchio di un ente di certificazione

Prima della posa in opera, la superficie di appoggio del chiusino dovrà essere convenientemente pulita e bagnata; verrà quindi steso un letto di malta a 5 ql. di cemento tipo 425 per m3 d'impasto, sopra il quale sarà infine appoggiato il telaio. La superficie superiore del chiusino dovrà trovarsi, a posa avvenuta, al perfetto piano della pavimentazione stradale.

Lo spessore della malta che si rendesse a tale fine necessario non dovrà tuttavia eccedere i 3 cm; qualora occorressero spessori maggiori, dovrà provvedersi in alternativa, a giudizio della Direzione dei Lavori, o all'esecuzione di un sottile getto di conglomerato cementizio a 4 quintali di cemento tipo 425 per m3 d'impasto, confezionato con inerti di idonea granulometria ed opportunamente armato, ovvero all'impiego di anelli di appoggio. I Chiusini potranno essere sottoposti a traffico non prima che siano trascorse 24 ore dalla loro posa. A giudizio della Direzione dei Lavori, per garantire la corretta collocazione altimetrica dei chiusini, dovranno essere impiegate armature di sostegno, da collocarsi all'interno delle camerette e da recuperarsi a presa avvenuta.

L'Appaltatore è tenuto a sostituire i pezzi che risultino imperfetti e che subiscano rotture o guasti sia prima che dopo la posa in opera e ciò fino alla data di approvazione del collaudo se trattasi di imperfezioni imputabili alla natura dei chiusini; l'Appaltatore sarà di conseguenza

Riproduzione del documento .
Protocollo n. 0029366/2022 del 25/07/2022

responsabile dei danni che deriveranno alla Stazione Appaltante od a terzi nel caso di rottura o di mancata o ritardata sostituzione dei pezzi in questione.

Art. 5.2
DECESPUGLIAMENTO

A carico dell'impresa è previsto l'onere per il decespugliamento, con eliminazione di arbusti infestanti (rovi, vitalbe, piante lianose, ecc.), compreso lo sminuzzamento in loco, per interventi di qualsiasi consistenza e su terreni comunque inclinati.

Se sul terreno da decespugliare si trovano solo piante non legnose quali: rovi, canne, cannucce, ecc. si potranno bruciare come indicato nei piani di protezione civile o in ottemperanza alle norme vigenti in materia di accensione dei fuochi.

Nel prezzo a corpo è compresa l'estirpazione delle radici.

Il lavoro di decespugliamento può essere fatto anche a mano con accette, roncole o decespugliatori a motore, tagliando tutti gli sterpi al colletto ed asportandoli dal campo o bruciandoli sul campo stesso a piccole quantità per volta.

Sono altresì compresi nel prezzo a corpo tutti gli oneri per l'allontanamento del materiale di risulta a discarica autorizzata qualora non sia possibile reimpiegare in modo differente.

Art. 5.3
SCAVI IN GENERE

Gli scavi in genere per qualsiasi lavoro, a mano o con mezzi meccanici, dovranno essere eseguiti secondo i disegni di progetto e la relazione geologica e geotecnica di cui alle norme tecniche vigenti, nonché secondo le particolari prescrizioni che saranno date all'atto esecutivo dalla Direzione dei Lavori.

Nell'esecuzione degli scavi in genere l'Appaltatore dovrà procedere in modo da impedire scoscendimenti e franamenti, restando esso, oltreché totalmente responsabile di eventuali danni alle persone ed alle opere, altresì obbligato a provvedere a suo carico e spese alla rimozione delle materie franate.

L'Appaltatore dovrà, inoltre, provvedere a sue spese affinché le acque scorrenti alla superficie del terreno siano deviate in modo che non abbiano a riversarsi negli scavi.

Le materie provenienti dagli scavi, ove non siano utilizzabili o non ritenute adatte (a giudizio insindacabile della Direzione dei Lavori) ad altro impiego nei lavori, dovranno essere portate fuori della sede del cantiere, alle pubbliche discariche ovvero su aree che l'Appaltatore dovrà provvedere a rendere disponibili a sua cura e spese. In ogni caso le materie depositate non dovranno essere di intralcio o danno ai lavori, alle proprietà pubbliche o private ed al libero deflusso delle acque scorrenti in superficie.

La Direzione dei Lavori potrà far asportare, a spese dell'Appaltatore, le materie depositate in contravvenzione alle precedenti disposizioni.

Qualora i materiali siano ceduti all'Appaltatore, si applicano le disposizioni di legge.

L'appaltatore deve trasportarli e regolarmente accatastarli nel luogo stabilito negli atti contrattuali, intendendosi di ciò compensato coi prezzi degli scavi e/o delle demolizioni relative.

Qualora gli atti contrattuali prevedano la cessione di detti materiali all'Appaltatore, il prezzo ad essi convenzionalmente attribuito deve essere dedotto dall'importo netto dei lavori, salvo che la deduzione non sia stata già fatta nella determinazione dei prezzi.

Nel caso in cui le materie provenienti dagli scavi debbano essere successivamente utilizzate, il loro utilizzo e/o deposito temporaneo avverrà nel rispetto delle disposizioni del d.lgs. n. 152/2006 e s.m.i. e del d.P.R. n.120/2017 "Regolamento recante la disciplina semplificata della gestione delle terre e rocce da scavo" e relativi allegati.

Riproduzione del documento . Protocollo n. 0029366/2022 del 25/07/2022

Art. 5.3.1
SCAVI SUBACQUEI E PROSCIUGAMENTO

Se dagli scavi in genere e da quelli di fondazione, malgrado l'osservanza delle prescrizioni di cui all'articolo "*Scavi di Fondazione o in Trincea*", l'Appaltatore, in caso di filtrazioni o acque sorgive, non potesse far defluire l'acqua naturalmente, è in facoltà della Direzione dei Lavori di ordinare, secondo i casi e quando lo riterrà opportuno, la esecuzione degli scavi subacquei, oppure il prosciugamento.

Sono considerati come scavi subacquei soltanto quelli eseguiti in acqua a profondità maggiore di 20 cm sotto il livello costante a cui si stabiliscono le acque sorgive nei cavi, sia naturalmente, sia dopo un parziale prosciugamento ottenuto con macchine o con l'apertura di canali di drenaggio.

Il volume di scavo eseguito in acqua, sino ad una profondità non maggiore di 20 cm dal suo livello costante, verrà perciò considerato come scavo in presenza d'acqua, ma non come scavo subacqueo. Quando la Direzione dei Lavori ordinasse il mantenimento degli scavi in asciutto, sia durante l'escavazione, sia durante l'esecuzione delle murature o di altre opere di fondazione, gli esaurimenti relativi verranno eseguiti in economia, e l'Appaltatore, se richiesto, avrà l'obbligo di fornire le macchine e gli operai necessari.

Per i prosciugamenti praticati durante la esecuzione delle murature, l'Appaltatore dovrà adottare tutti quegli accorgimenti atti ad evitare il dilavamento delle malte.

Art. 5.3.2
SCAVI DI SBANCAMENTO

Per scavi di sbancamento o sterri andanti s'intendono quelli occorrenti per lo spianamento o sistemazione del terreno su cui dovranno sorgere le costruzioni, per tagli di terrapieni, per la formazione di cortili, giardini, scantinati, piani di appoggio per platee di fondazione, vespai, rampe incassate o trincee stradali, ecc., e in generale tutti quelli eseguiti a sezione aperta su vasta superficie ove sia possibile l'allontanamento delle materie di scavo evitandone il sollevamento, sia pure con la formazione di rampe provvisorie ecc.

Saranno pertanto considerati scavi di sbancamento anche quelli che si trovano al di sotto del piano di campagna o del piano stradale di progetto (se inferiore al primo), quando gli scavi rivestano i caratteri sopra accennati, poiché per scavi di fondazione in generale si intendono quelli incassati ed a sezione ristretta.

Riproduzione del documento .
Protocollo n. 0029366/2022 del 25/07/2022

Art. 5.3.3
RILEVATI E RINTERRI

Per la formazione dei rilevati o per qualunque opera di rinterro, ovvero per riempire i vuoti tra le pareti degli scavi e le murature, o da addossare alle murature, e fino alle quote prescritte dalla Direzione dei Lavori, si impiegheranno in generale, nel rispetto delle norme vigenti relative tutela ambientale e salvo quanto segue, fino al loro totale esaurimento, tutte le materie provenienti dagli scavi di qualsiasi genere eseguiti per quel cantiere, in quanto disponibili ed adatte, a giudizio della Direzione dei Lavori, per la formazione dei rilevati.

Quando venissero a mancare in tutto o in parte i materiali di cui sopra, si preleveranno le materie occorrenti ovunque l'Appaltatore crederà di sua convenienza, purché i materiali siano riconosciuti idonei dalla Direzione dei Lavori.

Le terre, macinati e rocce da scavo, per la formazione di aree prative, sottofondi, reinterri, riempimenti, rimodellazioni e rilevati, conferiti in cantiere, devono rispettare le norme vigenti, i limiti previsti dalla Tabella 1 - Valori di concentrazione limite accettabili nel suolo e nel sottosuolo riferiti alla specifica destinazione d'uso dei siti da bonificare, colonna A (Siti ad uso Verde pubblico, privato e residenziale) e colonna B (Siti ad uso Commerciale ed Industriale) dell'Allegato 5 al Titolo V della Parte Quarta del d.lgs. 152/2006 e s.m.i. e il d.P.R. n.120/2017 "Regolamento recante la disciplina semplificata della gestione delle terre e rocce da scavo".

Per rilevati e rinterri da addossarsi alle murature, si dovranno sempre impiegare materie sciolte, o ghiaiose, restando vietato in modo assoluto l'impiego di quelle argillose e, in generale, di tutte quelle che con l'assorbimento di acqua si rammolliscono e si gonfiano generando spinte.

Nella formazione dei suddetti rilevati, rinterri e riempimenti dovrà essere usata ogni diligenza perché la loro esecuzione proceda per strati orizzontali di eguale altezza, disponendo contemporaneamente le materie bene sminuzzate con la maggiore regolarità e precauzione, in modo da caricare uniformemente le murature su tutti i lati e da evitare le sfiancature che potrebbero derivare da un carico male distribuito.

Le materie trasportate in rilevato o rinterro con vagoni, automezzi o carretti non potranno essere scaricate direttamente contro le murature, ma dovranno depositarsi in vicinanza dell'opera per essere riprese poi al momento della formazione dei suddetti rinterri.

Per tali movimenti di materie dovrà sempre provvedersi alla pilonatura delle materie stesse, da farsi secondo le prescrizioni che verranno indicate dalla Direzione dei Lavori.

E' vietato addossare terrapieni a murature di fresca costruzione.

Tutte le riparazioni o ricostruzioni che si rendessero necessarie per la mancata od imperfetta osservanza delle prescrizioni del presente articolo, saranno a completo carico dell'Appaltatore. E' obbligo dell'Appaltatore, escluso qualsiasi compenso, di dare ai rilevati durante la loro costruzione, quelle maggiori dimensioni richieste dall'assestamento delle terre, affinché all'epoca del collaudo i rilevati eseguiti abbiano dimensioni non inferiori a quelle ordinate.

L'Appaltatore dovrà consegnare i rilevati con scarpate regolari e spianate, con i cigli bene allineati e profilati e compiendo a sue spese, durante l'esecuzione dei lavori e fino al collaudo, gli occorrenti ricarichi o tagli, la ripresa e la sistemazione delle scarpate e l'espurgo dei fossi.

La superficie del terreno sulla quale dovranno elevarsi i terrapieni, sarà previamente scoticata, ove occorra, e se inclinata sarà tagliata a gradoni con leggera pendenza verso monte.

Art. 5.3.4
SCAVI DI FONDAZIONE O IN TRINCEA

Per scavi di fondazione in generale si intendono quelli incassati ed a sezione ristretta necessari per dar luogo ai muri o pilastri di fondazione propriamente detti.

In ogni caso saranno considerati come gli scavi di fondazione quelli per dar luogo alle fogne, condutture, fossi e cunette.

Qualunque sia la natura e la qualità del terreno, gli scavi per fondazione, dovranno essere spinti fino alla profondità che dalla Direzione dei Lavori verrà ordinata all'atto della loro esecuzione. Le profondità, che si trovano indicate nei disegni, sono perciò di stima preliminare e la Stazione Appaltante si riserva piena facoltà di variarle nella misura che reputerà più conveniente, senza che ciò possa dare all'Appaltatore motivo alcuno di fare eccezioni o domande di speciali compensi, avendo egli soltanto diritto al pagamento del lavoro eseguito, coi prezzi contrattuali stabiliti per le varie profondità da raggiungere. E' vietato all'Appaltatore, sotto pena di demolire il già fatto, di porre mano alle murature o ai getti prima che la Direzione dei Lavori abbia verificato ed accettato i piani delle fondazioni.

I piani di fondazione dovranno essere generalmente orizzontali, ma per quelle opere che cadono sopra falde inclinate, dovranno, a richiesta della Direzione dei Lavori, essere disposti a gradini ed anche con determinate contropendenze.

Compiuta la muratura di fondazione, lo scavo che resta vuoto, dovrà essere diligentemente riempito e costipato, a cura e spese dell'Appaltatore, con le stesse materie scavate, sino al piano del terreno naturale primitivo.

Gli scavi per fondazione dovranno, quando occorra, essere solidamente puntellati e sbadacchiati con robuste armature, in modo da proteggere contro ogni pericolo gli operai, ed impedire ogni smottamento di materie durante l'esecuzione tanto degli scavi che delle murature.

L'Appaltatore è responsabile dei danni ai lavori, alle persone, alle proprietà pubbliche e private che potessero accadere per la mancanza o insufficienza di tali puntellazioni e sbadacchiature, alle quali egli deve provvedere di propria iniziativa, adottando anche tutte le altre precauzioni riconosciute necessarie, senza rifiutarsi per nessun pretesto di ottemperare alle prescrizioni che al riguardo gli venissero impartite dalla Direzione dei Lavori.

Col procedere delle murature l'Appaltatore potrà recuperare i legnami costituenti le armature, sempreché non si tratti di armature formanti parte integrante dell'opera, da restare quindi in posto

Riproduzione del documento . Protocollo n. 0029366/2022 del 25/07/2022

in proprietà della Stazione Appaltante; i legnami però, che a giudizio della Direzione dei Lavori, non potessero essere tolti senza pericolo o danno del lavoro, dovranno essere abbandonati negli scavi.

Art. 5.3.5
GESTIONE DEI CANTIERI DI PICCOLE DIMENSIONI

I cantieri di piccole dimensioni rappresentano il tipo di opera maggiormente diffusa sul territorio e comportano movimentazioni minime di terreno a seguito delle attività di scavo. Al fine di procedere alla caratterizzazione delle terre e rocce da scavo per la loro qualifica come sottoprodotti e consentirne la gestione dei materiali in sicurezza, i destinatari del presente capitolato seguiranno le indicazioni operative delle "Linee Guida sull'applicazione della disciplina per l'utilizzo delle terre e rocce da scavo" approvate dal Sistema nazionale per la protezione dell'ambiente (SNPA).

Gli aspetti ivi indicati ed essenziali per la verifica dei requisiti di qualità ambientale delle terre e rocce da scavo prodotte nei piccoli cantieri che si intendono utilizzare come sottoprodotti, riguardano:

1) la numerosità dei punti d'indagine e dei campioni da prelevare

2) le modalità di formazione dei campioni da inviare ad analisi

Tali modalità operative sono da intendersi preliminari alle operazioni effettive di scavo; qualora invece, per specifiche esigenze operative risulti impossibile effettuare le indagini preliminarmente allo scavo, sarà possibile procedere in corso d'opera.

Numerosità dei campioni

Il numero minimo di punti di prelievo da localizzare nei cantieri di piccole dimensioni è individuato tenendo conto della correlazione di due elementi: l'estensione della superficie di scavo e il volume di terre e rocce oggetto di scavo.

La tabella che segue riporta il numero minimo di campioni da analizzare, incrementabile in relazione all'eventuale presenza di elementi sito specifici quali singolarità geolitologiche o evidenze organolettiche. Nel caso di scavi lineari (per posa condotte e/o sottoservizi, realizzazione scoli irrigui o di bonifica, ecc.), dovrà essere prelevato un campione ogni 500 metri di tracciato, e in ogni caso ad ogni variazione significativa di litologia, fermo restando che deve essere comunque garantito almeno un campione ogni 3.000 mc.

	AREA DI SCAVO	VOLUME DI SCAVO	NUMERO MINIMO DI CAMPIONI
a	=< 1000 mq	=< 3000 mc	**1**
b	=< 1000 mq	3000 mc - 6000 mc	**2**
c	1000 mq - 2500 mq	=< 3000 mc	**2**
d	1000 mq - 2500 mq	3000 mc - 6000 mc	**4**
e	> 2500 mq	< 6000 mc	**DPR 120/17 (All. 2 tab. 2.1)**

In merito ad "Interventi di scavo in corsi d'acqua" ed alla "modalità di formazione dei campioni da inviare ad analisi", a seconda della casistica ricorrente, si avrà cura di procedere secondo le indicazioni operative contenute al punto 3.3 delle "Linee Guida sull'applicazione della disciplina per l'utilizzo delle terre e rocce da scavo" approvate dal Sistema nazionale per la protezione dell'ambiente (SNPA).

Art. 5.4
RILIEVI TRACCIAMENTI

Generalità

Prima di iniziare i lavori di sterro e riporto l'APPALTATORE è obbligato ad eseguire la picchettazione completa del lavoro, in modo che risultino indicati i limiti degli scavi e dei riporti come indicato

Riproduzione del documento . Protocollo n. 0029366/2022 del 25/07/2022

negli elaborati grafici, e nel caso in cui ai lavori in terra siano connesse opere murarie o in calcestruzzo, dovrà procedere al tracciamento di esse con l'obbligo della conservazione, in entrambi i casi, dei capisaldi di partenza.

Detti capisaldi dovranno essere correlati con la rete geodetica nazionale dell' I.G.M.I. e con quella utilizzata per la redazione della cartografia; tali capisaldi dovranno altresì coincidere (a meno delle necessarie integrazioni) con quelli utilizzati all'atto della campagna geognostica.

5.4.1)
Prescrizioni tecniche particolari

Vertici

E' obbligo dell'APPALTATORE lo studio, il posizionamento e la realizzazione, partendo da punti di riferimento noti e ben visibili sul territorio, di un reticolo di vertici da utilizzare per i tracciamenti e/o per i controlli plano-altimetrici delle opere da eseguire; quanto sopra si intende applicabile a partire dalle attività connesse con la campagna geotecnica.

Per ogni vertice deve essere redatta una apposita monografia contenente tutte le informazioni idonee a permettere di rintracciarne la posizione. Detta monografia dovrà essere corredata da una schizzo planimetrico con almeno tre distanze da punti particolari ben riconoscibili sul territorio.

E' obbligo dell'APPALTATORE il reperimento di tutti i dati di partenza per l'esecuzione dei reticoli dei vertici.

Strumentazione

Per tutti i lavori topografici di inquadramento e raffittimento dovranno essere utilizzati teodoliti accoppiati a distanziometri elettronici di precisione. In alternativa è possibile usare le "total station" o strumentazioni GPS ultima generazione che forniscano risultati comparabili alla strumentazione precedente. Per i relativi altimetrici si dovranno utilizzare, come appresso specificato livelli di precisione muniti di lamiera pian parallela o ottica elettronica con registrazione dei dati.

A parità di prestazioni, sono da preferire gli strumenti dotati di indice (o di compensatore) verticale automatico e di sistema di lettura diametrale al cerchio orizzontale. Qualora si intendano eseguire i calcoli tramite procedure informatizzate, sono da preferire i sistemi automatici di registrazione dei dati quale sistema integrativo degli usuali quaderni di campagna ove riportare le letture effettuate.

L'altezza strumentale va determinata con particolare attenzione, dopo aver reso la superficie immediatamente sottostante lo strumento il più pianeggiante possibile.

La strumentazione deve essere verificata prima dell'inizio delle operazioni di tracciamento. La DIREZIONE LAVORI si riserva di chiedere all'APPALTATORE la presentazione dei certificati di taratura della strumentazione rilasciati da laboratori riconosciuti idonei dalle due parti e subito antecedenti 1'inizio delle attività topografiche date in appalto.

Prescrizioni ed oneri generali

a) Sarà cura dell'APPALTATORE provvedere a quanto necessario affinché tutte le Imprese operanti si avvalgano e facciano riferimento ad un'unica rete di capisaldi in tutte le fasi di realizzazione del progetto (indagini, ingegneria, costruzioni, controlli).

b) Sarà cura dell'APPALTATORE provvedere a quanto necessario ad evitare manomissioni del reticolo di capisaldi. Nel caso in cui, per esigenze di lavoro o in conseguenza di avvenimenti (anche non dipendenti dall'APPALTATORE) di qualsiasi natura, il reticolo (o singoli capisaldi) risultassero manomessi, sarà cura dell'APPALTATORE provvedere ai necessari ripristini.

c) Sarà cura dell'APPALTATORE provvedere alla installazione delle modine necessarie a definire con la massima precisione il profilo delle scarpate di scavi e rilevati.

Riproduzione del documento . Protocollo n. 0029366/2022 del 25/07/2022

d) Sarà cura dell'APPALTATORE, ove richiesto, mettere a disposizione della DIREZIONE LAVORI la documentazione, la strumentazione e il personale tecnico e ausiliario necessari per la effettuazione dei rilievi che la stessa ritenesse opportuni per eventuali controlli in fase di costruzione.

5.4.2)
Esecuzione delle attività topografiche

Premesse

La presente sezione ha lo scopo di descrivere e standardizzare le fondamentali operazioni che si andranno a svolgere, nei vari cantieri:

- poligonali
- livellazioni tecniche
- tracciati planoaltimetrici.

Resta inteso che particolari operazioni dettate dall'aspetto esecutivo delle varie opere, seppur fondamentalmente legate alle tolleranze ed alle modalità operative delle operazioni di seguito descritte, andranno valutate di caso in caso e supportate con integrazioni al presente documento.

Campo di applicazione

Le operazioni topografiche su elencate sono rivolte essenzialmente all'esecuzione di rilievi planoaltimetrici ed al posizionamento delle opere previste in progetto.

Nello svolgimento delle attività potranno essere presenti contemporaneamente più operazioni fra quelle indicate, scelte secondo le necessità operative, criteri di buona esecuzione ed espletate nel rispetto delle tolleranze di seguito descritte.

Le operazioni di rilievo e tracciamento saranno quindi supportate da livellazioni tecniche e da poligonali.

5.4.3)
Elenco delle attività

Poligonali

- **Scelta dei capisaldi di partenza e controllo della conformità degli stessi**

  Si assumeranno come vertici di partenza i capisaldi delle reti GPS principale e di raffittimento o dei nuovi punti trigonometrici posizionati ad hoc per l'esecuzione del progetto, verificando che non presentino danneggiamenti o alterazioni di alcun tipo e che siano conformi alle monografie o schizzi descrittivi. Nell'eventualità che si sia verificato un danneggiamento o una rimozione questo caposaldo verrà scartato riferendosi ad un altro oppure si controllerà che il caposaldo venga ripristinato con le stesse modalità e cura di un caposaldo di nuova creazione.

- **Posizionamento e materializzazine dei nuovi capisaldi**

  La materializzazione dei vertici delle poligonali secondarie e delle stazioni di rilevamento e tracciamento avverrà mediante centrini a testa sferica punzonata realizzati in metallo (o lega metallica) anticorrosivo, con inciso alla base l'identificativo alfanumerico il numero di identificazione e murati su manufatti in cls di buona stabilità, picchetti in legno di dimensioni adeguate muniti di chiodo di stazione o tondini di ferro punzonati debitamente infissi nel terreno, chiodi murati su manufatti in cls o su roccia affiorante.

- **Azimuti di direzione e orientamento iniziale**

Riproduzione del documento .
Protocollo n. 0029366/2022 del 25/07/2022

Ove possibile, per il vertice iniziale e quello finale della poligonale verrà calcolato l'azimut di direzione ad almeno tre, e comunque a non meno di due, vertici della rete di raffittimento. L'orientamento avverrà al caposaldo più lontano dal punto di stazione e si controllerà la veridicità dell'operazione attraverso l'orientamento ai capisaldi più vicini. L'angolo di orientamento sarà rilevato effettuando almeno quattro insiemi di lettura angolari con il metodo delle direzioni isolate, differenziando se necessario l'orario delle osservazioni.

- **Scelta della strumentazione**

Per tutti i lavori di poligonazione secondaria potranno essere utilizzati teodoliti con s.q.m. non superiore ai dieci secondi centesimali accoppiati a distanziometri elettronici di precisione non inferiore a ± mm 5+5 ppm o, in alternativa, total station di prestazioni analoghe. Giornalmente si dovrà verificare che l'indice zenitale presenti un errore di posizione inferiore ai 20 secondi centesimali e che le funzioni di correzione automatica per la curvatura terrestre, altitudine media e indice di rifrazione siano impostate correttamente.

- **Modalità di lettura strumentale e tolleranze**

I lati della poligonale dovranno avere possibilmente lunghezza costante compresa tra i 150 e 500 metri; la poligonale non potrà avere sviluppo complessivo superiore ai 3 Km e non più di 15 stazioni.
Gli angoli azimutali e zenitali verranno determinati attraverso almeno tre strati di letture.
Lo scarto massimo tra i valori angolari dei vari strati non dovrà essere superiore a venti secondi centesimali. Le osservazioni che superino tali valori andranno ripetute.
Le tolleranze per l'esecuzione di poligonali secondarie e intersezioni multiple per la determinazione di nuovi punti trigonometrici atti all'esecuzione di rilievi celerimetrici ed al tracciamento delle opere saranno le seguenti:

- Tolleranza angolare Da = 0g.0020 x $\sqrt{n}$ dove n è il numero dei vertici della poligonale;

- Tolleranza lineare DL = 0.015x $\sqrt{\Sigma l}$ (Km) + 0.005 x n + 0.005 x ål (km) dove ål è la sommatoria della lunghezza dei lati ed n il numero dei vertici della poligonale.

La posizione altimetrica dei vertici della poligonale sarà ottenuta secondo una delle due procedure seguenti:
- Determinando il dislivello tra le successive coppie di punti con osservazioni zenitali, effettuando la collimazione reciproca e mediando successivamente i valori calcolati in andata e ritorno. Verranno eseguiti almeno quattro strati di lettura per ogni punto collimato e gli angoli ottenuti, per essere mediabili dovranno presentare uno scarto inferiore a venti secondi centesimali
- Mediante livellazione tecnica.

- **Registrazione delle misure**

Prima dell'inizio dei lavori si dovrà predisporre un adeguato numero di libretti di misura, che dovranno essere firmati e numerati dal responsabile della topografia numerando progressivamente le pagine ed i libretti stessi.
Sui libretti, riempiti senza pagine bianche, i dati dovranno essere riportati in maniera indelebile e senza cancellazioni invisibili.
Nel caso di registrazione con supporti magnetici o registratori dati la memorizzazione avverrà di norma per punti con record a lunghezza fissa contenenti i dati di campagna.
In quest'ultimo caso i dati registrati andranno stampati a fine di ogni giornata di misura e dovrà essere predisposta una copia di sicurezza degli stessi su floppy disk da 3"½.

- **Compensazione ed elaborazione dati**

Riproduzione del documento . Protocollo n. 0029366/2022 del 25/07/2022

I dati rilevati per il calcolo delle coordinate planimetriche dei punti di stazione saranno sottoposti a procedura analitica di compensazione e di calcolo.

- **Redazione delle monografiee schizzi planimetrici dei nuovi capisaldi**

Per i vertici delle poligonali se necessario si predisporrà uno schizzo planimetrico atto a permetterne l'identificazione, questo dovrà contenere:

- coordinate rettilinee;
- distanza del vertice da almeno tre punti caratteristici, stabiliti e facilmente individuabili sul terreno; in -
- data di materializzazione;
- quota del vertice;
- schizzo prospettico o fotografia;
- numerazione.

Livellazioni tecniche

- **Scelta dei capisaldi di partenza e controllo della conformità degli stessi**

All'atto delle operazioni di livellazione si controlla che i capisaldi di riferimento di partenza prescelti siano conformi a quanto indicato nelle monografie e che non presentino danneggiamenti o alterazioni di alcun tipo.
Nell'eventualità che si sia verificato un danneggiamento o una rimozione questo caposaldo verrà scartato riferendosi ad un altro, oppure si controllerà che il caposaldo venga ripristinato con le stesse modalità e cura di un caposaldo di nuova creazione.

- **Posizionamento e materializzazione dei nuovi capisaldi**

La materializzazione dei capisaldi della livellazione verrà realizzata mediante pilastrini di calcestruzzo eseguiti in opera, di sezione cm 30x30 fondati direttamente nel terreno a profondità non inferiore a cm 40, completi di centrini metallici a testa sferica, realizzati in metallo (o lega metallica) anticorrosivo che porteranno incisa sulla base la scritta indicata dal Direttore dei Lavori, murati e con numerazione realizzata sul calcestruzzo. E' obbligatorio l'uso di pilastrini quando i vertici da materializzare ricadono in terreno libero ed in tutti quei casi in cui manchino manufatti ben stabili.
Potranno anche essere realizzati mediamente centrini metallici a testa sferica murati su manufatti esistenti o su roccia, in materiale metallico (o lega metallica) anticorrosivo che porteranno incisa sulla base la scritta indicata.

- **Scelta della strumentazione**

La livellazione verrà eseguita utilizzando un livello con ingrandimento non inferiore a 30 x, livella con centramento a coincidenza di sensibilità non inferiore a 30" per 2 mm di spostamento o compensatore autolivellante che assicuri una precisione della linea di mira non inferiore a 0,4", stato di rettifica verificato giornalmente prima dell'inizio dei lavori. Potranno essere utilizzati livelli elettronici con registratore automatico dei dati purché assicurino prestazioni equivalenti.
Per livellazioni tecniche che necessitino di strumenti o procedure differenti andrà richiesta apposita autorizzazione alla DIREZIONE LAVORI (per tipologia di situazioni) specificando i motivi e l'ambito di applicazione.
La coppia di stadie dovrà avere graduazione centimetrata su legno o metallo o fibra di vetro e livella sferica per la posa verticale.

Riproduzione del documento .
Protocollo n. 0029366/2022 del 25/07/2022

- **Modalità d lettura strumentale e tolleranze**

  Per la posa di nuovi capisaldi si dovranno prendere per origine almeno due capisaldi di quota nota da livellazione di precisione; per l'esecuzione di tracciamenti si dovranno prendere per origine almeno due capisaldi di quota comunque nota.
  Le distanze tra strumento e stadie non dovranno superare i 40 metri, le battute saranno eseguite dal mezzo con ripetizione della misura in andata e ritorno. Dette misure dovranno succedersi senza intervallo di tempo e con lo stesso operatore. La discordanza tra dislivello misurato in andata e quello misurato in ritorno non dovrà superare la tolleranza di mm ± 18 Ö D dove D è la distanza totale percorsa espressa in Km; qualora la linea di livellazione si chiuda ad anello, l'errore di chiusura non dovrà essere superiore a mm ± 13√ D . Nel caso risultasse superiore, si ripeterà la misura del tratto.
  Prima di collegare la livellazione con un caposaldo preesistente sarà necessario assicurarsi che la quota del caposaldo di riferimento sia rimasta invariata nel tempo.

- **Registrazione delle misure**

  Prima dell'inizio dei lavori si dovrà predisporre un adeguato numero di libretti di misura che dovranno essere firmati e numerati dal responsabile della topografia, numerando progressivamente le pagine e i libretti stessi.
  Sui libretti riempiti senza pagine bianche, i dati dovranno essere riportati in maniera indelebile e senza cancellazioni invisibili.
  Nel caso di registrazione con supporti magnetici o registratore dati la memorizzazione avverrà di norma per punti con record o lunghezza fissa contenenti i dati di campagna.
  In quest'ultimo caso i dati registrati andranno stampati a fine di ogni giornata di misure e dovrà essere predisposta una copia di sicurezza degli stessi su floppy disk da 3"½.

- **Compensazione ed elaborazione dati**

  Per il calcolo delle quote definitive i dati rilevati, che rientrino nelle tolleranze stabilite, verranno sottoposti a procedura analitica di compensazione e calcolo.

- **Redazione delle monografiee schizzi planimetrici dei nuovi capisaldi**

  Per la livellazione tecnica sarà necessario predisporre la seguente documentazione:

  - monografie dei capisaldi della livellazione ai quali è stata riferita la nuova operazione
  - monografie dei nuovi capisaldi determinati, comprensive di schizzo planimetrico, schizzo prospettico e fotografia ovvero distanza progressiva, quota, numerazione, data di materializzazione.

  Rilievi planoaltimetrici

- **Scelta dei capisaldi di partenza e controllo della conformità degli stessi**

  Si assumeranno come vertici di partenza i capisaldi delle reti GPS principale e di raffittimento o i nuovi punti trigonometrici posizionati in precedenza verificando che non presentino danneggiamenti o alterazioni di alcun tipo e che siano conformi alle monografie o schizzi descrittivi. Nel caso si sia verificato un danneggiamento o una rimozione il caposaldo verrà scartato e ci si riferirà ad un altro oppure si controllerà che il caposaldo venga ripristinato con le stesse modalità e cura di un caposaldo di nuova creazione.

- **Orientamento iniziale**

Riproduzione del documento .
Protocollo n. 0029366/2022 del 25/07/2022

Da ogni punto di stazione, al fine di trasformare le letture degli angoli orizzontali di direzione in angoli azimutali da utilizzare per il calcolo delle coordinate planimetriche dei punti rilevati, si dovrà collimare ad un punto di coordinate note e ricavare l'angolo di correzione per l'orientamento del cerchio orizzontale come differenza tra il valore azimutale calcolato a partire dalle coordinate del punto collimato e del punto di stazione ed il valore corrispondente dell'angolo di direzione letto.
Tale orientamento andrà verificato su un secondo punto di coordinate note e sarà accettato se la differenza angolare non superi i 20 secondi centesimali.

- **Scelta della strumentazione**

Per tutti i lavori di rilievo planoaltimetrico potranno essere utilizzati teodoliti con s.q.m. non superiore ai quindici secondi centesimali accoppiati a distanziometri elettronici di precisione non inferiore a ± mm 5+5 ppm o, in alternativa, total station di prestazioni analoghe. Giornalmente si dovrà verificare che l'indice zenitale presenti un errore di posizione inferiore ai 20 secondi centesimali e che le funzioni di correzione automatica per la curvatura terrestre, altitudine media e indice di rifrazione siano impostate correttamente.
Per quanto riguarda i livelli valgono le prescrizioni date allasezione livellazioni tecniche
Per il rilievo di particolari o di manufatti in genere potranno essere utilizzati nastri metallici centimetrati, canne metriche o metri.

- **Modalità d lettura strumentale e tolleranze, registrazione delle misure, elaborazione dati**

- Rilievo celerimetrico:

I punti da rilevare vanno scelti in modo da registrare ogni variazione dell'andamento altimetrico del terreno, tale da poter posizionare correttamente ogni manufatto presente, le linee di confine tra proprietà differenti, ed ogni altro particolare che sarà concordato preventivamente con la DIREZIONE LAVORI.
Il rilievo deve essere effettuato per coordinate polari (distanza, angolo di direzione angolo zenitale, dislivello) a partire da ogni punto di stazione per i punti la cui distanza dal punto di stazione non superi i 500 m collimando al prisma ed effettuando una singola lettura per ciascuna delle grandezze.
La restituzione cartografica deve avvenire dopo aver trasformato le coordinate polari in coordinate di un riferimento orientato in modo assoluto.
Per ognuno dei punti rilevati vanno registrati su apposito supporto (quaderno di campagna, supporto magnetico o registratore dati) i valori delle grandezze relative idonee alla determinazione della posizione planoaltimetrica rispetto al punto di stazione.
Il piano quotato così ottenuto sarà restituito su adatto supporto cartaceo o magnetico e, ove necessiti, trasformato in curve di livello avendo l'accortezza di conservare a disegno ultimato, l'indicazione grafica dei punti rilevati.

- Rilievo per sezioni:

Ferme restando le norme circa la scelta ed il controllo della conformità dei capisaldi di partenza, il calcolo dell'orientamento iniziale, la scelta della strumentazione e le tolleranze planoaltimetriche per punti isolati e ben individuali sulla restituzione e sul terreno, per quanto riguarda il rilievo di sezioni trasversali all'asse di progetto, la loro posizione verrà materializzata sul terreno tramite tondini di ferro posti alle estremità delle sezioni stesse e dove necessario. Detti tondini saranno adeguatamente sporgenti dal terreno e verniciati di colore intenso per facilitarne il ritrovamento.
Le stazioni di rilievo saranno possibilmente poste sulla linea d'asse della sezione stessa o ad un suo estremo.

Riproduzione del documento .
Protocollo n. 0029366/2022 del 25/07/2022

Per ogni punto di stazione andrà redatto uno schizzo planimetrico idoneo a permettere di rintracciarne la posizione.
I punti da rilevare dovranno essere scelti in modo tale da registrare ogni variazione dell'andamento altimetrico del terreno compatibilmente con la scala del rilievo.
Le sezioni trasversali andranno numerate progressivamente e disegnate in scala 1:200 o rese su supporto magnetico.

1. Tracciamenti planoaltimetrici

- **Scelta dei capisaldi di partenza e controllo della conformità degli stessi**

Si assumeranno come vertici di partenza i capisaldi delle reti GPS principale e di raffittimento o i nuovi punti trigonometrici posizionati in precedenza verificando che non presentino danneggiamenti o alterazioni di alcun tipo e che siano conformi alle monografie o schizzi descrittivi. Nel caso si sia verificato un danneggiamento o una rimozione il caposaldo verrà scartato e ci si riferirà ad un altro oppure si controllerà che il caposaldo venga ripristinato con le stesse modalità e cura di un caposaldo di nuova creazione.

- **Orientamento iniziale**

Da ogni punto di stazione, al fine di trasformare le letture degli angoli orizzontali di direzione in angoli azimutali da utilizzare per il calcolo delle coordinate planimetriche dei punti rilevati, si dovrà collimare ad un punto di coordinate note e ricavare l'angolo di correzione per l'orientamento del cerchio orizzontale come differenza tra il valore azimutale calcolato a partire dalle coordinate del punto collimato e del punto di stazione ed il valore corrispondente dell'angolo di direzione letto.
Tale orientamento andrà verificato su un secondo punto di coordinate note e sarà accettato se la differenza angolare non superi i 20 secondi centesimali.

- **Scelta della strumentazione**

Per tutti i lavori di rilievo planoaltimetrico potranno essere utilizzati teodoliti con s.q.m. non superiore ai quindici secondi centesimali accoppiati a distanziometri elettronici di precisione non inferiore a ± mm 5+5 ppm o, in alternativa, total station di prestazioni analoghe. Giornalmente si dovrà verificare che l'indice zenitale presenti un errore di posizione inferiore ai 20 secondi centesimali e che le funzioni di correzione automatica per la curvatura terrestre, altitudine media e indice di rifrazione siano impostate correttamente.
Per quanto riguarda i livelli valgono le prescrizioni date allasezione livellazioni tecniche
Per il rilievo di particolari o di manufatti in genere potranno essere utilizzati nastri metallici centimetrati, canne metriche o metri.

- **calcolo dei valori di tracciamento**

Verrà eseguito il calcolo dei valori di tracciamento per il posizionamento dei punti di progetto (o riferimento degli stessi) che permettano la corretta esecuzione delle opere od il controllo di apparecchiature e mezzi d'opera, come ad esempio:

- realizzazione di carpenterie
- posizionamento di casserature

Riproduzione del documento .
Protocollo n. 0029366/2022 del 25/07/2022

- posizionamento di apparecchiature a luce laser per il tracciamento, controllo delle gallerie o guida di macchinari adatti allo scavo delle stesse.

La correlazione tra i dati di progetto e i capisaldi planoaltimetrici dovrà essere documentata in appositi piani di lavoro topografici, redatti e controfirmati dal Topografo Senior responsabile per la topografia completi di tutti i dati analitici e grafici necessari all'immediato posizionamento dei punti per l'esecuzione dell'opera.

- **Modalità di tracciamento e tolleranze**

L'esecuzione del tracciamento planimetrico avverrà per coordinate polari o rettangolari, stazionando su punti di coordinate note.
Al termine delle operazioni di tracciamento delle opere verranno eseguite, dove possibile, misure dirette di controllo sul posizionamento dei riferimenti.
Tutti i riferimenti atti al tracciamento delle opere saranno muniti delle relative indicazioni per l'esecuzione delle stesse che dovranno essere riportate, a seconda dei casi e in maniera inequivocabile, con scritte a vernice di colorazione intensa o pennarello indelebile, poste nelle immediate vicinanze su manufatti, targhette metalliche o picchetti.
Detti riferimenti potranno essere integrati o sostituiti da appositi schizzi o tabelle opportunamente compilate e sottoscritte da il Topografo Senior responsabile per la topografia.
L'esecuzione del tracciamento altimetrico delle opere avverrà tramite livellazione tecnica in andata e ritorno passante per due capisaldi di quota nota.

5.4.4)
Squadra topografica

Tutte le operazioni di campagna, di calcolo o restituzione saranno richieste al responsabile del gruppo di rilievo (GdR) dal responsabile in campagna delle attività topografiche del Campo Base che provvederà a fornire al GdR gli elaborati necessari ed eseguirà il controllo dei risultati dell'attività.

Il responsabile GdR, qualificato come topografo Senior, si avvarrà della collaborazione di altri Topografi Senior o Junior o Canneggiatori a seconda delle esigenze della specifica attività.

La composizione minima dei gruppi di rilievo dovrà essere comunque la seguente:

- n. 1 Topografo senior;
- n. 2 topografi junior canneggiatori.

Art. 5.5
DEMOLIZIONI

Campo di applicazione, oneri e prescrizioni generali

Rientrano tra le attività cui la presente sezione fa riferimento, tutte le demolizioni parziali o totali di opere civili, anche interrate, che si rendessero necessarie nel corso dell'esecuzione dei lavori qualunque siano il mezzo e la modalità utilizzati per eseguirle comprendendo anche le demolizioni di parti o strutture di acciaio o materiali simili.

5.5.1)
Oneri generali

a) Per la effettuazione dei lavori, l'APPALTATORE dovrà adottare tutti gli accorgimenti e le cautele atte a garantire la sicurezza con particolare riferimento all'incolumità del personale addetto ai lavori. A tal fine dovrà osservare e far osservare scrupolosamente tutte le prescrizioni delle leggi vigenti.

b) Quando la demolizione è prevista dal progetto deve essere eseguita nel rispetto del piano di sicurezza e coordinamento. Quando tale attività non rientra tra quelle previste, potrà

Riproduzione del documento . Protocollo n. 0029366/2022 del 25/07/2022

essere eseguita, sempre nel rispetto del piano, solo dopo che questo sia stato opportunamente aggiornato.

c) Prima dell'inizio dei lavori l'APPALTATORE è tenuto a redigere ed a trasmettere per approvazione alla DL una relazione tecniche che riporti:

- Data e luogo della demolizione;
- Oggetto della demolizione;
- Mezzi e attrezzature principali da impiegare;
- Modalità di demolizione;
- Tempistica d'intervento;
- Allontanamento o reimpiego del materiale demolito.

d) Nel caso di impiego di esplosivi, sono a carico dell'APPALTATORE gli oneri connessi con la richiesta e l'ottenimento di tutti i permessi necessari da parte delle competenti Autorità, la fornitura di tutti i materiali necessari e il loro trasporto, stoccaggio e impiego in linea con le misure di sicurezza fissate dalla legge.

e) Sempre nel caso di impiego di esplosivi, o comunque per attività che richiedono particolari qualifiche, l'APPALTATORE è tenuto ad utilizzare personale in possesso dei titoli di qualifica previsti dalla legge, documentandolo opportunamente.

f) Sono a carico dell'APPALTATORE le operazioni connesse all'eventuale interruzione e ripristino di servizi elettrici e telefonici, reti di distribuzione acqua, gas, reti e canalette di drenaggio, ecc.

g) Salvo diverse disposizioni contrattuali, i materiali provenienti dalle demolizioni restano di proprietà del Committente che disporrà l'eventuale destinazione ed utilizzazione.

h) L'APPALTATORE è tenuto al recupero con ordine e alla eventuale pulizia di tutti i materiali dei quali, secondo le indicazioni del progetto, si prevede il riutilizzo. Tali materiali devono essere trasportati ed immagazzinati o accatastati nei luoghi previsti dal progetto o, quando non previsti, in aree rese disponibili dall'APPALTATORE, con le modalità concordate con la DIREZIONE LAVORI.

i) E' a carico dell'APPALTATORE il carico, il trasporto, lo scarico e la sistemazione differenziata in linea con la normativa vigente nelle discariche autorizzate di tutto il materiale di rifiuto. Le discariche, se non già individuate dal progetto, devono essere proposte dall'appaltatore e approvate dalla DL. All'APPALTATORE in questo caso spetta anche l'ottenimento di tutti i permessi necessari.

j) Tra gli oneri dell'APPALTATORE rientra anche, salvo diverse prescrizioni di progetto, la pulizia delle aree sulle quali sono eseguite le opere di demolizione nonché il riempimento di eventuali scavi fino ad ottenere un piano di lavoro adeguato allo svolgimento delle successive operazioni previste dal progetto. Tutte queste operazioni, ed in particolare gli eventuali rinterri, devono essere eseguite in linea con le prescrizioni delle altre sezioni del capitolato.

k) Eventuali danni a terzi causati dalle operazioni di demoòlizione sono a carico dell'APPALTATORE.

l) Nel corso dei lavori deve, quindi, essere garantita la protezione delle installazioni circostanti. Spetta all'APPALTATORE la ricostruzione delle opere eventualmente danneggiate durante i lavori di demolizione, fino a riportarle nello stato in cui si trovavano prima dei lavori stessi, secondo quanto concordato nei Testimoniali di Stato.

m) L'APPALTATORE è, inoltre, tenuto a realizzare le opere provvisionali e/o a definire le modalità operative finalizzate ad evitare la formazione e la propagazione della polvere

Riproduzione del documento . Protocollo n. 0029366/2022 del 25/07/2022

eventualmente utilizzando anche convogliatori a terra (è vietato il getto dall'alto dei materiali di risulta).

n) L'APPALTATORE dovrà anche realizzare la recinzione provvisoria, apporre la necessaria segnaletica diurna e notturna e garantire la necessaria illuminazione nei luoghi soggetti alle demolizioni.

o) Tagli eventuali con fiamma ossidrica o con attrezzature elettromeccaniche e/o manuali rientrano nello scopo del lavoro dell'APPALTATORE.

p) In fase di demolizione si dovrà assolutamente evitare l'accumulo di materiali di risulta sulle strutture da demolire o sulle opere provvisionali in misura tale che si verifichino sovraccarichi o spinte pericolose.

q) Dove necessario la predisposizione di adeguati consolidamenti del terreno circostante, prima di ogni rimozione di elementi strutturali, secondo le procedure descritte nella sezione relativa alle "Opere di miglioramento, rinforzo e stabilizzazione" è a carico dell'APPALTATORE come anche il riempimento degli scavi residui secondo modalità concordate con la DL.

5.5.2)
Specifica di controllo qualità

Il modello da applicare per la gestione e la certificazione dei controlli è il P.C.Q.completo delle relative schede.

Riproduzione del documento .
Protocollo n. 0029366/2022 del 25/07/2022

- **Controlli preliminari**

Deve essere verificato che sia stata predisposta la documentazione indicata ai punti "a", "b" e "c","d","e" del paragrafo precedente.

Prima dell'inizio delle attività, inoltre, il Responsabile di C.Q. dell'APPALTATORE dovrà avere registrato sui P.C.Q. le verifiche da eseguire prima delle operazioni su tutte le attrezzature di protezione, segnalazione e sicurezza previste, nonché sulle predisposizioni necessarie a garantire la salvaguardia dei manufatti circostanti l'opera da demolire e sulle opere provvisionali finalizzate ad evitare lo spandimento delle polveri.

Dovrà anche essere verificato:

- che le date e la tempistica delle demolizioni siano coordinate con tutte le attività lavorative previste nella zona;
- che siano stati ottenuti tutti i permessi necessari, oltre quelli di legge, dalle competenti Autorità ed Enti;
- l'efficienza e la corretta installazione di tutte le misure di sicurezza e di protezione previste per le persone, i mezzi, le attrezzature e le opere esistenti da salvaguardare;
- nel caso di uso di esplosivi, accertare la qualificazione del personale impiegato.

- **Controlli finali**

A demolizione avvenuta devono essere verificati:

- la corretta ed efficace effettuazione della demolizione prevista;
- nel caso di impiego di esplosivi, il regolare brillamento di tutte le cariche predisposte;
- gli eventuali danni alle opere esistenti da salvaguardare;

- la qualifica dei mezzi adibiti al trasporto dei detriti e, se previsto il conferimento in discarica, verificare che essa abbia le necessarie qualificazione richieste dalla legge, in funzione del materiale conferito;
- la pulizia dell'area e le condizioni della superficie finita dell'area secondo quanto richiesto al punto "j" del paragrafo precedente.

Tali verifiche dovranno essere effettuate dal Responsabile di C.Q. e certificate dallo stesso sul P.C.Q.

Tutta la suddetta documentazione sarà allegata al dossier di qualità.

- **Controlli relativi a danni e ripristini**

Nel caso il Responsabile dell'attività accerti danni a manufatti esistenti egli dovrà procedere come segue:

- dovrà emettere una relazione tecnica da trasmettere alla DIREZIONE LAVORI, nella quale si descrivano i danni riscontrati, si illustrino i provvedimenti provvisori e di ripristino che si prevede di effettuare sull'opera danneggiata.
- procedere alla verifica dei danni contestualmente alla DIREZIONE LAVORI, se da questa richiesto.

A valle del ricevimento della relazione e dell'eventuale verifica congiunta, la DIREZIONE LAVORI potrà formulare eventuali commenti alle operazioni di ripristino previste.

Sulla base di questa relazione, a valle degli eventuali commenti della DL, il Responsabile di C.Q. dell'APPALTATORE dovrà emettere un P.C.Q. relativo alle verifiche e collaudi correlati all'intervento sul manufatto danneggiato. Saranno adottate a tale fine, procedure e specifiche di C.Q. relative ai tipi di lavorazioni o realizzazioni d'opera implicate nello svolgimento dell'intervento.

Tale P.C.Q. sarà trasmesso alla DIREZIONE LAVORI per approvazione.

Successivamente alla suddetta approvazione, l'APPALTATORE procederà, in concomitanza alle fasi relative, alle verifiche previste dal P.C.Q. approvato.

Tutta la suddetta documentazione costituirà il dossier di qualità del restauro dell'opera danneggiata.

Riproduzione del documento .
Protocollo n. 0029366/2022 del 25/07/2022

5.5.3
Demolizione manuale e meccanica

La demolizione dovrà avvenire con l'utilizzo di attrezzature e macchine specializzate:

- attrezzi manuali,
- macchine di piccole dimensioni adatte ad esempio per ambienti interni (demolizione manuale),
- macchine radiocomandate se in ambienti ostili (demolizione meccanica),
- macchine munite di appositi strumenti di frantumazione o taglio.

Tutti gli attrezzi e le macchine, a prescindere dal tipo di controllo (manuale o meccanizzato), dovranno essere in ottimo stato di efficienza e manutenzione e rispettare i requisiti di sicurezza richiesti dalle norme UNI di riferimento (UNI EN ISO 11148).

Qualora sia salvaguardata l'osservanza di Leggi e Regolamenti speciali e locali, la tenuta strutturale dell'edificio previa autorizzazione della Direzione Lavori, la demolizione di parti di strutture aventi altezza contenuta potrà essere effettuata mediante rovesciamento per trazione o per spinta. La trazione o la spinta deve essere esercitata in modo graduale e senza strappi e deve essere eseguita soltanto su elementi di struttura opportunamente isolati dal resto del fabbricato in demolizione in modo da non determinare crolli intempestivi o non previsti di altre parti. Devono inoltre essere adottate le precauzioni necessarie per la sicurezza del lavoro quali: trazione da distanza non minore di una volta e mezzo l'altezza del muro o della struttura da abbattere e allontanamento degli operai dalla zona interessata.

Il rovesciamento per spinta può essere effettuato con martinetti con l'ausilio di puntelli sussidiari contro il ritorno degli elementi smossi. Deve essere evitato in ogni caso che per lo scuotimento del terreno in seguito alla caduta delle strutture o di grossi blocchi possano derivare danni o lesioni agli edifici vicini o ad opere adiacenti pericolose per i lavoratori addetti.

5.5.4)
Demolizione di pavimentazione stradale

La demolizione di pavimentazioni in conglomerato bituminoso può essere realizzata mediante specifiche attrezzature fresatrici o mediante attrezzature tradizionali polifunzionali.

- ***Demolizione di pavimentazione mediante frese***

La demolizione della parte della sovrastruttura legata a bitume per l'intero spessore o parte di esso deve essere effettuata con idonee attrezzature munite di frese a tamburo funzionanti a freddo, munite di nastro caricatore per il carico del materiale di risulta. Su parere della Direzione Lavori potranno essere impiegate fresatrici a sistema misto (preriscaldamento leggero), purché non compromettano il legante esistente nella pavimentazione da demolire.

Le attrezzature tutte devono essere perfettamente efficienti e funzionanti e di caratteristiche meccaniche, dimensioni e produzioni approvate preventivamente dalla Direzione Lavori. Devono inoltre avere caratteristiche tali che il materiale risultante dal l'azione di scarifica risulti idoneo a giudizio della Direzione Lavori per il reimpiego nella confezione di nuovi conglomerati.

La superficie del cavo (nel caso di demolizioni parziali del pacchetto) deve risultare perfettamente regolare in tutti i punti, priva di residui di strati non completamente fresati che possono compromettere l'aderenza dei nuovi tappeti da porre in opera.

L'Appaltatore si deve scrupolosamente attenere agli spessori ed alle larghezze di demolizione definiti dal progetto.

Qualora questi dovessero risultare inadeguati a contingenti situazioni in essere e comunque diversi per difetto o per eccesso rispetto all'ordinativo di lavoro, l'Appaltatore è tenuto a darne immediata comunicazione al Direttore dei Lavori o ad un suo incaricato che potranno autorizzare la modifica delle quote di scarifica.

Il rilievo dei nuovi spessori deve essere effettuato in contraddittorio.

Lo spessore della demolizione deve essere mantenuto costante in tutti i punti e deve essere valutato mediando l'altezza delle due pareti laterali con quella della parte centrale del cavo.

La pulizia del piano di scarifica, nel caso di fresature corticali o subcorticali, deve essere eseguita con attrezzature approvate dalla Direzione Lavori, munite di spazzole e dispositivi aspiranti, in grado di dare un piano depolverizzato, perfettamente pulito.

Se la demolizione dello strato legato a bitume interessa uno spessore inferiore ai 15 cm, essa potrà essere effettuata con un solo passaggio di fresa, mentre per spessori superiori a 15 cm si devono effettuare due passaggi, di cui il primo pari ad 1/3 dello spessore totale, avendo cura di formare un gradino tra il primo ed il secondo strato demolito di almeno 10 cm di base per lato.

Le pareti dei giunti longitudinali devono risultare perfettamente verticali e con andamento longitudinale rettilineo e prive di sgretolature.

Sia la superficie risultante dalla fresatura che le pareti del cavo devono, prima della posa in opera dei nuovi strati di riempimento, risultare perfettamente pulite, asciutte e uniformemente rivestite dalla mano di attacco di legante bituminosi tal quale o modificato.

- ***Demolizione dell'intera sovrastruttura realizzata con sistemi tradizionali***

Riproduzione del documento . Protocollo n. 0029366/2022 del 25/07/2022

La demolizione dell'intera sovrastruttura può anche essere eseguita con impiego di attrezzature tradizionali quali escavatori, pale meccaniche, martelli demolitori ecc. a discrezione della Direzione Lavori ed a suo insindacabile giudizio.

Le pareti verticali dello scavo devono essere perfettamente verticali e con andamento longitudinale rettilineo e privo di sgretolature.

Eventuali danni causati dall'azione dei mezzi sulla parte di pavimentazione da non demolire devono essere riparati a cura e spese dell'Appaltatore. L'Appaltatore è inoltre tenuta a regolarizzare e compattare il piano di posa della pavimentazione demolita nel caso che non si proceda alla stesa del misto granulometricamente stabilizzato.

- ***Demolizione Pavimentazione totale o parziale di strati in conglomerato bituminoso realizzata con frese***

La demolizione della parte della sovrastruttura legata a bitume per l'intero spessore o parte di esso dovrà essere effettuata con idonee attrezzature munite di frese a tamburo funzionanti a freddo, munite di nastro caricatore per il carico del materiale di risulta.

Tutte le attrezzature dovranno essere perfettamente efficienti e funzionanti e di caratteristiche meccaniche, dimensioni e produzioni approvate preventivamente dalla DL; dovranno inoltre avere caratteristiche tali che il materiale risultante dall'azione di scarifica risulti idoneo sempre a giudizio della DL per il reimpiego nella confezione di nuovi conglomerati. La superficie del cavo (nel caso di demolizioni parziali del pacchetto) dovrà risultare perfettamente regolare in tutti i punti, priva di residui di strati non completamente fresati che possono compromettere l'aderenza dei nuovi strati da porre in opera. Non saranno tollerate scanalature provocate da tamburi ed utensili inadeguati o difformemente usurati che presentino una profondità misurata tra cresta e gola superiore a 0,5 cm.

L'Impresa si dovrà scrupolosamente attenere agli spessori di demolizione definiti dalla DL.. Qualora questi dovessero risultare inadeguati a contingenti situazioni in essere e comunque diversi per difetto o per eccesso, l 'Impresa è tenuta a darne immediata comunicazione al Direttore dei Lavori che potrà autorizzare la modifica delle quote di scarifica.

Il rilievo dei nuovi spessori dovrà essere effettuato in contraddittorio.

Lo spessore della demolizione dovrà corrispondere in tutti i suoi punti a quanto stabilito dalla DL e sarà valutato mediando l'altezza delle due pareti laterali con quella della parte centrale dello scavo.

La pulizia del piano di scarifica, nel caso di fresature corticali o sub-corticali dovrà essere eseguita con attrezzature approvate dalla DL munite di spazzole e dispositivi aspiranti, in grado di dare un piano depolverizzato, perfettamente pulito.

La demolizione degli strati bituminosi potrà essere effettuata con uno o più passaggi di fresa, secondo quanto previsto dal progetto o prescritto dalla DL; nei casi in cui si debbano effettuare più passaggi, si avrà cura di ridurre la sezione del cassonetto inferiore formando un gradino tra uno strato demolito ed il successivo di almeno 20 cm di base per ciascun lato.

Le pareti dei giunti sia longitudinali sia trasversali dovranno risultare perfettamente verticali e con andamento privo di sgretolature.

Sia la superficie risultante dalla fresatura che le pareti del cavo dovranno, prima della posa in opera dei nuovi strati di riempimento, risultare perfettamente pulite, asciutte e uniformemente rivestite dalla mano di attacco di legante bituminoso tal quale o modificato.

- **Scarificazione di pavimentazioni esistenti**

Riproduzione del documento .
Protocollo n. 0029366/2022 del 25/07/2022

Per i tratti di strada già pavimentati sui quali dovrà procedersi a ricarichi o risagomature, l'Impresa dovrà dapprima ripulire accuratamente il piano viabile, provvedendo poi alla scarificazione della massicciata esistente adoperando, all'uopo, apposito scarificatore opportunamente trainato e guidato.

La scarificazione sarà spinta fino alla profondità ritenuta necessaria dalla Direzione dei Lavori entro i limiti indicati nel relativo articolo di Elenco, provvedendo poi alla successiva vagliatura e raccolta in cumuli del materiale utilizzabile, su aree di deposito procurate a cura e spese dell'Impresa.

- **Demolizione degli strati non legati di fondazione**

La demolizione dell'intera sovrastruttura può anche essere effettuata con impiego di attrezzature tradizionali quali escavatori, pale meccaniche, martelli demolitori ecc. a discrezione della DL ed a suo insindacabile giudizio.

Le pareti verticali dello scavo dovranno risultare perfettamente verticali e con andamento longitudinale rettilineo e privo di sgretolature.

Eventuali danni causati dall'azione dei mezzi sulla parte di pavimentazione da non demolire dovranno essere riparati a cura e spese dell'Impresa.

L'Impresa è inoltre tenuta a regolarizzare e compattare il piano di posa della pavimentazione demolita.

5.5.5
Demolizione progressiva selettiva

La demolizione selettiva non sarà intesa come una unica fase di lavoro che porterà sostanzialmente all'abbattimento di un manufatto, edificio, impianto, ecc. e alla sua alienazione, ma dovrà essere pensata come un processo articolato che porti alla scomposizione del manufatto nelle sue componenti originarie.

Le fasi del processo di demolizione selettiva si articoleranno almeno come di seguito:

- *Pianificazione*
  - Effettuare tutti i rilievi e le indagini necessarie a caratterizzare qualitativamente e quantitativamente i materiali presenti nel manufatto da demolire;
  - individuare i materiali potenzialmente pericolosi presenti e predisporre le fasi di lavoro per la rimozione sicura;
  - individuare le componenti o gli elementi reimpiegabili con funzioni uguali o differenti da quelle di origine;
  - individuare e quantificare le materie prime secondarie reimpiegabili come materiale uguale a quelli di origine dopo processi di trattamento ma con diversa funzione e forma;
  - individuare e quantificare le materie prime secondarie diverse dal materiale di origine per forma e funzione, reimpiegabili dopo processi di trattamento come materiale diverso da quello di origine;
  - organizzare il cantiere in funzione degli stoccaggi temporanei dei materiali separati per tipologia;
  - pianificare le operazioni di trasporto dei materiali separati.
- *Bonifica*
  - Rimozione MCA friabile o compatto;
  - rimozione coibenti a base di fibre minerali e ceramiche;
  - bonifica serbatoi;
  - bonifica circuiti di alimentazione macchine termiche (caldaia, condizionatori, ecc.);
- *Strip out (smontaggio selettivo)*
  - Smontaggio elementi decorativi e impiantistici riutilizzabili;
  - Smontaggio di pareti continue;
  - Smontaggio di coperture e orditure in legno (se riutilizzabili);

Riproduzione del documento . Protocollo n. 0029366/2022 del 25/07/2022

- Eliminazione di arredi vari;
- Smontaggio e separazione di vetri e serramenti;
- Smontaggio e separazione impianti elettrici;
- Eliminazione di pavimentazioni in materiali non inerti (es. linoleum, resine, moquette), controsoffitti, pavimenti galleggianti e rivestimenti vari;

- Demolizione primaria

- Eliminazione di tavolati interni in laterizio (se la struttura principale e le tamponature esterne realizzate in c.a.);
- eliminazione eventuali tamponature esterne se realizzate in laterizio su struttura portante in c.a.;
- eliminazione selettiva delle orditure di sostegno (legno, carpenteria, latero-cemento, ecc.);

- Demolizione secondaria

- Deferrizzazione;
- riduzione volumetrica;
- caratterizzazione;
- stoccaggio e trasporto.

Si procederà con la rimozione controllata di parti di struttura, mantenendo staticamente efficienti le parti rimanenti.

5.5.6)
Demolizione di murature fabbricati e strutture

- ***Scarificazione di pavimentazioni esistenti***

Rientrano in questo capitolo le demolizioni di fabbricati, di murature e di strutture di qualsiasi genere. In particolare per quel che riguarda i manufatti in calcestruzzo sono contemplati sia quelli in calcestruzzo semplice sia quelli in calcestruzzo armato o precompresso. Le demolizioni potranno essere integrali o parziali a sezione obbligata e potranno essere eseguite in qualsiasi dimensione anche in breccia, entro e fuori terra, a qualsiasi altezza.

- ***Mezzi da impiegare***

Per le demolizioni di cui sopra si potranno impiegare vari mezzi:

- meccanici: scalpello manuale o meccanico, martello demolitore; cesoia manuale o elettromeccanica, fiamma ossidrica;
- chimici ad azione lenta: agenti espansivi senza propagazione di onda d'urto
- idraulici: pompe ad altissima pressione (idrodemolizione)

L'Appaltatore impiegherà i mezzi previsti dal progetto o, in mancanza, quelli di propria convenienza, purché idonei allo scopo e ritenuti tali dalla Direzione Lavori.

- ***criteri e precauzioni***

Le demolizioni dovranno essere eseguite con ordine e con le necessarie precauzioni ed accorgimenti in modo da garantire la sicurezza delle operazioni ed in particolare prevenire qualsiasi infortunio al personale addetto, evitando inoltre tassativamente di gettare dall'alto i materiali i quali dovranno invece essere trasportati o guidati in basso.

L'Appaltatore dovrà anche definire modalità operative finalizzate ad evitare la formazione e dispersione di polveri nell'atmosfera.

Inoltre l'Appaltatore dovrà provvedere, a sua cura e spese, ad adottare tutti gli accorgimenti tecnici per puntellare e sbadacchiare le parti pericolanti e tutte le possibili cautele al fine di non danneggiare le strutture sottostanti e circostanti e le proprietà di terzi.

Riproduzione del documento .
Protocollo n. 0029366/2022 del 25/07/2022

L'Appaltatore sarà pertanto responsabile di tutti i danni che una cattiva conduzione nelle operazioni di demolizioni potessero arrecare alle persone, alle opere e cose, anche di terzi.

L'Appaltatore dovrà anche mettere in atto una recinzione provvisoria, la necessaria segnaletica diurna e notturna ed ove necessario la guardiania, nei luoghi interessati dalle demolizioni.

Saranno a carico dell'Appaltatore, qualora non diversamente ed esplicitamente previsto in contratto, le operazioni connesse alla risoluzione, fino a ripristino, delle eventuali interferenze di ogni genere connesse con le demolizioni da effettuare (es. strade, ferrovie, corsi d'acqua, linee elettriche, condotte).

Nel caso di demolizioni parziali del calcestruzzo armato potrà essere richiesto il trattamento con getto di vapore e pressione di 0,7 + 0,8 MPa, per ottenere superfici di attacco pulite e pronte a ricevere i nuovi getti; i ferri di armatura dovranno essere tagliati, sabbiati e risagomati secondo le disposizioni progettuali.

Tra gli oneri dell'Appaltatore rientra anche, salvo diverse prescrizioni di progetto, la pulizia delle aree sulle quali sono eseguite le opere di demolizione, nonché il riempimento di eventuali scavi, fino ad ottenere un piano di lavoro adeguato allo svolgimento delle successive operazioni previste dal progetto. Tutte queste operazioni, ed in particolare gli eventuali rinterri, devono essere eseguite in linea con le prescrizioni delle altre sezioni del presente Capitolato.

5.5.7)
Rimozioni

Per rimozione s'intende una o più delle seguenti lavorazioni:

- smontaggio di recinzione costituita da rete metallica e relativi montanti;
- smontaggio completo di strutture metalliche o edifici in carpenteria metallica, costituiti da struttura portante in acciaio ad elementi di qualsiasi sezione e dimensione, anche composta a traliccio e dalle relative opere di finitura ed impiantistiche;
- rimozione di box, baracche prefabbricate ed altre strutture prevalentemente in lamiera o profili sagomati a freddo, compresa la demolizione degli ancoraggi ed opere accessorie tutte;
- rimozione di parti delle suddette strutture ed edifici;
- rimozione di lastre contenenti fibre di amianto, da eseguirsi secondo le modalità prescritte dalle specifiche normative vigenti. L'esecutore di tale attività dovrà essere iscritto all' Albo Nazionale Gestori Ambientali per la Categoria di riferimento.

Nelle rimozioni sopra elencate sono compresi gli oneri per lo smaltimento in deposito o discarica autorizzata o il trasporto nei depositi che saranno indicati dalla Direzione Lavori.

Art. 5.6
MOVIMENTI DI TERRA

I movimenti di terra comprendono le seguenti categorie di lavoro:

- Scavi
- Rinterri
- Ritombamenti

Nei paragrafi seguenti sono definite le prescrizioni relative a ciascuna categoria di lavoro nonché le prescrizioni ed oneri di carattere generale ed i controlli da eseguire.

5.6.1)
Prescrizione tecniche particolari

- **Scavi in genere**

Riproduzione del documento . Protocollo n. 0029366/2022 del 25/07/2022

Per scavo s'intende l'enucleazione, rimozione e trasporto di terreni di qualsiasi natura e di materiali litoidi che rientrino nelle seguenti categorie :

- terreni vegetali ed organici, suoli, riporti artificiali di varia natura
- terreni sciolti e granulari anche se addensati o con modesta cementazione
- terreni coesivi, a comportamento plastico, in formazioni spazialmente omogenee, o alternati a modesti livelli di materiale granulare cementato
- materiali litoidi alterati nonché masse rocciose fessurate, con orientamento non preferenziale delle fessure con separazione della massa in blocchi di dimensione non superiore ad un metro cubo, non cementati

Si intendono materiali litoidi quei materiali rocciosi coerenti e compatti che debbono necessariamente essere scavati con l'ausilio di macchine ad azione demolitrice, ripper, demolitori, fioretti, martelli pneumatici, cunei idraulici, miscele espansive, etc…..Sono comprese anche le rocce in strati alternati nelle quali la presenza di fessurazioni e/o alterazioni non rechi pregiudizio alla compattezza dell'intera massa , ovvero con presenza di cemento, di consistenza litoide, nelle fessure.

Gli scavi potranno essere eseguiti a mano, o con mezzi meccanici.
Nella esecuzione dei lavori di scavo l'APPALTATORE dovrà farsi carico delle prescrizioni e degli oneri di seguito elencati a titolo descrittivo e non limitativo.

a) Rifinire il fondo e le pareti dello scavo non provvisionale secondo quote e pendenze di progetto.
L'appaltatore avrà cura che il fondo dello scavo sia compattato secondo le indicazioni del progetto .

b) Segnalare l'avvenuta ultimazione degli scavi, per eventuale ispezione da parte della DIREZIONE LAVORI, ove previsto dal PCQ, prima di procedere a fasi di lavoro successive.
Nel caso in cui questa prassi non venisse rispettata la DIREZIONE LAVORI potrà richiedere all'APPALTATORE di rimettere a nudo le parti occultate senza che questi abbia diritto al riconoscimento di alcun maggior onere.

c) Provvedere alla demolizione e/o rimozione dei trovanti di qualsiasi natura e dimensione provvedendo altresì alla frantumazione dei materiali non trasportabili e/o non riutilizzabili.

d) Eseguire, ove previsto dai documenti di progetto e/o richiesto dalla DIREZIONE LAVORI, scavi campione con prelievo di saggi e/o effettuazione di prove in sito ed analisi di laboratorio.

e) Provvedere a propria cura e spese allo smaltimento in discarica autorizzata del materiale scavato non riutilizzato o non riutilizzabile;

f) Provvedere al carico, trasporto e scarico del materiale proveniente dagli scavi che l'APPALTATORE intendesse riutilizzare, purché idoneo.
E' inteso incluso anche l'eventuale onere per il reperimento di idonee aree di stoccaggio, eventualmente indicate dalla DIREZIONE LAVORI, il deposito ordinato e la ripresa dei materiali.

g) Recintare e apporre sistemi di segnaletica diurna e notturna alle aree di scavo.

Riproduzione del documento .
Protocollo n. 0029366/2022 del 25/07/2022

h) Provvedere, con qualsiasi sistema (paratie, palancolate, sbatacchiature, puntellamenti, armature a cassa chiusa, etc.), al contenimento delle pareti degli scavi in accordo a quanto prescritto dai documenti di progetto, nel rispetto del piano di sicurezza ed in conformità alle norme di sicurezza.

i) Adottare tutte le cautele necessarie (indagini preliminari, sondaggi, scavi campioni, etc.) per evitare il danneggiamento di manufatti e reti interrate di qualsiasi natura; inclusa, ove necessario la temporanea deviazione ed il tempestivo ripristino delle opere danneggiate o temporaneamente deviate.

l) Provvedere ad un adeguato drenaggio per evitare accumuli d'acqua nel fondo dello scavo, nonché' ad aggottamento dell'acqua ove si rendesse necessario. L'APPALTATORE dovrà mantenere durante i lavori tutti i drenaggi funzionanti in modo da assicurare la fuoriuscita dell'acqua. I danni al lavoro conseguenti a infiltrazioni d'acqua dovute alla mancate realizzazione di idonei drenaggi dovranno essere immediatamente rimediati dall'APPALTATORE a sue spese.

- **Rinterri**

Per rinterri si intendono:

- la bonifica di zone di terreno non adeguato, al disotto del piano di posa di manufatti, delle trincee e dei rilevati, effettuata mediante sostituzione dei terreni del sottosuolo con materiale idoneo o mediante il trattamento degli stessi con calce;

- il riempimento di scavi provvisori eseguiti per la realizzazione di fondazioni, cunicoli, pozzetti, e quanto altro;

- la sistemazione superficiale eseguita con o senza apporto di materiale.

Nella effettuazione dei rinterri l'APPALTATORE dovrà attenersi alle seguenti prescrizioni ed oneri:

a) La bonifica del terreno dovrà essere eseguita quando prevista dal progetto, e ogni qualvolta nel corso dei lavori si dovessero trovare delle zone di terreno non idoneo (per es. un terreno altamente compressibile, non compattabile, dotato di scadenti caratteristiche meccaniche o contenente notevoli quantità di sostanze organiche) e/o comunque non conforme alle specifiche di progetto o a prescrizioni contrattuali.

b) La bonifica dovrà essere eseguita utilizzando i seguenti materiali; con riferimento alla classifica CNR-UNI 10006:

- A1, A2, A3 se proveniente da cave di prestito;

- A1, A2, A3, A4 se proveniente dagli scavi.

Il materiale dovrà essere messo in opera a strati di spessore non superiore a 50 cm. (materiale sciolto); per il materiale dei gruppi A2 ed A4 gli strati dovranno avere spessore non superiore a 30 cm. (materiale sciolto).

Dopo la compattazione, il valore della densità secca (AASHTO Modificata CNR-BU n. 69) dovrà essere almeno pari a quello previsto per le diverse tipologie di

Riproduzione del documento . Protocollo n. 0029366/2022 del 25/07/2022

opere in terra, riportato nei paragrafi che seguono; il modulo di deformazione misurato mediante prova di carico su piastra, al primo ciclo di carico nell'intervallo 0.05 MPa – 0.15 MPa, non dovrà essere inferiore a quello previsto per le diverse tipologie di opere in terra, riportato nei paragrafi che seguono; infine il rapporto dei moduli del 1° e 2° ciclo dovrà essere non inferiore a 0.60 (CNR-BU n. 146). Qualora quest'ultimo valore non fosse conseguibile si dovrà fare riferimento a quanto previsto al punto g).

c) Nel caso in cui la bonifica di zone di terreno di cui al punto b debba essere eseguita in presenza d'acqua, l'APPALTATORE dovrà provvedere ai necessari emungimenti per mantenere costantemente asciutta la zona di scavo da bonificare fino ad ultimazione dell'attività stessa; per il rinterro dovrà essere utilizzato materiale selezionato appartenente esclusivamente ai gruppi A1, A2-4 ed A3 (UNI-CNR 10006).

d) Il rinterro degli scavi relativi a fondazioni e manufatti in calcestruzzo dovrà essere effettuato con materiale idoneo opportunamente compattato, secondo le prescrizioni del progetto.

e) Il rinterro di scavi relativi a tubazioni interrate e cavi elettrici sarà effettuato con materiali sabbiosi (o comunque con materiali che durante l'operazione di rinterro non danneggino dette installazioni).

f) La sistemazione delle aree superficiali dovrà essere effettuata con materiali idonei sia provenienti dagli scavi che di fornitura dell'APPALTATORE, e dovrà essere effettuata con spandimento a strati procedendo alla regolarizzazione delle pendenze secondo le indicazioni del progetto.

g) Per la formazione del corpo dei rilevati potranno essere impiegati frammenti rocciosi delle dimensioni non maggiori di 20 cm così da poter formare strati dello spessore massimo di 50 cm. Da un punto di vista litologico è da escludere l'impiego di materiali provenienti da marne, argilliti, filladi e micascisti o da rocce soggette a fenomeni di alterazione.

5.6.2)
Prescrizioni ed oneri generali

a) In merito alla individuazione dei materiali provenienti dagli scavi e riutilizzabili per la costruzione delle opere in terra, sarà cura ed onere dell'APPALTATORE, prima dell'inizio dei lavori, esperire una campagna di indagini allo scopo di fornire alla DIREZIONE LAVORI una esauriente documentazione sia per quanto attiene le caratteristiche fisico-meccaniche dei materiali che per quanto concerne la disponibilità in funzione delle esigenze quantitative e temporali derivanti dal programma di esecuzione dei lavori.
   Qualora i quantitativi dei materiali individuati fossero insufficienti alle esigenze di costruzione, sarà cura dell'APPALTATORE presentare anche un'analoga documentazione relativa alle cave di prestito.

b) La provenienza ed il tipo di materiale da utilizzare dovranno essere preventivamente comunicati alla DIREZIONE LAVORI;

c) Sarà cura dell'APPALTATORE provvedere all'aerazione ed alla fornitura dell'acqua necessaria per ottenere l'umidificazione ottimale, ai fini della compattazione, dei materiali utilizzati per i rinterri ed i rilevati.

Riproduzione del documento .
Protocollo n. 0029366/2022 del 25/07/2022

d) In presenza di paramenti flessibili e murature laterali la compattazione a ridosso delle opere dovrà essere tale da escludere una riduzione nell'addensamento e nel contempo il danneggiamento delle opere stesse.
In particolare si dovrà evitare che i grossi rulli vibranti operino ad una distanza inferiore a 1.5 m. da opere preesistenti.
A ridosso dei manufatti l'APPALTATORE dovrà usare mezzi di compattazione leggeri quali piastre vibranti, rulli azionati a mano, provvedendo a garantire i requisiti di deformabilità e densità richiesti anche operando su strati di spessore ridotto. Nella formazione di tratti di rilevato rimasti in sospeso per la presenza di tombini, canali, cavi etc. si dovrà garantire la continuità con la parte realizzata impiegando materiali e livelli di compattazione identici.

e) Sarà cura dell'APPALTATORE fare effettuare le prove in sito e di laboratorio previste dalla "Specifica di Controllo Qualità", così come quelle integrative che la DIREZIONE LAVORI ritenesse necessarie per accertare la qualità del lavoro.

f) Per consentire la effettuazione delle prove in tempi congruenti con le esigenze di avanzamento dei lavori, l'APPALTATORE dovrà provvedere alla installazione in cantiere di uno o più laboratori attrezzati per la esecuzione delle prove previste dalla "Specifica di Controllo Qualità".
Il laboratorio di cantiere dovrà avvalersi di personale qualificato e numericamente adeguato al quantitativo di prove da eseguire.

g) Sarà cura dell'APPALTATORE provvedere al controllo e al contenimento di acque di falda e superficiali, provvedendo alla costruzione delle opere di drenaggio definitive ed alla realizzazione di tutte le opere provvisionali (well-point, palancolate, deviazioni, aggottamenti, etc.) atte a garantire la qualità del lavoro da eseguire ed a garantire altresì il regolare deflusso delle acque.

h) Sarà cura dell'APPALTATORE, provvedere alla fornitura ed al trasporto dei materiali provenienti da cave di prestito, così come di quelli provenienti dagli scavi.

i) Nel caso in cui, in qualsiasi fase di lavoro, siano rinvenuti oggetti o materiali di valore od oggetti tutelati dalle leggi vigenti, l'APPALTATORE dovrà scrupolosamente attenersi a quanto prescritto dal Contratto.

l) Sarà onere dell'APPALTATORE provvedere alla profilatura delle scarpate, delle banchine e dei cigli ed alla costruzione degli arginelli se previsti, nonché alla maggiorazione delle dimensioni di progetto dei rilevati, per tener conto dell'assestamento delle terre, affinché all'epoca del collaudo i rilevati eseguiti abbiano dimensioni non inferiori a quelle previste nel progetto costruttivo.

m) Sarà onere dell'APPALTATORE il trasporto e lo smaltimento a discarica autorizzata di tutto il materiale di risulta (non idoneo al riutilizzo o comunque esuberante) proveniente dagli scavi o da scarti di vagliatura del materiale accantonato per il riutilizzo.

n) Sarà cura dell'APPALTATORE, durante tutte le fasi di lavorazione, provvedere alla protezione e conservazione dei manufatti esistenti ed all'eventuale ricostruzione, in caso di danneggiamento o temporanea rimozione, nello stato in cui si trovavano prima della effettuazione dei lavori.

o) Sarà cura dell'APPALTATORE provvedere alla pulizia, manutenzione e ripristino del manto stradale, sia relativamente alle strade di cantiere che alla viabilità esterna, in modo da preservare l'integrità delle superfici stradali percorse dai mezzi dell'APPALTATORE e di garantire costantemente la percorribilità delle strade anche in relazione agli aspetti concernenti la sicurezza.

Riproduzione del documento . Protocollo n. 0029366/2022 del 25/07/2022

p) Sarà cura dell'APPALTATORE provvedere programmare i lavori conformemente alle fasi costruttive previste in progetto e verificare che i dati provenienti dal monitoraggio in corso d'opera siano rispondenti a quelli previsti in progetto. Nel caso in cui si verifichino delle differenze, dovrà essere tempestivamente informata la DIREZIONE DEI LAVORI. Sarà inoltre onere dell'APPALTATORE raccogliere e consegnare alla DIREZIONE DEI LAVORI i dati del monitoraggio, con cadenza almeno mensile.

5.6.3)
Controlli

L'incidenza delle prove definita nelle specifiche di Controllo Qualità deve ritenersi come livello minimo; tale incidenza dovrà essere incrementata in ragione della discontinuità granulometrica dei materiali portati a rilevato o rinterro e della variabilità nelle procedure di compattazione.

L'APPALTATORE potrà eseguire le prove di controllo in proprio o tramite un laboratorio qualificato dall'APPALTATORE e approvato dalla DIREZIONE LAVORI.

Il personale addetto dovrà essere di provata esperienza ed affidabilità; il numero dei tecnici nonché quello delle attrezzature effettivamente disponibili dovrà essere tale da poter esperire le prove in sito ed in laboratorio con tempestività, continuità e con le frequenze previste.
Le prove di laboratorio dovranno essere eseguite in una sede adeguatamente attrezzata e capiente distaccata presso il cantiere dell'APPALTATORE ed accessibile alla DIREZIONE LAVORI.

Prima di iniziare i lavori l'APPALTATORE dovrà trasmettere alla DIREZIONE LAVORI l'elenco del personale, delle attrezzature di prova nonché i certificati di calibrazione e taratura delle apparecchiature; durante i lavori l'esito delle prove dovrà essere trasmesso tempestivamente su appositi moduli.

Tutti gli oneri conseguenti alla effettuazione e certificazione delle prove di cui al presente articolo devono intendersi a totale carico dell'APPALTATORE.

I modelli da applicare per la gestione e la certificazione dei controlli, completi dei relativi certificati sono allegati al documento "Prescrizioni per l'esecuzione di forniture e lavori in assicurazione qualità".

Prima di iniziare i lavori in oggetto, l'APPALTATORE dovrà disporre di un P.C.Q. approvato dalla DL, per ogni opera da eseguire.

Le prove saranno eseguite presso il laboratorio, qualificato dall'APPALTATORE e approvato dalla DIREZIONE LAVORI, o, in situ, dal personale dello stesso laboratorio qualificato; l'esito di ciascuna prova verrà riportato su un apposito certificato, ed allegato al P.C.Q. e farà parte del dossier di qualità dell'opera.

Per le prove in situ, su ciascun certificato dovrà essere chiaramente indicato:
- l'opera di riferimento
- le caratteristiche identificative del lotto testato
- la data di esecuzione del test
- i risultati ottenuti
- il nome e firma del controllore

Per le prove di piastra su ciascun certificato dovrà essere chiaramente indicato:
- l'opera di riferimento
- la provenienza del materiale testato, con indicazione del lotto o qualsiasi altro elemento identificativo;
- il nominativo dell'operatore che ha eseguito la prova;

Riproduzione del documento . Protocollo n. 0029366/2022 del 25/07/2022

- data e luogo della prova;
- visto di chi ha approvato l'emissione del certificato;

L'esito di tutte le prove e di tutti i controlli effettuati dovrà essere trasmesso alla DIREZIONE LAVORI.
La DIREZIONE LAVORI potrà indicare, a sua discrezione, i punti per il campionamento dei materiali e per l'esecuzione delle prove in situ.

5.6.4) Controlli sugli scavi

Il modello da applicare per la gestione e la certificazione dei controlli è il P.C.Q. completo delle relative schede per il controllo delle attività.

Sono richiesti i seguneti controlli:

- Controllo sulla geometria:

Questo controllo sarà eseguito dall'APPALTATORE durante l'esecuzione di ogni singolo scavo o lotto di scavo (scavo di trincee e piani di posa delle opere in terra) ed in ogni caso con la frequenza necessaria affinché gli scavi siano eseguiti secondo le pendenze, le dimensioni, lo stato delle superfici e le quote di progetto.

I risultati delle verifiche finali saranno annotati con la data e la firma del verificatore sull'apposita scheda prevista dal P.C.Q.

- Controllo della densità secca:

Dopo la compattazione si dovrà controllare che la massima densità secca raggiunta sia almeno pari a quella richiesta per ciascuna tipologia di opera in terra.
La prova in oggetto sarà effettuata quando all'APPALTATORE è richiesto di effettuare lavori di compattazione sul fondo dello scavo.
La prova sarà eseguita su ogni singolo scavo, se di dimensioni inferiori a 1000 m2 o su lotti di scavo di 1000 m^2.

- Controllo del modulo di deformazione:

Dopo la compattazione si dovrà controllare che il modulo di deformazione raggiunto e il valore del coefficiente K siano almeno pari a quelli rispettivamente richiesti per ciascuna tipologia di opera in terra.
La prova in oggetto sarà effettuata quando all'APPALTATORE è richiesto di effettuare lavori di compattazione sul fondo dello scavo.
La prova sarà eseguita su ogni singolo scavo, se di dimensioni inferiori a 1000 m2. o su lotti di scavo di 1000 m^2.

5.6.5) Controlli sui rinterri

Il modello da applicare per la gestione e la certificazione dei controlli è il P.C.Q. completo delle relative schede per il controllo delle attività.

Per le terre trattate a calce, oltre a quanto previsto di seguito, si dovrà fare riferimento a quanto richiesto nell'annesso al presente documento.

- Controlli sui materiali

Sono richiesti i seguneti controlli:

Riproduzione del documento . Protocollo n. 0029366/2022 del 25/07/2022

Prima della posa in opera dei materiali da utilizzare dovrà essere controllato che essi appartengano alle classi ritenute idonee per il tipo di rinterro da effettuare. Il controllo dovrà essere effettuato con le seguenti frequenze minime:

- materiale proveniente da scavo:
  una prova ogni 3.000 mc.

- materiale proveniente da cava:
  non si effettueranno prove in campo ma il materiale dovrà provenire da cava qualificata dall'APPALTATORE e accompagnato da relativo certificato (per ogni lotto omogeneo di materiale) emesso dalla cava, attestante la specifica ed i controlli sulla qualità del materiale in accordo alle procedure di C.Q. Il controllo sulla tipologia del materiale si ridurrà quindi al controllo del certificato

- Controllo della densità secca:

Dopo la compattazione si dovrà controllare che la massima densità secca raggiunta sia almeno pari a quella richiesta per ciascuna tipologia di opera in terra.
Per ciascuno strato di bonifica, dovrà essere eseguita almeno 1 prova ogni 1000 mc, e comunque almeno 1 prova per ogni strato di materiale compattato; per ciascuno strato di riempimento di scavi, dovrà essere eseguita almeno 1 prova ogni 2000 mc, e comunque almeno 1 prova per ogni strato di materiale compattato

- Controllo del modulo di deformazione:

Dopo la compattazione si dovrà controllare che il modulo di deformazione raggiunto e il valore del coefficiente K siano almeno pari a quelli rispettivamente richiesti per ciascuna tipologia di opera in terra.
Per ciascuno strato di bonifica, dovrà essere eseguita almeno 1 prova ogni 1000 mc, e comunque almeno 1 prova per ogni strato di materiale compattato; per ciascuno strato di riempimento di scavi, dovrà essere eseguita almeno 1 prova ogni 2000 mc, e comunque almeno 1 prova per ogni strato di materiale compattato.

- Controllo dello spessore degli strati:

Si dovrà misurare lo spessore dello strato di materiale da compattare (materiale sciolto) e controllare che siano rispettati i valori previsti nei paragrafi precedenti.
Il controllo dovrà essere effettuato per ogni strato steso e almeno ogni 200 m.

Art 5.7
ARMATURE E SBADACCHIATURE SPECIALI PER GLI SCAVI DI FONDAZIONI

Le armature occorrenti per gli scavi di fondazione debbono essere eseguite a regola d'arte ed assicurate in modo da impedire qualsiasi deformazione dello scavo e lo smottamento delle materie. Esse restano a totale carico dell'Appaltatore, essendo compensate col prezzo di elenco per lo scavo finché il volume del legname non supera il ventesimo del volume totale dello scavo nella parte le cui pareti vengono sostenute da armature. Quando il volume dei legnami supera invece tale limite, le armature sono pagate col compenso previsto in elenco e che si applica al volume dei legnami e tavole in opera per la parte eccedente il ventesimo di cui sopra, rimanendo gli eventuali materiali di ricavo dalla demolizione delle armature in proprietà dell'Appaltatore.

Art. 5.8
SCOGLIERE

Generalità

Riproduzione del documento .
Protocollo n. 0029366/2022 del 25/07/2022

All'atto esecutivo si dovrà verificare che le caratteristiche fisico meccaniche dei terreni di fondazione siano conformi alle ipotesi adottate nelle verifiche progettuali.

Rientrano nelle opere a gettata:
- le scogliere soffolte a massi naturali o artificiali;
- gli imbasamenti a scogliera per le dighe di tipo misto e per le banchine a gravità;
- le scogliere di rivestimento per le banchine a scarpa.

La realizzazione delle varie parti di un'opera a gettata deve avvenire procedendo dal basso verso l'alto e dall'interno verso l'esterno.

Il programma operativo dei lavori dovrà essere indicato dall'Impresa nel rispetto del tempo utile contrattuale e sottoposto all'approvazione della Direzione dei Lavori.

La Direzione dei Lavori si riserva la facoltà di rimandare al bilico uno o più massi o addirittura tutto il carico per sottoporlo a nuove verifiche di peso ogni volta che sorga il dubbio che il peso dichiarato nelle bollette d'accompagnamento sia errato, o che nel carico vi siano massi aventi un peso minore di quello prescritto o, infine, quando risulti o si possa temere una qualunque altra irregolarità; e ciò senza che spetti indennità alcuna all'Appaltatore.

Per le opere di particolare importanza dovrà essere installato in idoneo fondale e in posizione significativa, a cura e spese dell'impresa, un sistema di misura delle caratteristiche ondose incidenti. Le specifiche tecniche degli apparecchi (del tipo accelerometrico, a pressione, ad ultrasuoni, ovvero a sonda capacitativa) dovranno essere approvate dalla Direzione dei Lavori.
In ogni caso il sistema di misura dovrà fornire, in tempo reale, i cronogrammi delle escursioni di altezza d'onda ad intervalli costanti di venti minuti e per una durata in continuo non inferiore a cinque minuti. Il valore di soglia dell'altezza d'onda, al di sopra della quale si ritiene necessaria la registrazione, verrà fissato dalla Direzione dei Lavori e comunque non sarà inferiore ad un metro.

5.8.1)
Qualità, classificazione e provenienza dei materiali da scogliera in massi naturali

I massi e scapoli per scogliera dovranno essere, di natura calcarea, corrispondere ai requisiti essenziali, essere costituiti da pietra dura e compatta, scevra di cappellaccio, non presentare piani di sfaldamento o incrinature; non alterarsi al contatto dell'acqua o per effetto del gelo; in particolare avere massa volumica non inferiore a kg. 2400 a metro cubo, resistenza a compressione non inferiore a 30 kg/cmq.

Il risultato della prova all'usura per attrito radente, cui i campioni delle rocce di provenienza devono venire pure sottoposti, secondo R.D. 16/11/39, N° 2234, non deve essere superiore a 3 (tre).

Le prove di resistenza del materiale alla compressione, all'abrasione, alla gelività, saranno effettuate secondo le norme per l'accettazione pietre naturali da costruzione approvata con R.D. 16 novembre 1939, n. 2232.

Per la realizzazione delle opere oggetto dell'appalto sono stati prescelti materiali del tipo e del peso seguenti così classificati:
a) Pietrame scapolo di cava;
b) Massi naturali di 1° categoria, del peso singolo da 0.50 a tonn. 1;
c) Massi naturali di 2° categoria del peso singolo da 1.01 a 3 tonn.;
d) Massi naturali di 3° categoria, del peso singolo da 3.01 a 7 tonn.;

Le scogliere in massi naturali, sono definite nelle seguenti categorie:
a) scogli (o massi);
b) tout venant di cava.

Gli scogli vengono impiegati per costituire strati filtro e mantellate di rivestimento; essi sono suddivisi in categorie, definite dal peso minimo e massimo degli elementi ammessi in ogni singola categoria.

Il tout venant di cava è costituito da materiale di cava con diametro compreso tra 0,02 e 50 cm, distribuito secondo una curva granulometrica indicata negli elaborati di progetto.

Riproduzione del documento . Protocollo n. 0029366/2022 del 25/07/2022

La percentuale in peso di materiale di diametro inferiore a 60 cm deve essere al massimo pari al 10%.

In genere i materiali occorrenti per la costruzione delle opere proverranno da ditte fornitrici o da cave e località che l'impresa riterrà di sua convenienza, purché gli stessi siano rispondenti ai requisiti di cui al presente Capitolato Speciale.

All'impresa resta la piena responsabilità circa i materiali adoperati o forniti durante l'esecuzione dei lavori, essendo essa tenuta a controllare che tutti i materiali corrispondano alle caratteristiche prescritte e a quelle dei campioni esaminati, o fatti esaminare, dalla Direzione dei Lavori.

5.8.2)
Costruzione della scogliera

Le varie parti dell'opera a gettata devono corrispondere sia per categoria, che per quantità alle indicazioni progettuali esplicitate negli elaborati che costituiscono parte integrante del contratto di appalto.

I massi di pietra naturale per gettate o scogliere debbono avere il maggior peso specifico possibile, essere di roccia viva e resistente non alterabile all'azione dell'acqua. L'Appaltatore deve impiegare per il sollevamento, trasporto e collocamento in opera dei massi, quegli attrezzi, meccanismi e mezzi d'opera che saranno riconosciuti più adatti per la buona esecuzione del lavoro e per evitare che i massi abbiano a subire avarie.

Le scogliere saranno formate incastrando con ogni diligenza i massi gli uni agli altri, in modo da costituire un tutto compatto e regolare, di quelle forme e dimensioni prescritte dagli elaborati grafici, dal contratto o stabilite dalla Direzione dei Lavori.

Il volume minimo dei massi da impiegarsi dovrà essere tale da realizzare una delle seguenti condizioni:

- minimo 0.80 m di dimensioni;
- minimo 30 q.li di peso ogni masso.

I materiali di cava per la formazione del nucleo e gli scogli fino a 7000 kg potranno essere versati direttamente da automezzi o da bettoline. I massi di peso superiore dovranno essere posizionati individualmente con attrezzature opportune.

In casi particolari il Progettista può prescrivere modalità speciali di costruzione della scogliera.

La costruzione deve essere effettuata a tutta sagoma salvo l'eventuale massiccio di sovraccarico, procedendo per tratte successive che, salvo quella terminale, non devono avere lunghezze superiori a 10 m (dieci) e che dovranno essere rapidamente completate secondo la sagoma di progetto, ponendo ogni cura per realizzare una perfetta continuità tra le varie tratte.

La mantellata in prima fase può essere eseguita secondo una sagoma diversa da quella definitiva, purché venga raggiunta una quota di sommità tale da evitare danni in conseguenza di mareggiate nel corso dei lavori.

Dopo l'ultimazione dei successivi tratti di scogliera la Direzione dei Lavori ne eseguirà il rilievo e, in base a tale lavoro di ricognizione, disporrà quello che ancora l'impresa dovrà fare affinché il lavoro pervenga a regolare compimento; in particolare, disporrà i necessari lavori di rifiorimento, ove la scogliera risulti deficiente, rispetto alla sagoma assegnata.

Si ammette che la sagoma esecutiva della scogliera, rispetto a quella di progetto, possa discostarsi al massimo di più o meno 0.20 m. L'eccedenza non potrà venire comunque contabilizzata.

In qualsiasi momento, i rilievi delle scogliere eseguite potranno essere ripetuti per constatare e riparare ogni eventuale deficienza o degrado senza che per l'esecuzione di tali rilievi o riparazioni spetti indennità alcuna all'impresa.

I massi il cui versamento o collocamento fosse male eseguito o eseguito contrariamente alle disposizioni della Direzione dei Lavori, o che fossero caduti fuori della zona dei lavori, non verranno contabilizzati, fermo restando l'obbligo all'impresa di rimuoverli a sue spese trasportandoli in luogo ove non possano produrre ingombri od inconvenienti, ovvero a salparli se caduti in mare e collocarli dove verrà indicato dalla Direzione dei Lavori.

Riproduzione del documento .
Protocollo n. 0029366/2022 del 25/07/2022

In caso di forza maggiore documentata mediante andamento o attraverso dati del Servizio Mareografico, verranno riconosciuti e compensati solo i danni subiti dalla scogliera eseguita in tutti i suoi strati e rilevata dalla Direzione dei Lavori, nonché i danni verificatisi nelle tratte in corso di esecuzione di lunghezza non superiore a 1.00 m.

I danni subiti dalla sagoma incompleta, ma non condotta secondo le modalità descritte nel presente Capitolato, rimangono a carico dell'impresa.

- ***Nucleo in tout-venant***

Il nucleo di tout-venant delle opere a scogliera sarà eseguito via terra mediante lo scarico diretto da camion avendo cura di realizzare la sagoma di progetto nonché le relative scarpate. Man mano che si procederà alla costruzione del nucleo, si procederà anche alla formazione degli strati più esterni, la cui posa in opera verrà effettuata a mezzo di gru operanti dal nucleo.

Nella formazione del nucleo l'appaltatore dovrà porre particolare cura nella realizzazione della scarpata interna, sulla quale è prevista la posa in opera del pacchetto impermeabile, che dovrà risultare perfettamente livellata e libera da elementi lapidei a spigoli vivi e/o sporgenti che potrebbero provocare la foratura della geomembrana.

L'Appaltatore potrà disporre provvisoriamente (a sua cura e spese) sopra la superficie del nucleo uno strato di materiale lapideo per rendere possibile il transito dei veicoli, dovrà però rimuovere detto materiale quando verrà meno lo scopo per cui è stato applicato.

- ***Mantellate in massi naturali***

Le mantellate di massi naturali saranno eseguite via terra avendo cura di realizzare lo spessore e la sagoma di progetto, nonché le pendenze delle relative scarpate.

Nella formazione delle mantellate di protezione esterne l'Appaltatore dove posizionare con cura i massi in modo da garantire un idoneo grado di incastro tra i massi stessi ed un'adeguata porosità della scogliera (non inferiore a 30 %).

5.8.3)
Prove e controlli incorso d'opera

La rispondenza dei materiali di cava ai requisiti specificati verrà verificata con controlli periodici da effettuarsi in cava od a piè d'opera. La frequenza e le modalità dei controlli verranno stabilite dalla Direzione dei Lavori in base al tipo di materiale ed ai quantitativi da approvvigionare nelle varie fasi di costruzione.

Il controllo verrà effettuato su un campione di materiali che possa essere considerato rappresentativo delle caratteristiche della categoria in esame ed avente quindi peso complessivo proporzionato al peso degli elementi di dimensioni maggiori presenti nella categoria stessa.

I controlli dovranno accertare che tutte le categorie previste soddisfino a giudizio insindacabile della Direzione Lavori i seguenti requisiti generali:

- l'assenza di elementi aventi peso singolo inferiore ai limiti minimi fissati;
- il buon assortimento delle diverse pezzature nell'ambito di ogni categoria;
- la presenza di quantitativi adeguati di elementi aventi peso singolo prossimo al limite superiore di ciascuna categoria.

In particolare si dovrà controllare:

- per le categorie di massi: che almeno il 90 % in peso del campione sia costituito da elementi aventi peso singolo uguale o superiore al peso medio della categoria.

In qualsiasi momento potranno essere effettuati i rilievi delle scogliere eseguite per constatare e riparare ogni eventuale deficienza o degradazione senza che per l'esecuzione di tali rilievi o riparazioni l'Appaltatore possa pretendere compensi di sorta; potrà altresì, senza dar diritto a speciali compensi, essere ordinata l'ispezione da parte di un sommozzatore di fiducia della Stazione Appaltante, essendo in tal caso obbligato l'Appaltatore a fornire tutto ciò che possa occorrere per effettuare detta ispezione subacquea.

I massi il cui versamento o collocamento fosse male eseguito contrariamente alle disposizioni della Direzione, o che fossero caduti fuori dalla zona dei lavori, non verranno contabilizzati, fermo restando l'obbligo all'Appaltatore di rimuoverli a sue spese trasportandoli in luogo ove non possano produrre ingombri od inconvenienti, ovvero a salparli, se caduti in mare, e collocarli dove verrò indicato dalla Direzione dei Lavori.

Riproduzione del documento .
Protocollo n. 0029366/2022 del 25/07/2022

5.8.4)
Numerazione e taratura dei mezzi di trasporto

I mezzi da impiegare per il trasporto dei massi via terra devono essere distinti dalla propria targa o dal contrassegno permanente a cui corrisponderà la tara a vuoto, accertata da regolare pesatura i cui risultati dovranno essere riportati in apposito verbale.

Analogamente i pontoni e gli altri mezzi adibiti al trasporto dei massi via mare devono essere contrassegnati con una matricola d'identificazione ed essere stazzati col seguente sistema: per la taratura del mezzo, in bacino perfettamente calmo si segna a poppa, a prua e nelle fiancate, la linea di immersione a vuoto; si esegue poi un primo carico parziale e si segna la nuova linea di immersione; quindi si esegue un secondo carico dello stesso peso del primo e si segna la nuova linea di immersione, e così di seguito, fino a carico completo, avendo cura di distribuire regolarmente il materiale nello scafo allo scopo di evitare sbandamenti longitudinali o trasversali.

A bordo dei galleggianti non devono trovarsi, durante le operazioni di stazzatura, altri oggetti ed attrezzi oltre a quelli di dotazione fissa, che devono essere elencati nel verbale di stazzatura e così pure, durante il rilevamento della immersione dei galleggianti, sia all'atto della stazzatura, sia all'atto dei controlli del carico, il mezzo non deve essere gravato di carichi accidentali.

La Direzione dei Lavori può sempre richiedere controlli della taratura e stazzatura iniziali:

in ogni caso detti controlli devono farsi ad intervalli di tempo regolari di 1 mesi ed ogni volta che i mezzi terrestri o navali venissero comunque riparati o trasformati. Sia la taratura che la stazzatura iniziali che le successive tarature e stazzature di controllo, vanno fatte tutte a spese dell'impresa ed in contraddittorio con la Direzione dei Lavori, redigendosi, per ogni operazione, regolare verbale.

L'Impresa è tenuta ad adottare tutte quelle cure e cautele che valgano a garantire la buona riuscita delle operazioni ottemperando anche in questo campo a tutte le disposizioni che la Direzione dei Lavori riterrà di impartire.

5.8.5)
Pesatura dei massi e registrazione

Di norma ogni mezzo di trasporto dovrà contenere, per ciascun viaggio, massi di una unica categoria. L'operazione di pesatura verrà effettuata in contraddittorio tra i rappresentanti della Direzione Lavori e dell'Appaltatore; le parti firmeranno le bollette madre ed un numero di figlie secondo quanto disposto dalla Direzione Lavori.

Per le operazioni di pesatura l'Appaltatore disporrà di uno o più bilici secondo le disposizioni della Direzione Lavori rimanendo a tutto suo carico ogni spesa ed onere relativo alle operazioni di pesatura ivi compreso l'impianto dei bilici ed il relativo controllo iniziale, quelli periodici da parte del competente Ufficio Metrico di Pesi e Misure, le eventuali riparazioni dei bilici.

In casi particolari, riconosciuti dalla Direzione dei Lavori mediante ordine di servizio, la determinazione del peso dei massi naturali può essere effettuata mediante mezzi galleggianti stazzati.

Il peso dei carichi viene espresso in tonnellate e frazioni di tonnellate fino alla terza cifra decimale; se ne detrae la tara del veicolo e della cassa, nonché il peso dei cunei o scaglioni usati per fermare i massi di maggiore dimensione, ottenendo così il peso netto che viene allibrato nei registri contabili.

L'Appaltatore dovrà fornire i bollettari; ciascuna bolletta sarà datata ed oltre al peso netto dovrà portare il peso lordo, il numero d'ordine e la targa del veicolo, nonché la categoria del materiale portato.

Ad ogni veicolo o cassone carico corrisponderà quindi una serie di bollette di cui la madre resterà al personale dell'Amministrazione che effettua la pesatura e le figlie in genere verranno consegnate al rappresentante dell'Appaltatore, al conducente del mezzo ed al personale dell'Amministrazione che sorveglierà il versamento del materiale in opera.

Lo scarico non può essere mai iniziato senza autorizzazione della Direzione dei lavori; questi, prima di autorizzare il versamento, controlla il carico; eseguito lo scarico verifica se lo zero della

Riproduzione del documento .
Protocollo n. 0029366/2022 del 25/07/2022

scala di stazza corrisponde alla linea di galleggiamento; quindi completa le bollette apponendovi la propria firma.

Il materiale comunque perduto lungo il trasporto non potrà essere contabilizzato.

Oltre a quanto stabilito nel presente Capitolato, la Direzione dei lavori ha la più ampia facoltà di aggiungere tutte quelle condizioni che ritenga più opportune per assicurare la buona riuscita delle operazioni di pesatura, nonché l'efficienza dei controlli sui pesi dei carichi, sulla regolarità dei trasporti e sul collocamento in opera dei massi.

Nessuno speciale compenso o indennità può riconoscersi all'impresa per il tempo necessario alle operazioni di taratura, stazzatura, pesatura dei materiali o per controlli su dette operazioni.

I materiali che non posseggano i requisiti di classificazione previsti per l'impiego non verranno accettati e dovranno essere sollecitamente rimossi a cura e spese dell'impresa.

L'Amministrazione si riserva la facoltà di effettuare il controllo dei quantitativi occorsi anche mediante rilievi di 1ª e 2ª pianta, adottando le maglie e le metodologie più idonee.

5.8.6)
Scogliera in Massi con talee

La scogliera a difesa della sponda sarà eseguita con massi provenienti da cave o dall'alveo, di forma all'incirca parallelepipeda, di volume non superiore a 2 mc. I massi saranno posti in opera con adatti mezzi meccanici in modo che tra masso e masso vi sia il minor vuoto possibile. I vuoti saranno intasati con terreno vegetale e tra i massi verranno inserite le talee di lunghezza non inferiore a 0.50 m ed in numero di 3 talee/mq, al di sopra dell'ultima fila di massi si dovranno collocare talee di Salix sp. nella misura di 3 talee/mq. Fermo restando quanto prescritto dall'articolo circa la provenienza del materiale, resta stabilito che tutte le pratiche e gli oneri inerenti la ricerca, occupazione, apertura e gestione delle cave per ricavare i massi da impiegare nelle scogliere sono ad esclusivo carico dell'imprenditore, rimanendo la Stazione Appaltante sollevata dalle condizioni di qualsiasi difficoltà che l'imprenditore stesso potesse incontrare al riguardo.

L'impresa sarà sempre tenuta a fornire il materiale anche se, per far fronte a tale impegno, dovesse cambiare la qualità del materiale oppure abbandonare la cava o la località di provenienza già ritenuta idonea, per attivarne un'altra. Tutto ciò senza che l'imprenditore possa avanzare pretese di speciali compensi e indennità.

5.8.7)
Platee e scogliere in massi cementati

Lo spessore della plateazione in massi cementati presenterà uno spessore pari ad almeno 150 cm; i massi dovranno avere le caratteristiche descritte al paragrafo relativo, alla sezione riguardante la qualità dei materiali.

I massi aventi le caratteristiche indicate, saranno messi in opera previa opportuna compattazione del piano di posa, intasando successivamente gli spazi presenti tra un masso e l'altro mediante un getto di calcestruzzo, della classe prevista in progetto.

Negli spazi presenti nei massi, andranno posati dei tubi verticali in PVC, aventi diametro indicato negli elaborati progettuali, disposti a quinconce con maglia pari a 2.00 m.

Art. 5.9
OPERE E STRUTTURE DI CALCESTRUZZO

5.9.1)
Generalità

Impasti di Calcestruzzo

Gli impasti di calcestruzzo dovranno essere eseguiti in conformità di quanto previsto dal D.M. 17 gennaio 2018 e dalle relative norme vigenti.

Riproduzione del documento . Protocollo n. 0029366/2022 del 25/07/2022

La distribuzione granulometrica degli inerti, il tipo di cemento e la consistenza dell'impasto, devono essere adeguati alla particolare destinazione del getto ed al procedimento di posa in opera del conglomerato.

Il quantitativo d'acqua deve essere il minimo necessario a consentire una buona lavorabilità del conglomerato tenendo conto anche dell'acqua contenuta negli inerti.

Partendo dagli elementi già fissati il rapporto acqua-cemento, e quindi il dosaggio del cemento, dovrà essere scelto in relazione alla resistenza richiesta per il conglomerato.

L'impiego degli additivi dovrà essere subordinato all'accertamento della assenza di ogni pericolo di aggressività e devono essere conformi alla norma europea armonizzata UNI EN 934-2.

L'acqua di impasto, ivi compresa l'acqua di riciclo, dovrà essere conforme alla norma UNI EN 1008.

L'impasto deve essere fatto con mezzi idonei ed il dosaggio dei componenti eseguito con modalità atte a garantire la costanza del proporzionamento previsto in sede di progetto.

Nei calcestruzzi è ammesso l'impiego di aggiunte, in particolare di ceneri volanti, loppe granulate d'altoforno e fumi di silice, purché non ne vengano modificate negativamente le caratteristiche prestazionali.

Le ceneri volanti devono soddisfare i requisiti della norma europea armonizzata UNI EN 450-1. Per quanto riguarda l'impiego si potrà fare utile riferimento ai criteri stabiliti dalle norme UNI EN 206 ed UNI 11104.

I fumi di silice devono soddisfare i requisiti della norma europea armonizzata UNI EN 13263-1. Per i calcestruzzi preconfezionati si fa riferimento alla norma UNI EN 206.

Riproduzione del documento . Protocollo n. 0029366/2022 del 25/07/2022

Controlli sul Calcestruzzo

Per i controlli sul calcestruzzo ci si atterrà a quanto previsto dal D.M. 17 gennaio 2018.

Il calcestruzzo viene individuato tramite la resistenza caratteristica a compressione secondo quanto specificato nel suddetto D.M.

Il calcestruzzo deve essere prodotto in regime di controllo di qualità, con lo scopo di garantire che rispetti le prescrizioni definite in sede di progetto.

Il controllo di qualità del calcestruzzo si articola nelle seguenti fasi:

- Valutazione preliminare della resistenza;
- Controllo di produzione;
- Controllo di accettazione;
- Prove complementari.

Le prove di accettazione e le eventuali prove complementari, compresi i carotaggi, sono eseguite e certificate dai laboratori di cui all'art. 59 del d.P.R. n. 380/2001.

Il costruttore resta comunque responsabile della qualità del calcestruzzo posto in opera, che sarà controllata dal Direttore dei Lavori, secondo le procedure di cui al punto 11.2.5 del D.M. 17 gennaio 2018.

Resistenza al Fuoco

Le verifiche di resistenza al fuoco potranno eseguirsi con riferimento a UNI EN 1992-1-2.

5.9.2)
Norme per il cemento armato normale

Nella esecuzione delle opere di cemento armato normale l'Appaltatore dovrà attenersi a quanto contenuto nel d.P.R. 380/2001 e s.m.i., nelle norme tecniche del D.M. 17 gennaio 2018 e nella relativa normativa vigente.

Armatura delle travi

Negli appoggi di estremità all'intradosso deve essere disposta un'armatura efficacemente ancorata, calcolata coerentemente con il modello a traliccio adottato per il taglio e quindi applicando la regola della traslazione della risultante delle trazioni dovute al momento flettente, in funzione dell'angolo di inclinazione assunto per le bielle compresse di calcestruzzo.

Le travi devono prevedere armatura trasversale costituita da staffe con sezione complessiva non inferiore ad Ast = 1,5 b mm^2/m essendo b lo spessore minimo dell'anima in millimetri, con un minimo di tre staffe al metro e comunque passo non superiore a 0,8 volte l'altezza utile della sezione.

In ogni caso, almeno il 50% dell'armatura necessaria per il taglio deve essere costituita da staffe.

Armatura dei pilastri

Nel caso di elementi sottoposti a prevalente sforzo normale, le barre parallele all'asse devono avere diametro maggiore od uguale a 12 mm e non potranno avere interassi maggiori di 300 mm.

Le armature trasversali devono essere poste ad interasse non maggiore di 12 volte il diametro minimo delle barre impiegate per l'armatura longitudinale, con un massimo di 250 mm. Il diametro delle staffe non deve essere minore di 6 mm e di ¼ del diametro massimo delle barre longitudinali.

Copriferro e interferro

L'armatura resistente deve essere protetta da un adeguato ricoprimento di calcestruzzo.

Al fine della protezione delle armature dalla corrosione, lo strato di ricoprimento di calcestruzzo (copriferro) deve essere dimensionato in funzione dell'aggressività dell'ambiente e della sensibilità delle armature alla corrosione, tenendo anche conto delle tolleranze di posa delle armature.

Per consentire un omogeneo getto del calcestruzzo, il copriferro e l'interferro delle armature devono essere rapportati alla dimensione massima degli inerti impiegati.

Il copriferro e l'interferro delle armature devono essere dimensionati anche con riferimento al necessario sviluppo delle tensioni di aderenza con il calcestruzzo.

Ancoraggio delle barre e loro giunzioni

Le armature longitudinali devono essere interrotte ovvero sovrapposte preferibilmente nelle zone compresse o di minore sollecitazione.

La continuità fra le barre può effettuarsi mediante:

- sovrapposizione, calcolata in modo da assicurare l'ancoraggio di ciascuna barra. In ogni caso la lunghezza di sovrapposizione nel tratto rettilineo deve essere non minore di 20 volte il diametro della barra. La distanza mutua (interferro) nella sovrapposizione non deve superare 4 volte il diametro;
- saldature, eseguite in conformità alle norme in vigore sulle saldature. Devono essere accertate la saldabilità degli acciai che vengono impiegati, nonché la compatibilità fra metallo e metallo di apporto nelle posizioni o condizioni operative previste nel progetto esecutivo;
- giunzioni meccaniche per barre di armatura. Tali giunzioni sono qualificate secondo quanto indicato al punto 11.3.2.9 del D.M. 17 gennaio 2018.

Per barre di diametro Ø>32 mm occorrerà adottare particolari cautele negli ancoraggi e nelle sovrapposizioni.

Nell'assemblaggio o unione di due barre o elementi di armatura di acciaio per calcestruzzo armato possono essere usate giunzioni meccaniche mediante manicotti che garantiscano la continuità. Le giunzioni meccaniche possono essere progettate con riferimento a normative o documenti di comprovata validità.

Tutti i progetti devono contenere la descrizione delle specifiche di esecuzione in funzione della particolarità dell'opera, del clima, della tecnologia costruttiva.

In particolare il documento progettuale deve contenere la descrizione dettagliata delle cautele da adottare per gli impasti, per la maturazione dei getti, per il disarmo e per la messa in opera degli elementi strutturali. Analoga attenzione dovrà essere posta nella progettazione delle armature per quanto riguarda: la definizione delle posizioni, le tolleranze di esecuzione e le modalità di piegatura. Si potrà a tal fine fare utile riferimento alla norma UNI EN 13670 "Esecuzione di strutture di calcestruzzo".

5.9.3)

Riproduzione del documento . Protocollo n. 0029366/2022 del 25/07/2022

Norme ulteriori per il cemento armato precompresso

Nella esecuzione delle opere di cemento armato precompresso l'Appaltatore dovrà attenersi a quanto contenuto nel d.P.R. 380/2001 e s.m.i., nelle norme tecniche del D.M. 17 gennaio 2018 e nella relativa normativa vigente.

I sistemi di precompressione con armature, possono essere a cavi scorrevoli ancorati alle estremità (sistemi post-tesi) o a cavi aderenti (sistemi pre-tesi).

La condizione di carico conseguente alla precompressione si combinerà con le altre (peso proprio, carichi permanenti e variabili) al fine di avere le più sfavorevoli condizioni di sollecitazione.

Nel caso della post-tensione, se le armature di precompressione non sono rese aderenti al conglomerato cementizio dopo la tesatura mediante opportune iniezioni di malta all'interno delle guaine (cavi non aderenti), si deve tenere conto delle conseguenze dello scorrimento relativo acciaio-calcestruzzo.

Le presenti norme non danno indicazioni su come trattare i casi di precompressione a cavi non aderenti per i quali si potrà fare riferimento ad UNI EN 1992-1-1.

Nel caso sia prevista la parzializzazione delle sezioni nelle condizioni di esercizio, particolare attenzione deve essere posta alla resistenza a fatica dell'acciaio in presenza di sollecitazioni ripetute.

Esecuzione delle opere in calcestruzzo armato precompresso

L'armatura resistente deve essere protetta da un adeguato ricoprimento di calcestruzzo.

Al fine della protezione delle armature dalla corrosione, lo strato di ricoprimento di calcestruzzo (copriferro) deve essere dimensionato in funzione dell'aggressività dell'ambiente e della sensibilità delle armature alla corrosione, tenendo anche conto delle tolleranze di posa delle armature.

Per consentire un omogeneo getto del calcestruzzo, il copriferro e l'interferro delle armature devono essere rapportati alla dimensione massima degli inerti impiegati.

Il copriferro e l'interferro delle armature devono essere dimensionati anche con riferimento al necessario sviluppo delle tensioni di aderenza con il calcestruzzo.

Nel caso di armature pre-tese, nella testata i trefoli devono essere ricoperti con adeguato materiale protettivo, o con getto in opera.

Nel caso di armature post-tese, gli apparecchi d'ancoraggio della testata devono essere protetti in modo analogo.

All'atto della messa in tiro si debbono misurare contemporaneamente lo sforzo applicato e l'allungamento conseguito. Per prodotti marcati CE si applicano le procedure di controllo previste dalle pertinenti norme europee armonizzate.

La distanza minima netta tra le guaine deve essere commisurata sia alla massima dimensione dell'aggregato impiegato sia al diametro delle guaine stesse in relazione rispettivamente ad un omogeneo getto del calcestruzzo fresco ed al necessario sviluppo delle tensioni di aderenza con il calcestruzzo.

I risultati conseguiti nelle operazioni di tiro, le letture ai manometri e gli allungamenti misurati, vanno registrati in apposite tabelle e confrontate con le tensioni iniziali delle armature e gli allungamenti teorici previsti in progetto.

La protezione dei cavi scorrevoli va eseguita mediante l'iniezione di adeguati materiali atti a prevenire la corrosione ed a fornire la richiesta aderenza.

Per la buona esecuzione delle iniezioni è necessario che le stesse vengano eseguite secondo apposite procedure di controllo della qualità.

5.9.4)
Responsabilità per le opere in calcestruzzo armato e calcestruzzo armato precompresso

Nell'esecuzione delle opere in cemento armato normale e precompresso l'Appaltatore dovrà attenersi strettamente a tutte le disposizioni contenute nel d.P.R. 380/2001 e s.m.i., e nelle norme tecniche vigenti (UNI EN 1991-1-6).

Riproduzione del documento . Protocollo n. 0029366/2022 del 25/07/2022

Nelle zone sismiche valgono le norme tecniche emanate in forza del d.P.R. 380/2001 e s.m.i., e del D.M. 17 gennaio 2018.

Tutti i lavori di cemento armato facenti parte dell'opera appaltata, saranno eseguiti in base ai calcoli di stabilità accompagnati da disegni esecutivi e da una relazione, che dovranno essere redatti e firmati da un tecnico abilitato iscritto all'Albo, e che l'Appaltatore dovrà presentare alla Direzione dei Lavori entro il termine che gli verrà prescritto, attenendosi agli schemi e disegni facenti parte del progetto ed allegati al contratto o alle norme che gli verranno impartite, a sua richiesta, all'atto della consegna dei lavori.

L'esame e verifica da parte della Direzione dei Lavori dei progetti delle varie strutture in cemento armato non esonera in alcun modo l'Appaltatore e il progettista delle strutture dalle responsabilità loro derivanti per legge e per le precise pattuizioni del contratto.

Tutti i prodotti e/o materiali di cui al presente articolo, qualora possano essere dotati di marcatura CE secondo la normativa tecnica vigente, dovranno essere muniti di tale marchio.

5.9.5)
Calcestruzzo di aggregati leggeri

Nella esecuzione delle opere in cui sono utilizzati calcestruzzi di aggregati leggeri minerali, artificiali o naturali, con esclusione dei calcestruzzi aerati, l'Appaltatore dovrà attenersi a quanto contenuto nel d.P.R. 380/2001 e s.m.i., nelle norme tecniche del D.M. 17 gennaio 2018 e nella relativa normativa vigente.

Per le classi di densità e di resistenza normalizzate può farsi utile riferimento a quanto riportato nella norma UNI EN 206.

Valgono le specifiche prescrizioni sul controllo della qualità date nei punti 4.1 e 11.1. del D.M. 17 gennaio 2018.

Art. 5.10
OPERE IN CARPENTERIA METALLICA

Il presente capitolato si applica a tutte le strutture in acciaio, comprese le carpenterie metalliche delle sezioni miste acciaio-calcestruzzo- destinate alla realizzazione di paratie, ponti, viadotti, cavalcavia ed ogni altra opera in cui necessita avere una specifica formazione professionale.

Il presente capitolato è di riferimento inoltre, alle opere minori realizzate in carpenteria metallica quali, ad esempio, passerelle, portali, coperture, ecc.. Diversamente, non si applica alle lamiere grecate e ai profilati a freddo.

L'Appaltatore dovrà fornire alla DL il nominativo del costruttore delle carpenterie metalliche, ovvero il nominativo del centro di trasformazione ed il nominativo dell'officina di produzione della carpenteria metallica, unitamente alla documentazione richiesta per essi dalle vigenti Norme Tecniche per le costruzioni (di seguito semplicemente chiamate NTC).

Il costruttore o l'officina di produzione della carpenteria metallica dovranno essere in possesso di tutti i requisiti richiesti dalle NTC e dalle UNI per i centri di trasformazione delle carpenterie metalliche.

La DL si riserva la facoltà di procedere alla verifica di quanto sopra riportato anche mediante ispezione di personale qualificato.

L'Appaltatore dovrà eseguire le opere nel rispetto delle indicazioni contenute nel progetto esecutivo, nelle NTC, nel presente capitolato e nella norma UNI EN 1090-2 (laddove questa non sia in contrasto con le NTC o con le indicazioni riportate nel presente capitolato) e nelle norme da queste richiamate, tenendo conto delle seguenti indicazioni:

La classe di esecuzione ai sensi della UNI EN 1090-2 sarà quella indicata nelle tavole di progetto.

Riproduzione del documento . Protocollo n. 0029366/2022 del 25/07/2022

Ai sensi del paragrafo 4 della UNI EN 1090-2 la classe delle tolleranze geometriche funzionali sarà la "classe 1".

5.10.1)
Caratteristiche dei materiali

I materiali impiegati nella costruzione di strutture in acciaio dovranno essere conformi al par. 11.3.4.1 (marcatura CE) delle NTC. Si potranno utilizzare anche materiali innovativi per i quali il produttore e/o il Centro di Trasformazione potrà pervenire alla Marcatura CE in conformità a Benestare Tecnici Europei (ETA), ovvero, in alternativa, dovrà essere in possesso di un Certificato di Idoneità Tecnica all'Impiego rilasciato dal Servizio Tecnico Centrale (rif. caso"C)" del par. 11.1 delle NTC).

I materiali impiegati saranno conformi alle vigenti NTC e a quanto indicato nel progetto esecutivo, integrato dalle prescrizioni del c.a.p. 5 della UNI EN 1090-2 e da quanto segue.

Per i piatti non sono richieste condizioni più rigorose di quanto indicato al primo capoverso del par. 5.3.3 della UNI EN 1090-2 e la tolleranza sullo spessore dovrà essere, con rif. al par. 5.3.3 della UNI EN 1090-2, di classe A.

Tutti i bulloni dovranno essere forniti da un unico produttore per l'intero appalto e avere coefficiente K-class pari a 2 (per bulloneria ad attrito).

Le tipologie di acciaio da impiegare nelle strutture saldate dovrà corrispondere al seguente schema (rif. norma UNI-EN-10025) tipologico:

- S275 JO/J2G1;
- S355 JO/J2G1/K2G1/K2G1.

Dove i primi 4 codici alfanumerici indicano la destinazione d'uso dell'acciaio (S=strutturale) e la resistenza caratteristica allo snervamento (275/355 N/mm^2),calcolata per spessori fino a 16mm), mentre i rimanenti codici rappresentano la qualità degli acciai in relazione alla saldabilità e ai valori di resilienza secondo quanto riportato nelle NTC e nella UNI EN 10025.

La scelta della qualità degli acciai in relazione alla saldabilità e ai valori di resilienza è indicata nel progetto esecutivo o, laddove mancante, verrà determinata sulla base della temperatura di minima impiego della opera Ti=Tmin-5°C. La temperatura Ti andrà chiaramente indicata nelle relazioni del progetto d'officina.

La temperatura Tmin è definita come temperatura minima invernale dell'aria nel sito della costruzione con riferimento ad un periodo di ritorno di 50 anni.

In mancanza di adeguate indagini statistiche basate su dati specifici relativi al sito in esame, Tmin dovrà essere calcolata in base alle espressioni riportate nell'Appendice A del presente Capitolato.

Sulla base del valore Ti ottenuto, verrà determinata la resilienza secondo quanto riportato in UNI EN 10025.

In mancanza delle suddette valutazioni sul valore di Ti, le qualità degli acciai non dovranno essere inferiori alla seguente tabella, valida per profili composti saldati:

	sp < 20 [mm]	20 [mm] <sp < 40 [mm]	sp > 40 [mm]
S275	JO	J2	K2
S355	JO	J2	K2

Riproduzione del documento . Protocollo n. 0029366/2022 del 25/07/2022

Per profili laminati e per piastrame non saldato, si potranno utilizzare materiali di grado JO.

In alternativa agli acciai sopra citati, è ammesso l'impiego di materiale autoprotetto, in funzione dello spessore, del tipo S355JOW, S355J2G1W, S355K2G1W, aventi caratteristiche meccaniche equivalenti a quelle dell'acciaio S355JO, S355J2G1 e S355K2G1 UNI-EN 10025.

5.10.2)

Potezioni superficiali

Tutte le strutture in acciaio non autopatinabile dovranno essere protette contro la corrosione in accordo alle prescrizioni del progetto esecutivo e alle specifiche di cui alla sezione "Verniciature" delle presenti Norme Tecniche e, laddove non in contrasto con i precedenti documenti, al c.a.p. 10 e all'appendice F della UNI EN 1090-2.

Il colore di finitura sarà definito dai documenti di progetto esecutivo o, in mancanza di indicazioni specifiche, l'Appaltatore dovrà chiedere istruzioni alla Direzione Lavori.

5.10.3)
Modalità esecuzione

Per l'esecuzione dell'opera l'Appaltatore si atterrà ai capitoli da 6 a 9 della norma UNI EN 1090-2.

Riproduzione del documento .
Protocollo n. 0029366/2022 del 25/07/2022

- ***Progetto da officina***

L'Appaltatore sarà tenuto a presentare in tempo utile, prima dell'approvvigionamento dei materiali e degli appoggi, all'esame ed all'approvazione della D.L. il progetto d'officina delle opere, il quale deve mantenere e preservare i caratteri salienti della struttuire, nonchè quelli estetico funzionali generali e di dettaglio.

Il progetto deovra contenere

1. elaborati grafici costruttivi di dettaglio;
2. una relazione recante evidenza delle modifiche tecniche eventualmente apportate rispetto al progetto esecutivo ed eventuali calcli di verifica secondo le NTC18

In particolare gli elaborati costruttivi saranno composti da:

1. specifiche di esecuzione, che saranno redatte sensi del paragrafo 4 della UNI EN 1090-2 e conterranno solo le informazioni di cui ai punti da "a)" ad "e)" del par. 4.1.1.
2. specifiche di saldatura basate su qualifiche di procedimento in conformità alle UNI-EN ISO 15614, UNI-EN ISO 15614, UNI-EN ISO 15609 e UNI-EN ISO 17635;
3. i disegni di officina con evidenza di tipi e qualità degli acciai impiegati; tipi e qualità dei bulloni impiegati; i diametri e la disposizione dei bulloni, nonché dei fori relativi; precarico dei bulloni ad alta resistenza e relative coppie di serraggio; tolleranze; le modalità di trattamento protettivo (laddove previsto) e le finiture superficiali degli elementi metallici nel sito di montaggio; gli schemi di montaggio; le controfrecce di officina;
4. la relazione tecnica e di calcolo della struttura durante il montaggio;
5. relazioni di calcolo dei manufatti provvisionali necessari alla movimentazione e al sostegno dei componenti costruttivi;
6. relazione di calcolo delle opere, qualora modificate rispetto al progetto esecutivo;
7. quanto richiesto nei par. 9.3.1, 9.3.2 e 9.6.1 della UNI EN 1090-2.

La relazione tecnica e di calcolo della struttura durante il montaggio conterrà la descrizione del funzionamento statico della struttura nelle diverse fasi, riportando, per ogni fase quanto segue: calcoli statici; i parametri geometrici da controllare, riportando, per ognuno di essi, un range di valori entro il quale i dati rilevati siano da ritenersi coerenti con le previsioni progettuali. La suddetta relazione, dovrà inoltre contenere le procedure correttive da adottare qualora i risultati ottenuti non fossero coerenti con le previsioni progettuali. La suddetta relazione, dovrà infine contenere una procedura di posa in opera e controllo del sistema apparecchi di appoggio, cunei di compenso e strutture metalliche, da condividere con il fornitore degli apparecchi di appoggio.

Per quanto concerne le specifiche di saldatura, è fatto obbligo all'Appaltatore di avvalersi, a sua cura e spese, della consulenza dell'Istituto Italiano della Saldatura o altro Ente terzo equivalente, il quale dovrà tenere in conto anche delle indicazioni contenute nel presente capitolato. Le specifiche di saldatura dovranno contenere almeno indicazioni e prescrizioni su:

1. materiali.
2. caratteristiche e dimensioni del materiale d'apporto.
3. geometrie e le tolleranze ammesse.
4. finiture e preparazioni superficiali.
5. sostegni temporanei.
6. assemblaggi temporanei
7. protezione dalle intemperie.
8. procedimento e sequenza di saldatura.
9. posizione della saldatura.
10. tecnica della saldatura.
11. parametri elettrici.
12. paramenti termici e caratteristiche e modalità di esecuzione dell'eventuale trattamento termico.
13. specifiche delle prove e dei controlli (estensione, quantità, tipologia, normativa di riferimento, criteri di ammissibilità dei difetti) da effettuare prima, durante e dopo la saldatura.
14. modalità di riparazione delle saldature non ammissibili.
15. specifiche delle prove e dei controlli delle saldature riparate.

Nella progettazione e nell'impiego delle attrezzature di montaggio, l'Appaltatore è tenuto a rispettare le norme, le prescrizioni ed i vincoli che eventualmente venissero imposti da Enti, Uffici e persone responsabili riguardo la zona interessata ed in particolare:

1. per l'ingombro degli alvei dei corsi d'acqua;
2. per le sagome da lasciare libere nei sovrappassi o sottopassi di strade, autostrade, ferrovie, tramvie, ecc.;
3. per le interferenze con servizi di soprasuolo e di sottosuolo

L'esame e la verifica da parte della Direzione dei Lavori, dei progetti e dei certificati ricevuti non esonerano in alcun modo l'Appaltatore dalle responsabilità derivanti per legge e per pattuizione di contratto.

Le operazioni di montaggio potranno iniziare soltanto dopo il benestare della D.L.

- ***Montaggio di prova***

È facoltà della Direzione Lavori disporre montaggi di prova di parti della struttura o dell'intera costruzione senza che l'Appaltatore possa opporsi o chiedere compensi di sorta.

- ***Identificazione e tracciabilità dei materiali***

Riproduzione del documento .
Protocollo n. 0029366/2022 del 25/07/2022

L'Appaltatore sarà tenuto a garantire l'identificazione e rintracciabilità dei materiali ai sensi delle NTC.

All'atto della ricezione delle lamiere presso lo stabilimento e comunque prima dell'inizio della fabbricazione delle strutture metalliche, le stesse verranno marchiate mediante punzonatura o vernici indelebili che associano la lamiera ad un codice alfanumerico identificante univocamente la placca e la colata madre dalle quali è stata ricavata.

A corredo dei disegni d'officina, dopo l'approvvigionamento dei materiali, saranno quindi fornite alla Direzione Lavori le distinte dei materiali, contenenti almeno i seguenti dati:

1. posizioni e marche d'officina;
2. Numero della commessa
3. Dimensioni dei pezzi da ricavare
4. Quantità
5. Tolleranze di lavorazione
6. Qualità del materiale richiesto
7. Dimensione del materiale da lavorare
8. Estremi di identificazione dei relativi documenti di collaudo.
9. Note

L'Appaltatore dovrà, inoltre, far conoscere per iscritto, prima dell'approvvigionamento dei materiali da impiegare, la loro provenienza con riferimento alle distinte di cui sopra.

- ***Prescrizioni integrative per i collegamenti bullonati***

Vengono di seguito riportate le prescrizioni integrative alla norma UNI EN 1090-2.

Criteri generali

Per i giunti ad attrito saranno impiegati bulloni precaricati a serraggio controllato.

Nelle unioni non ad attrito che potranno essere soggette a vibrazioni o ad inversioni di sforzo, dovranno essere sempre impiegati controdadi.

Forature

I fori per i bulloni devono essere eseguiti col trapano con assoluto divieto dell'uso della fiamma.

Nei collegamenti bullonati si dovrà procedere alla alesatura di quei fori che non risultino entro i limiti di tolleranza foro-bullone.

Se il diametro del foro alesato risulta superiore al diametro nominale del bullone oltre la tolleranza prevista, si dovrà procedere alla sostituzione del bullone con uno di diametro superiore o, in alternativa, l'Appaltatore dell'opera dovrà presentare una propria proposta di modifica del giunto da sottomettere alla verifica ed alla successiva approvazione della Direzione Lavori.

Montaggio

Per il serraggio dei bulloni, si dovranno usare chiavi equipaggiate con un meccanismo limitatore della coppia applicata.

È ammesso il serraggio dei bulloni anche con chiave pneumatica purché questa venga controllata con chiave dinamometrica, la cui taratura eseguita con l'eventuale moltiplicatore dovrà risultare da certificato rilasciato da Laboratorio ufficiale.

L'utilizzo effettivo della chiave dinamometrica dovrà essere registrato in un apposito libretto; ne sarà consentito un uso massimo di 180 giorni dalla data di taratura.

Riproduzione del documento . Protocollo n. 0029366/2022 del 25/07/2022

Tutti i meccanismi di serraggio dovranno garantire una precisione non minore del ± 4%.

I bulloni di classe 10.9 dovranno essere montati in opera almeno con una rosetta posta sotto la testa della vite (smusso verso testa) e una rosetta posta sotto il dado (smusso verso il dado). I bulloni di classe 8.8 dovranno essere montati in opera almeno con una rosetta sotto il dado.

I giunti da serrare dovranno essere montati nella posizione definitiva mediante un numero opportuno di "spine" in grado di irrigidire convenientemente il giunto e consentire la perfetta corrispondenza dei fori. L'uso delle spine d'acciaio è ammesso, in corso di montaggio, esclusivamente per richiamare i pezzi nella giusta posizione.

Si procederà quindi a serrare i bulloni di un estremo dell'elemento da collegare, con una coppia pari a circa il 60% di quella prescritta, il serraggio dovrà iniziare dal centro del giunto procedendo gradualmente verso l'esterno.

5.10.4)
Prove e controlli

Laddove possibile le prove ed i controlli saranno effettuati prima del montaggio finale dell'opera.

Tutte le prove ed i controlli saranno eseguiti a cura dell'Appaltatore concordandone le modalità con la Direzione Lavori. In questo senso, la Direzione Lavori stabilirà a propria discrezione il tipo e l'estensione dei controlli da eseguire.

- ***Controlli documentali***

Controlli previsti nei par. 11.3.1.4, 11.3.1.5, 11.3.1.7, 11.3.4.11.2 delle NTC e a quanto indicato nel presente capitolato.

- ***Controlli sui prodotti e sui materiali***

Controlli previsti nei par. 11.3.1.4, 11.3.1.5, 11.3.1.7, 11.3.4.11.2 e 11.3.4.11.3 delle NTC e a quanto indicato nel presente capitolato.

- ***Controlli sull'esecuzione***

La Direzione Lavori verificherà che l'esecuzione dell'opera avvenga secondo le indicazioni e le previsioni del progetto d'officina, integrato dalle prescrizioni contenute nel presente capitolato e dai capitoli da 6 a 10 della norma UNI EN 1090-2.

- ***Controlli geometrici dimensionali sui manufatti***

La Direzione Lavori potrà effettuare controlli geometrici e dimensionali ai sensi del capitolo 11 e del par. 12.3 della norma UNI EN 1090-2. A tal riguardo si specifica che la classe di tolleranza ammessa è pari alla classe 1.

- ***Controlli sulle saldature***

La Direzione Lavori stabilirà il tipo e l'estensione dei controlli da eseguire sulle saldature, sia in corso d'opera che ad opera finita, in conformità a quanto stabilito dalle NTC e tenendo conto delle specifiche di saldatura. Consulenza e controlli saranno eseguiti dagli Istituti indicati dalla Direzione Lavori.

Per i controlli e le ispezioni delle saldature l'Appaltatore metterà a disposizione personale in possesso di idoneo certificato rilasciato dall'I.I.S. o da altro Ente terzo equivalente. Il personale dovrà avere esperienza documentata nello specifico campo della realizzazione di strutture metalliche per ponti e viadotti. Detto personale dovrà inoltre essere in possesso di certificato di livello 2 secondo UNI EN 473 ed opererà in accordo alle specifiche tecniche del progetto specifico.

I controlli radiografici, laddove previsti, devono essere contromarcati con punzonature sui pezzi, in modo da consentire la loro successiva identificazione.

Riproduzione del documento . Protocollo n. 0029366/2022 del 25/07/2022

La distribuzione dei controlli non distruttivi da effettuare su ogni tipologia di saldatura sarà non meno di quanto di seguito indicato.

- ***Giunti a T con cordoni d'angolo e giunti a parziale penetrazione***

Esame visivo: 100% delle saldature;
Esame magnetoscopico: 20% delle saldature anima-piattabanda delle travi;
Esame ultrasonoro: 10% delle saldature rimanenti.

- ***Giunti testa a testa a piena penetrazione***

Esame visivo: 100% delle saldature;
Esame magnetoscopico :20% delle saldature;
Esame ultrasonoro: 100% dei giunti tesi;
50% dei giunti compressi;
25% dei giunti longitudinali di anima e fondo.

- ***Giunti testa a testa di lamiere non previsti a disegno***

I giunti testa a testa di lamiere non previsti a disegno verranno controllati al 100% con esame visivo, magnetoscopico e ultrasonoro e verranno riportati sui disegni "as built". Come criterio di accettabilità, tali giunti dovranno soddisfare i requisiti della norma UNI EN 25817 classe di qualità B.

Riproduzione del documento .
Protocollo n. 0029366/2022 del 25/07/2022

- ***Pioli connettori***

Esame visivo:100% delle saldature;
Prova di piegamento a 30°:5% dei pioli (a colpi di mazza)
Eventuali discontinuità risultanti dall'esame visivo saranno ripristinate con elettrodi rivestiti. Non è ammessa la presenza di cricche nelle saldature dei pioli.
In caso di rottura di almeno il 5% dei pioli testati tutti i pioli della stessa membratura saranno sottoposti alla medesima prova.

- ***Criteri di ammissibilità dei difetti***

I criteri di ammissibilità dei difetti sono indicati nel par. 7.6 della norma UNI EN 1090-2.
Nel caso di esito negativo, i controlli sulle saldature saranno estesi per 1 m da ogni lato del difetto o, nel caso di giunti corti (inferiori a 1 m) a due giunti adiacenti. Nel caso di ulteriori difetti i controlli saranno estesi al 100% del giunto difettoso. Il ritorno alle percentuali di controllo stabilite dalla specifica sarà deciso dalla Direzione Lavori in funzione dell'esito dei successivi controlli.

- ***Controlli sulle unioni bullonate***

La Direzione Lavori stabilirà il tipo e l'estensione dei controlli da eseguire.
I controlli sulle unioni bullonate dovranno interessare sia le superfici (controllo del trattamento superficiale finalizzato all'attrito) e sia il serraggio dei bulloni.
Per tali controlli si farà riferimento ai par. 12.5 della norma UNI EN 1090-2 o, in alternativa, a quanto di seguito specificato (da attuare per ogni unione).
Per ogni unione sarà effettuato un controllo di serraggio su un numero di bulloni pari al 10% del totale ed in ogni caso non meno di quattro.
Il controllo avverrà con le seguenti modalità:

1. si marcherà dado e vite del bullone serrato per identificare la loro posizione rispetto al coprigiunto;
2. si allenterà il dado con una rotazione di almeno 60°;
3. si rinserrerà il dado verificando che l'applicazione della coppia prescritta lo riporti nella posizione originaria;

4. si verificherà con la procedura sopra descritta che la coppia di serraggio di almeno il 5% dei bulloni del giunto sia corretta (con un minimo di quattro bulloni per unione bullonata), scegliendo i bulloni da verificare in modo da interessare in maniera regolare tutta l'estensione del giunto stesso.

Nel caso in cui anche un solo bullone testato risulti mal serrato si dovrà procedere a ricontrollare tutti i bulloni del giunto interessato.

5.10.5)
Prove di carico e collaudo

Prima di sottoporre le strutture in acciaio alle prove di carico verrà eseguita da parte della Direzione Lavori un'accurata visita preliminare di tutte le membrature per constatare che le strutture siano state eseguite in conformità ai relativi disegni di progetto, alle buone regole d'arte ed a tutte le prescrizioni di contratto.

La Direzione Lavori dovrà redigere apposito verbale da consegnare all'Appaltatore ed al collaudatore che riporti l'esito dell'ispezione.

Prima delle prove di carico la Direzione Lavori potrà ordinare la ripresa delle coppie di serraggio per tutti i bulloni della struttura.

Ove nulla osti, si procederà quindi alle prove di carico, se previste, ed al collaudo statico delle strutture, operazioni che verranno condotte secondo le prescrizioni di legge.

Riproduzione del documento .
Protocollo n. 0029366/2022 del 25/07/2022

5.10.6)
Manutenzione

Laddove non previsti in progetto, si dovranno eseguire dei fori per lo scarico delle acque di eventuale infiltrazione.

Nella redazione del "Piano di manutenzione dell'opera e delle sue parti" si dovrà dare particolare attenzione ai seguenti aspetti, considerati peculiari per le strutture in parola.

1. I percorsi e le modalità di accesso alle parti oggetto di ispezione.
2. Ispezione e pulizia delle cosiddette trappole di corrosione, ovvero zone dove si possono formare accumuli di acqua, di guano, di terriccio, ecc. In tali zone la velocità di corrosione delle strutture (sia quelle autoprotette e sia quelle protette da idonea vernice) aumenta sensibilmente.
3. Ispezione delle asolature dotate di griglie o reti antipassero.
4. Ispezione e controlli dei giunti bullonati.
5. Ispezione e controlli delle saldature.
6. Le modalità di sollevamento degli impalcati per la sostituzione degli appoggi. In tal senso si dovranno fornire le seguenti informazioni: ubicazione dei martinetti; portata dei martinetti; entità del sollevamento (attenzione si dovrà porre al valore massimo consentito nelle strutture iperstatiche senza superare gli Stati Limite di Esercizio previsti in progetto); eventuali limitazioni all'esercizio stradale; eventuali conseguenze sui giunti; azioni caratteristiche, sia orizzontali (vento, eventuale frenatura) e sia verticali, agenti sui vincoli provvisori o sui martinetti durante le operazioni in parola. Per travate continue andrà indicata la possibilità di effettuare il sollevamento su una o più pile contemporaneamente e fornita l'entità del sollevamento per ogni pila interessata.

Come previsto dalla normativa vigente il Manuale di manutenzione deve prevedere anche la collocazione nell'intervento delle parti menzionate e la loro rappresentazione grafica.

Con particolare riferimento alle saldature non si dovranno indicare riferimenti generici, ma si dovranno individuare in maniera univoca sulla struttura, sulla base degli elaborati progettuali, le

saldature maggiormente sollecitate sia a fatica e sia per carichi statici. In particolare si richiede che per le unioni saldate:

1. le cui conseguenze della possibile crisi a fatica siano significative (ovvero travi principali, saldature trasversali delle piastre ortotrope) e per i quali si sia adottato un coefficiente di sicurezza compreso tra 1.35 e 1.15;
2. le cui conseguenze della possibile crisi a fatica siano moderate (ovvero sistemi di controvento, sistemi di irrigidimento, traversi, saldature degli irrigidimenti delle piastre ortotrope) e per i quali si sia adottato un coefficiente di sicurezza compreso tra 1.15 e 1.00; sarà necessario indicare nel Piano di Manutenzione dell'Opera la circostanza di effettuare un controllo dopo un periodo di tempo dall'avvio dell'esercizio stradale pari a 0.5xVn (Vn è la vita nominale). I controlli saranno descritti nel Piano di Manutenzione dell'Opera e dovranno essere uguali a quelli effettuati durante la costruzione per i dettagli in parola.

Laddove previsti i percorsi di ispezione, questi saranno preferibilmente collocati in prossimità della corsia lenta/emergenza e costituiti da idonee passerelle collegate alla struttura principale, come rappresentato nella immagine seguente. Per le zone di saldatura considerate critiche è necessario che il dettaglio stesso sia studiato in maniera tale da poter essere ispezionato. In particolare si riporta, a titolo esemplificativo, il dettaglio relativo alla giunzione bullonata tra le travi principali: i coprigiunti devono avere una geometria tale da permettere la visibilità della saldatura di composizione anima/piattabanda e permettere il relativo eventuale intervento di riparazione.

Al fine di poter ispezionare il cordone di saldatura la distanza "d" dovrà comunque essere almeno di 20 mm.

Riproduzione del documento .
Protocollo n. 0029366/2022 del 25/07/2022

5.10.7)

NORMATIVA DI RIFERIMENTO

Norme Tecniche per le costruzioni
UNI EN 1090-2

5.10.8)
Misurazioni e contabilizzazione

- ***Norme generali***

Resta stabilito che, sia per i lavori compensati a corpo che per quelli compensati a misura, l' Appaltatore ha l'onere contrattuale di predisporre in dettaglio tutti i disegni contabili delle opere realizzate e delle lavorazioni eseguite con l'indicazione (quote, prospetti e quant'altro necessario) delle quantità, parziali e totali, nonché con l'indicazione delle relative operazioni aritmetiche e degli sviluppi algebrici necessari alla individuazione delle quantità medesime, di ogni singola categoria di lavoro attinente l' opera o la lavorazione interessata.

Detti disegni contabili, da predisporre su supporto informatico e da predisporre, in almeno duplice copia su idoneo supporto cartaceo, saranno obbligatoriamente consegnati tempestivamente alla Direzione Lavori per il necessario e preventivo controllo e verifica da effettuare sulla base delle misurazioni, eseguite in contraddittorio con l'Appaltatore, durante l'esecuzione dei lavori.

Tale documentazione contabile è indispensabile per la predisposizione degli Stati di Avanzamento Lavori e per l'emissione delle relative rate di acconto, secondo quanto stabilito in merito per i pagamenti.

La suddetta documentazione contabile resterà di proprietà dell'Amministrazione committente.

Tutto ciò premesso e stabilito, si precisa che:

- I lavori compensati "a misura" saranno liquidati secondo le misure geometriche, o a numero, o a peso, così come rilevate dalla Direzione dei Lavori in contraddittorio con l'Appaltatore durante l'esecuzione dei lavori

- I lavori da compensare "a corpo" saranno controllati in corso d'opera attraverso le misure geometriche, o a peso, o a numero, rilevate dalla Direzione dei Lavori in contraddittorio con l'Appaltatore, e confrontate con le quantità rilevabili dagli elaborati grafici

Per la predisposizione degli Stati di Avanzamento Lavori e per l'emissione delle relative rate d'acconto il corrispettivo da accreditare nei S.A.L. è la parte percentuale del totale del prezzo a corpo risultante da tale preventivo controllo, oltre le prescritte trattenute di Legge e le eventuali risultanze negative (detrazioni) scaturite a seguito del Collaudo in corso d'opera.

A completamento avvenuto di tutte le opere a corpo, risultante da apposito Verbale di constatazione redatto in contraddittorio con l'Appaltatore, la Direzione dei Lavori provvederà, con le modalità suddette, al pagamento del residuo, deducendo le prescritte trattenute di Legge e le eventuali risultanze negative scaturite dalle operazioni e dalle verifiche effettuate dalla Commissione di Collaudo in corso d'opera.

Si precisa che il prezzo dedicato alla modalità di varo "di punta" deve essere applicato nel caso in cui il varo sia realizzato anche con l'ausilio di attrezzatura metallica costituita da derrik, ovvero avambecco e retrobecco, ovvero macchine per la spinta/trazione longitudinale dell'impalcato.

- ***Criteri di misura***

Per la misurazione di quanto realizzato, oltre a fare riferimento a quanto descritto nelle relative voci di Elenco Prezzi, si fa presente che i manufatti d'acciaio, di qualsiasi genere e per ogni utilizzo, composti da lamiere, lamiere ondulate, profilati, tubi, barre, getti di fusione, ecc., saranno contabilizzati a corpo secondo i relativi articoli d'Elenco Prezzi e misurati in base al loro peso. Potranno essere effettuate delle verifiche a campione, mediante pesature in contraddittorio tra Direzione Lavori ed Impresa, con stesura d'apposito verbale controfirmato dalle parti.

Ogni operazione di pesatura dovrà riferirsi a parti di uno stesso manufatto. E' pertanto esclusa la pesatura cumulativa d'elementi appartenenti a manufatti diversi, anche quando si tratta di controventi, piastre, bullonerie, rosette, ecc..

I relativi articoli d'Elenco Prezzi comprendono: la fornitura di tutti i materiali; la lavorazione secondo i disegni costruttivi; la posa ed il fissaggio in opera.

Si intendono comunque compresi nei relativi articoli di Elenco Prezzi gli oneri per le lavorazioni quali, le forature, le saldature, le bullonerie, le piastre, i relativi sfridi.

Infine potrà essere valutata la quantità attraverso lo sviluppo geometrico dei vari elementi che compongono la struttura, suddivisi per tipologia di profilato, dimensione, spessore nel caso di lamiere, moltiplicati per il peso unitario determinato in base alle dimensioni ed al peso specifico di 7,85 Kg/dmc indicato nel D.M. 17 gennaio 2018.

Riproduzione del documento .
Protocollo n. 0029366/2022 del 25/07/2022

Art. 5.11
TUBAZIONI E APPARECCHIATURE

5.11.1)
Tubazioni in genere

- **Generalità**

Per le tubazioni, i raccordi e le apparecchiature idrauliche valgono le disposizioni dell'articolo "*Norme Generali - Accettazione Qualità ed Impiego dei Materiali*" del capitolo "*Qualità dei Materiali e dei Componenti*" esse devono corrispondere alle vigenti Norme tecniche.

Le prescrizioni di tutto questo articolo si applicano a tutte le tubazioni in generale; si applicano anche ad ogni tipo delle tubazioni di cui agli articoli (tubazioni di acciaio, di ghisa, ecc.) del capitolo "Tubazioni" tranne per quanto sia incompatibile con le specifiche norme per esse indicate.

Ai sensi dell'Art. 137 comma 2 del D.lgs 50/2016, l'offerta sarà respinta se la parte dei prodotti originari di paesi terzi, ai sensi del regolamento (UE) n 952/2013 del Parlamento Europeo, supera il 50 per cento del valore totale dei prodotti che compongono la fornitura.

- **Possibile Fornitura diretta delle tubazioni da parte della Stazione Appaltante**

In caso di fornitura diretta delle tubazioni, la Stazione Appaltante effettuerà le ordinazioni - tenendo conto del programma di esecuzione dei lavori - in base alle distinte risultanti dai rilievi esecutivi presentati dall'Appaltatore. Tale opzione risulta essere una possibilità della stazione appaltante senza costituire alcun vincolo. La scelta è a insindacabile possibilità della Stazione Appaltante.

La Stazione Appaltante si riserva la facoltà di disporre variazioni nello sviluppo delle opere in dipendenza anche della consegna delle forniture; e comunque non assume nessuna responsabilità circa eventuali ritardi nella consegna delle forniture, per cause ad essa non imputabili, rispetto alle previsioni.

La consegna delle forniture dirette della Stazione Appaltante avverrà, a criterio insindacabile della Stazione Appaltante stessa, su banchina franco porto oppure su vagone franco stazione ferroviaria oppure franco camion, su strade statali, provinciali o comunali, oppure franco fabbrica. In quest'ultimo caso la consegna sarà effettuata da incaricati della Stazione Appaltante subito dopo il collaudo della fornitura, al quale potranno intervenire incaricati dell'Appaltatore.

A collaudo avvenuto e ad accettazione della fornitura, l'Appaltatore - quando è prevista la consegna franco fabbrica - può disporne alla Ditta fornitrice l'immediata spedizione con l'adozione dei provvedimenti necessari a garantire che i materiali rimangano assolutamente integri durante il trasporto. Diversamente la Stazione Appaltante disporrà la spedizione direttamente nel modo che riterrà più opportuno, a spese dell'Appaltatore, preavvertendolo.

All'atto della consegna, l'Appaltatore deve controllare i materiali ricevuti e nel relativo verbale di consegna che andrà a redigersi deve riportare eventuali contestazioni per materiali danneggiati (anche se solo nel rivestimento) nei riguardi della fabbrica o delle Ferrovie dello Stato o dell'armatore della nave o della ditta di autotrasporti).

L'Appaltatore dovrà provvedere nel più breve tempo possibile allo scarico da nave o da vagone o da camion - anche per evitare spese per soste, che rimarrebbero comunque tutte a suo carico oltre al risarcimento degli eventuali danni che per tale causale subisse la Stazione Appaltante - e poi al trasporto con qualsiasi mezzo sino al luogo d'impiego compresa ogni e qualsiasi operazione di scarico e carico sui mezzi all'uopo usati dall'Appaltatore stesso.

I materiali consegnati che residueranno alla fine dei lavori dovranno essere riconsegnati alla Stazione Appaltante - con relativo verbale in cui sarà precisato lo stato di conservazione di materiali

Riproduzione del documento . Protocollo n. 0029366/2022 del 25/07/2022

ed al quale sarà allegata una dettagliata distinta degli stessi - con le modalità che saranno da questa, o per essa dalla Direzione dei Lavori, stabilite.

Per i materiali che a lavori ultimati risulteranno non impiegati né riconsegnati alla Stazione Appaltante oppure che saranno riconsegnati ma in condizioni di deterioramento o danneggiamento, sarà effettuata una corrispondente operazione di addebito, al costo, sul conto finale.

- **Ordinazione**

L'Appaltatore effettuerà l'ordinazione delle tubazioni entro il termine che potrà stabilire la Direzione dei Lavori e che sarà comunque tale, tenuto anche conto dei tempi di consegna, da consentire lo svolgimento dei lavori secondo il relativo programma e la loro ultimazione nel tempo utile contrattuale.

L'Appaltatore invierà alla Direzione dei Lavori, che ne darà subito comunicazione alla Stazione Appaltante, copia dell'ordinazione e della relativa conferma da parte della Ditta fornitrice, all'atto rispettivamente della trasmissione e del ricevimento.

L'ordinazione dovrà contenere la clausola seguente o equipollente.

"La Ditta fornitrice si obbliga a consentire, sia durante che al termine della lavorazione, libero accesso nella sua fabbrica alle persone all'uopo delegate dalla Stazione Appaltante appaltatrice dei lavori e ad eseguire i controlli e le verifiche che esse richiedessero, a cura e spese dell'Appaltatore, sulla corrispondenza della fornitura alle prescrizioni del contratto di appalto relativo ai lavori sopra indicati.

Si obbliga inoltre ad assistere, a richiesta ed a spese dell'Appaltatore, alle prove idrauliche interne delle tubazioni poste in opera".

L'unica fornitura o ciascuna delle singole parti in cui l'intera fornitura viene eseguita, sarà in ogni caso accompagnata dal relativo certificato di collaudo compilato dalla Ditta fornitrice, attestante la conformità della fornitura alle Norme vigenti e contenente la certificazione dell'avvenuto collaudo e l'indicazione dei valori ottenuti nelle singole prove.

I risultati delle prove di riferimento e di collaudo dei tubi, dei giunti e dei pezzi speciali effettuate in stabilimento a controllo della produzione, alle quali potranno presenziare sia l'Appaltatore e sia la Direzione dei Lavori od altro rappresentante della Stazione Appaltante e le quali comunque si svolgeranno sotto la piena ed esclusiva responsabilità della Ditta fornitrice, saranno valutati con riferimento al valore della pressione nominale di fornitura PN.

L'Appaltatore richiederà alla ditta fornitrice la pubblicazione di questa, di cui un esemplare verrà consegnato alla Direzione dei Lavori, contenente le istruzioni sulle modalità di posa in opera della tubazione.

Riproduzione del documento . Protocollo n. 0029366/2022 del 25/07/2022

- **Accettazione delle tubazioni - Marcatura**

L'accettazione delle tubazioni è regolata dalle prescrizioni di questo capitolato nel rispetto di quanto indicato al punto 2.1.4. del D.M. 12 dicembre 1985, del D.M. 6 aprile 2004, n. 174 "Regolamento concernente i materiali e gli oggetti che possono essere utilizzati negli impianti fissi di captazione, trattamento, adduzione e distribuzione delle acque destinate al consumo umano" nonché delle istruzioni emanate con la Circolare Ministero Lavori Pubblici del 20 marzo 1986 n.27291 e, per i tubi in cemento armato ordinario e in cemento armato precompresso, delle Norme vigenti per le strutture in cemento armato, in quanto applicabili.

Nei riguardi delle pressioni e dei carichi applicati staticamente devono essere garantiti i requisiti limiti indicati nelle due tabelle allegate al D.M. 12 dicembre 1985: tabella I, per tubi di adduzione in pressione (acquedotti) e II, per le fognature.

Tutti i tubi, i giunti ed i pezzi speciali dovranno giungere in cantiere dotati di marcature indicanti la ditta costruttrice, il diametro nominale, la pressione nominale (o la classe d'impiego) e possibilmente l'anno di fabbricazione; le singole paratie della fornitura dovranno avere una documentazione dei risultati delle prove eseguite in stabilimento caratterizzanti i materiali ed i tubi forniti.

La Stazione Appaltante ha la facoltà di effettuare sulle tubazioni fornite in cantiere - oltre che presso la fabbrica - controlli e verifiche ogni qualvolta lo riterrà necessario, secondo le prescrizioni di questo capitolato e le disposizioni della Direzione dei Lavori.

Tutti i tubi, i giunti ed i pezzi speciali dovranno essere conformi, ove applicabili, alle norme UNI EN 10311, UNI EN 10312, UNI EN 1123-1-2, UNI EN 1124-1-2-3, UNI EN 10224, UNI EN 13160-1.

Tutti i prodotti e/o materiali impiegati, comunque, qualora possano essere dotati di marcatura CE secondo la normativa tecnica vigente, dovranno essere muniti di tale marchio.

- **Rivestimento interno**

Il rivestimento interno delle tubazioni non deve contenere alcun elemento solubile in acqua né alcun prodotto che possa dare sapore od odore all'acqua dopo un opportuno lavaggio della condotta.

Per le condotte di acqua potabile il rivestimento interno non deve contenere elementi tossici.

- **Tipi di giunti**

Oltre ai giunti specificati per i vari tipi di tubazioni (acciaio, ghisa, ecc.), potranno adottarsi, in casi particolari (come l'allestimento di condotte esterne provvisorie), i seguenti altri tipi di giunti:

- Giunto a flange libere con anello di appoggio saldato a sovrapposizione, secondo la norma UNI EN 1092-1.
- Giunto a flange saldate a sovrapposizione, secondo le norme UNI EN 1092-1.
- Giunto a flange saldate di testa, secondo le norme UNI EN 1092-1.
- Giunto Victaulic, automatico (che è di rapido montaggio e smontaggio, particolarmente indicato per condotte provvisorie e per tracciati accidentali).
- Giunto Gibault (o simili, come Dresser, Viking-Johnson), costituito da un manicotto (botticella) e da due flange in ghisa, da bulloni di collegamento in ferro e da due anelli di gomma a sezione circolare, da impiegare per la giunzione di tubi con estremità lisce.

- **Apparecchiature idrauliche**

Le apparecchiature idrauliche dovranno corrispondere alle caratteristiche e requisiti di accettazione delle vigenti norme UNI.

Su richiesta della Direzione dei Lavori, l'Appaltatore dovrà esibire, entro 1 mese dalla data della consegna (o della prima consegna parziale) dei lavori e comunicando il nominativo della ditta costruttrice, i loro prototipi che la Direzione dei Lavori, se li ritenga idonei, potrà fare sottoporre a prove di fatica nello stabilimento di produzione od in un laboratorio di sua scelta; ogni onere e spesa per quanto sopra resta a carico dell'Appaltatore.

L'accettazione delle apparecchiature da parte della Direzione dei Lavori non esonera l'Appaltatore dall'obbligo di consegnare le apparecchiature stesse in opera perfettamente funzionanti.

5.11.2)
Tubazioni in acciaio

- **Tubi di acciaio senza saldatura e saldati.**

I tubi di acciaio avranno caratteristiche e requisiti di accettazione conformi alle norme UNI EN 10224, con diametro nominale DN da 40 a 900 mm per pressioni di esercizio rispettivamente da circa 40 a 140 kgf/cm², e conformi, inoltre, al D.M. 6 aprile 2004, n.174 "Regolamento concernente i materiali e gli oggetti che possono essere utilizzati negli impianti fissi di captazione, trattamento, adduzione e distribuzione delle acque destinate al consumo umano".

Saranno senza saldatura (per i diametri minori) oppure saldati longitudinalmente con saldatura elettrica a resistenza (per i diametri maggiori).

I tubi in acciaio saldato dovranno essere conformi alla norma UNI EN 10312 e corrisponderanno alle istruzioni fornite sul loro impiego dalla Circolare Ministero Lavori Pubblici 5 maggio 1966 n. 2136, in quanto non contrastanti con le norme sopra indicate.

Le estremità dei tubi saranno a cordone e a bicchiere cilindrico per tubi con DN <= 125 mm o sferico per tubi con DN >= 150 mm, per giunti con saldatura autogena per sovrapposizione.

Possono anche prevedersi tubi con estremità predisposte per saldatura di testa.

Riproduzione del documento . Protocollo n. 0029366/2022 del 25/07/2022

Saranno in lunghezza da 8 a 13,5 m. ma saranno ammessi tubi lunghi da 4 a 8 m. nella misura massima dell'8% sull'intera fornitura; la lunghezza è misurata fra le due estremità di ogni tubo, dedotta la lunghezza della profondità del bicchiere.

Saranno protetti internamente con una semplice bitumatura che soddisfi l'esigenza della buona conservazione della superficie interna del tubo nel tempo intercorrente tra la fabbricazione del tubo e la sua posa in opera.

Saranno protetti esternamente con rivestimento normale (realizzato con una pellicola di bitume ed uno strato protettivo isolante di miscela bituminosa, la cui armatura è costituita da un doppio strato di feltro di vetro impregnato con la stessa miscela bituminosa e con una successiva pellicola di finitura di idrato di calcio) oppure con rivestimento pesante (consistente in una pellicola di bitume ed uno strato protettivo isolante di miscela bituminosa, la cui armatura è costituita da uno strato di feltro ed uno di tessuto di vetro impregnati con la stessa miscela bituminosa, e in una successiva pellicola di finitura di idrato di calcio).

I rivestimenti interni ed esterni dovranno corrispondere alle norme UNI EN 10224.

Insieme con i tubi dovrà essere consegnato dal fornitore il materiale occorrente per la protezione dei giunti saldati e per le eventuali riparazioni ai rivestimenti.

All'atto dell'ordinazione l'Appaltatore richiederà al fornitore il certificato di controllo.

- **Tubi di acciaio filettabili UNI CEI EN ISO/IEC 17065 e UNI EN 10255**

I tubi di acciaio filettabili saranno saldati (per i diametri minori) oppure senza saldatura (per i diametri maggiori) e avranno caratteristiche e requisiti di accettazione conformi rispettivamente alle norme UNI CEI EN ISO/IEC 17065 ed alle norme UNI EN 10255.

Le estremità dei tubi saranno predisposte per giunzione filettata a vite e manicotto e per giunzione saldata di testa.

I tubi saldati saranno in lunghezza da 6 m (con una tolleranza di + 100 mm e - 50 mm), ma saranno ammessi tubi lunghi da 4 a 7 m nella misura massima del 10% sull'intera fornitura.

I tubi senza saldatura saranno in lunghezza da 4 a 7 m.

I tubi di acciaio filettabili saranno protetti con bitumatura interna e con rivestimento esterno normale o pesante, oppure saranno zincati secondo la norma UNI EN 10240.

All'atto dell'ordinazione l'Appaltatore richiederà al fornitore un attestato di conformità alle norme UNI CEI EN ISO/IEC 17065 o UNI EN 10255.

- **Pezzi speciali d'acciaio**

I pezzi speciali di acciaio avranno le stesse caratteristiche previste per i tubi, con una maggiore tolleranza sulle dimensioni e la massa lineica e con esclusione della prova idraulica (che sarà effettuata sul tubo da cui i pezzi speciali sono ricavati) e saranno bitumati internamente e con rivestimento esterno normale o pesante, come per i tubi.

L'ordinazione sarà in genere riferita ai pezzi speciali di serie adatti per pressione di esercizio di 10 kgf/cm²; ma per esigenze particolari saranno ordinati anche pezzi speciali non di serie, e cioè quelli di tabella ma adatti per pressioni di esercizio superiori e/o con giunti diversi o altri pezzi speciali ricavati, per la loro parte tubolare, da tubi di acciaio aventi caratteristiche appropriate e, per le altre parti, da profilati o da pezzi fucinati.

Le **tubazioni in acciaio per il Gas** saranno realizzate secondo la Specifica Tecnica di IRETI, G013 revisione 1 di luglio 2018 e successive modifiche e/o integrazioni.

Di seguito se ne riporta estratto con indicazioni delle caratteristiche della tubazione.

I tubi forniti devono essere:
- fabbricati e controllati secondo quanto prescritto dalla norma tecnica di riferimento UNI EN ISO 3183 per il livello di prodotto PSL 1;
- conformi a quanto previsto dalla norma tecnica di riferimento UNI EN ISO 3183 per il grado del tubo (steel name) L245 or B del livello di prodotto PSL 1. Possono tuttavia essere accettati tubi

Riproduzione del documento . Protocollo n. 0029366/2022 del 25/07/2022

conformi agli standard ANSI/API Specification 5L gr. B oppure ASTM A 106 gr. B aventi caratteristiche qualitative almeno equivalenti; in tale evenienza l'operatore economico deve specificare tale aspetto nella documentazione di controllo (composizione chimica e proprietà meccaniche) dei tubi forniti;
- prodotti mediante processo di fabbricazione:
  - senza saldatura (seamless pipe);
  - con saldatura elettrica (EW) longitudinale (L);
  - con saldatura ad arco sommerso (SAW) longitudinale (L);
  - con saldatura elicoidale (COWH/SAWH) per DN ≥ 600 mm.

I tubi devono essere forniti con estremità:
- tagliate perpendicolari rispetto all'asse del tubo;
- idonee per la saldatura di testa;
- squadrate per spessore ≤ 3,2 mm oppure smussate con angolo α = 30° (- 0; +5°) per spessore > 3,2 mm, come indicato in Figura 2;
- esenti da imperfezioni sfavorevoli per la saldatura;
- protette da idonei tappi di tipo femmina che permettano il passaggio di aria per evitare fenomeni di condensa.

Il tubo fornito deve rispettare le caratteristiche dimensionali indicate nel prospetto sottoriportato del presente documento, le tolleranze ammesse sono quelle previste dalla norma tecnica di riferimento UNI EN ISO 3183 per il livello di prodotto PSL 1. Tuttavia, in funzione di specifiche esigenze, potranno essere richiesti dalla Committente tubi aventi caratteristiche diverse.

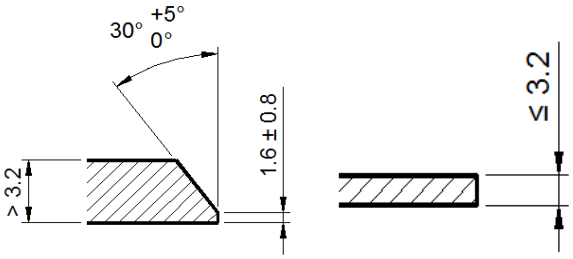

- **Rivestimento esterno**

Il rivestimento esterno di protezione passiva del tubo può essere costituito da:
- polietilene (PE) a triplo strato, applicato in fabbrica per estrusione, secondo quanto prescritto dalla norma UNI EN ISO 21809-1;
- poliuretano (PUR) applicato in fabbrica allo stato liquido, secondo quanto prescritto dalla norma UNI EN 10290.

Il colore del rivestimento esterno deve essere nero, nero con righe longitudinali di colore giallo oppure completamente giallo; per i tubi che verranno installati fuori terra potranno tuttavia essere richiesti colori diversi in grado di ridurre l'impatto ambientale.

La costituzione del rivestimento in polietilene (PE) deve essere a triplo strato classe B secondo norma UNI EN ISO 21809-1 e lo spessore minimo del rivestimento deve corrispondere alla classe B2 o superiore.

Il rivestimento in poliuretano (PUR) deve soddisfare tutti i requisiti previsti dalla norma UNI EN 10290 per lo spessore di classe B; in particolare tale rivestimento deve conservare tutte le caratteristiche fisiche e meccaniche quando esposto per periodi prolungati agli agenti atmosferici (installazione del tubo fuori terra).
Le teste del tubo devono presentare un breve tratto privo di rivestimento, la lunghezza dei tratti senza rivestimento deve avere una lunghezza compresa tra:
- 100 e 150 mm per DN minori od uguali a 200 mm;

Riproduzione del documento .
Protocollo n. 0029366/2022 del 25/07/2022

- 150 e 180 mm per DN maggiori di 200 mm.

I bordi del rivestimento devono essere opportunamente smussati.
La prestazione di isolamento elettrico del rivestimento applicato in fabbrica deve garantire assenza di scariche elettriche utilizzando un rivelatore ad alta tensione regolato a 25 kV.
Per il ripristino della continuità del rivestimento nelle curve e nelle zone di saldatura devono essere preferibilmente utilizzati gli idonei kit di ripristino normalizzati (manicotti termo restringenti).

Il tubo in acciaio per bassa e media pressione deve essere reso disponibile anche senza alcun rivestimento esterno (tubo nero).

- **Rivestimento interno**

Assente: il tubo internamente deve essere fornito grezzo.

5.11.3)
Tubazioni in ghisa

Le tubazioni e i pezzi speciali dovranno essere forniti secondo specifica tecnica materiali Iren 19ST/Acqua del Giugno 2015 e/o successive modifiche ed integrazioni

- **Tubazioni e raccordi in ghisa sferoidale non antisfilamento per acquedotto**

Tubazioni

Tubazioni in ghisa sferoidale prodotte in stabilimento certificato a norma EN ISO 9001 e conformi alla norma EN 545:2010 con certificato di prodotto emesso da organismo terzo accreditato da organismo firmatario il protocollo europeo per l'accreditamento secondo la norma UNI CEI EN ISO/IEC 17065, comprovante lo stabilimento di produzione e quindi l'origine in rispetto all'indicazione dell'art. 137 comma 2 del D.Lgs. n. 50/2016, per cui la parte dei prodotti originari di paesi terzi, ai sensi del regolamento (UE) n. 952/2013 del Parlamento Europeo deve essere inferiore al cinquanta per cento del valore totale dei prodotti che compongono l'offerta.

Ghisa sferoidale impiegata per la fabbricazione dei tubi con le seguenti caratteristiche:

- carico unitario di rottura a trazione: ≥ 420 MPa
- allungamento minimo a rottura: ≥ 10%
- durezza Brinell: ≥ 230 HB

Lunghezza utile:

- DN 60 – 600 6 m
- DN 700 – 1000 6 o 7 m

Relative tolleranze conformi alla norma EN 545:2010.

Estremità a bicchiere per giunzione a mezzo di guarnizione in elastomero.
Giunto elastico di tipo automatico, con deviazioni angolari e spostamenti longitudinali del tubo senza compromissione della tenuta idraulica, con guarnizione in elastomero a profilo divergente conforme alle norme EN 681-1 e UNI 9163 o equivalente, atta ad assicurare la tenuta attraverso la reazione elastica della gomma e la compressione esercitata dal fluido nel divergente della gomma.
Giunzione certificata da organismo terzo secondo le prove di prestazione di cui al punto 7 della norma EN 545:2010.

Materiali conformi al D.M. 174 Ministero della Salute del 6/4/2004 per le parti applicabili, con certificato emesso da organismo terzo per ogni singola mescola di elastomero e per ogni singola vernice.

Riproduzione del documento . Protocollo n. 0029366/2022 del 25/07/2022

Rivestimento interno con malta cementizia d'altoforno applicata per centrifugazione secondo quanto previsto nella EN 545:2010 e certificato da organismo terzo secondo quanto prescritto al punto 7.1 della suddetta norma.
Cemento conforme alla norma EN197-1 ed alla Direttiva Europea 98/83/EC, come prescritto dalla norma EN545:2010 al paragrafo 4.5.3.1, con certificato rilasciato da organismo terzo e certificato di conformità CE secondo quanto richiesto dalla norma EN197-1 all'Allegato ZA.

Rivestimento esterno con una lega di zinco ed alluminio con o senza altri metalli con una massa minima pari a 400 g/m2 e successiva vernice di finitura secondo quanto indicato nella norma EN 545:2010 e per le prestazioni indicate al paragrafo D.2.2 dell'appendice D della suddetta norma con certificato rilasciato da organismo terzo.
Classe di Pressione:

- DN 60 – 300 40 bar
- DN 350 - 600 30 bar
- DN 700 – 1000 25 bar

Deviazioni angolari permesse dal giunto:

- DN 60 – 300 5°
- DN 350 – 1000 4°

Collaudo in fabbrica effettuato mediante prova idraulica secondo quanto prescritto dalla EN 545:2010, paragrafo 6.5.2, prospetto 14.

Riproduzione del documento . Protocollo n. 0029366/2022 del 25/07/2022

Raccordi

Raccordi in ghisa sferoidale prodotti in stabilimento certificato a norma EN ISO 9001 e conformi alla norma EN 545:2010 con certificato di prodotto emesso da organismo terzo accreditato da organismo firmatario il protocollo europeo per l'accreditamento secondo la norma UNI CEI EN ISO/IEC 17065, comprovante lo stabilimento di produzione e quindi l'origine in rispetto all'indicazione dell'art. 137 comma 2 del D.Lgs. n. 50/2016, per cui la parte dei prodotti originari di paesi terzi, ai sensi del regolamento (UE) n. 952/2013 del Parlamento Europeo deve essere inferiore al cinquanta per cento del valore totale dei prodotti che compongono l'offerta.
Al fine di avere una massima garanzia sul sistema, le tubazioni ed i raccordi dovranno essere fabbricati dal medesimo produttore, pena la non accettazione del materiale.

Ghisa sferoidale impiegata per la fabbricazione dei raccordi con le seguenti caratteristiche:

- carico unitario di rottura a trazione: ≥ 420 MPa
- allungamento minimo a rottura: ≥ 5%
- durezza Brinell: ≤ 250 HB

Estremità a bicchiere per giunzione a mezzo di guarnizioni in elastomero e/o a flangia con foratura conforme alla norma EN 1092-2.

Giunto elastico, con deviazioni angolari senza compromissione della tenuta idraulica, di ipo:

- meccanico con controflangia e bulloni, il cui serraggio assicura la tenuta di una guarnizione in elastomero, conforme alla norma EN 681-1, all'interno di un bicchiere

- automatico con guarnizione in elastomero a profilo divergente conforme alla norma EN 681-1 e UNI 9163 o equivalente, atta ad assicurare la tenuta attraverso la reazione elastica della gomma e la compressione esercitata dal fluido nel divergente della gomma.

Giunzione certificata da organismo terzo secondo le prove di prestazione di cui al punto 7 della norma EN 545:2010.
Rivestimento esterno ed interno costituito da uno strato di vernice epossidica alimentare di colore blu applicata per cataforesi previa sabbiatura e fosfatazione allo zinco o da uno strato di vernice epossidica blu alimentare di spessore minimo 250 micron secondo la norma EN14901 con certificato emesso da organismo terzo.

Materiali conformi al D.M. 174 Ministero della Salute del 6/4/2004 per le parti applicabili, con certificato emesso da organismo terzo per ogni singola mescola di elastomero e per ogni singola vernice.
Pressione di Funzionamento Ammissibile (PFA) per raccordi provvisti di giunto elastico meccanico:

- DN 60 – 300 40 bar
- DN 350-1000 25 bar

Pressione di Funzionamento Ammissibile (PFA) per raccordi provvisti di giunto elastico automatico (conformi alla norma UNI 9163 o equivalente):

- DN 60 – 300 40 bar
- DN 350 - 600 30 bar
- DN 700 – 1000 25 bar

Pressione di Funzionamento Ammissibile (PFA) per raccordi a flangia secondo quanto indicato nella tabella A.2 della EN 545:2010 e cioè:

- DN 60 – 300 PN 40 (forature PN 10 · 40 per PFA ≤ 40 bar)
- DN 350 – 1000 PN 25 (forature PN 10-25 per PFA ≤ 25 bar)

Deviazioni angolari permesse dal giunto elastico meccanico:

- DN 60 – 150 5°
- DN 200 – 300 4°
- DN 350 – 600 3°
- DN 700 – 800 2°
- DN 900 – 1000 1,5°

Deviazioni angolari permesse dal giunto elastico automatico:

- DN 60 – 300 5°
- DN 350 – 1000 4°

Collaudo in fabbrica effettuato secondo quanto prescritto dalla Norma EN 545:2010.

- **Tubazioni e raccordi in ghisa sferoidale antisfilamento per acquedotto**

Tubazioni

Tubazioni DN 100-1000 mm in ghisa sferoidale per acquedotto prodotte in Stabilimento europeo certificato secondo EN ISO 9001, conformi alla norma UNI EN 545:2010 con certificato di prodotto emesso da organismo terzo accreditato da organismo firmatario il protocollo europeo per l'accreditamento secondo la norma UNI CEI EN ISO/IEC 17065, comprovante lo stabilimento di produzione e quindi l'origine in rispetto all'indicazione dell'art. 137 comma 2 del D.Lgs. n. 50/2016, per cui la parte dei prodotti originari di paesi terzi, ai sensi del regolamento (UE) n. 952/2013 del Parlamento Europeo deve essere inferiore al cinquanta per cento del valore totale dei prodotti che compongono l'offerta;

giunto elastico automatico e antisfilamento con bicchiere a doppia camera e cordone di saldatura sull'estremo liscio; la camera interna alloggia la guarnizione di tenuta idraulica, quella esterna l'anello antisfilamento;

guarnizioni a profilo divergente a coda di rondine, conformi alle norme EN 681-1 e UNI 9163 o equivalente;

Riproduzione del documento . Protocollo n. 0029366/2022 del 25/07/2022

rivestimento interno con malta di cemento d'altoforno applicata per centrifugazione;

rivestimento esterno con uno strato di lega di zinco-alluminio 400 g/m^2 con o senza altri metalli applicato per metallizzazione e successiva vernice di finitura

Materiali conformi al D.M. 174 Ministero della Salute del 6/4/2004 per le parti applicabili.

Lunghezza tubazioni: 6m

Classe di Pressione delle tubazioni:

DN	Classe
100	C100
125	C64
150	C64
200	C64
250	C50
300	C50
350	C40
400	C40
450	C40
500	C40
600	C40
700	C30
800	C30
900	C30
1000	C30

Pressione di Funzionamento Ammissibile (PFA) del giunto:

DN	PFA
100	64
125	64
150	60
200	52
250	46
300	41
350	38
400	35
450	32
500	30
600	30
700	27
800	25
900	25
1000	25

Deviazioni angolare permessa dal giunto:

Riproduzione del documento .
Protocollo n. 0029366/2022 del 25/07/2022

DN 100 – 500 3°
DN 600 – 800 2°
DN 900 1,5°
DN 1 000 1,2°

Raccordi

Raccordi in ghisa sferoidale prodotti in stabilimento certificato a norma EN ISO 9001 e conformi alla norma EN 545:2010 con certificato di prodotto emesso da organismo terzo accreditato da organismo firmatario il protocollo europeo per l'accreditamento secondo la norma UNI CEI EN ISO/IEC 17065, comprovante lo stabilimento di produzione e quindi l'origine in rispetto all'indicazione dell'art. 137 comma 2 del D.Lgs. n. 50/2016, per cui la parte dei prodotti originari di paesi terzi, ai sensi del regolamento (UE) n. 952/2013 del Parlamento Europeo deve essere inferiore al cinquanta per cento del valore totale dei prodotti che compongono l'offerta.
Al fine di avere una massima garanzia sul sistema, le tubazioni ed i raccordi dovranno essere fabbricati dal medesimo produttore, pena la non accettazione del materiale.
Ghisa sferoidale impiegata per la fabbricazione dei raccordi con le seguenti caratteristiche:

- carico unitario di rottura a trazione: ≥ 420 MPa
- allungamento minimo a rottura: ≥ 5%
- durezza Brinell: ≤ 250 HB

Estremità a bicchiere per giunzione a mezzo di guarnizioni in elastomero e/o a flangia con foratura conforme alla norma EN 1092-2.
Giunto elastico di tipo automatico, con deviazioni angolari e spostamenti longitudinali del tubo senza compromissione della tenuta idraulica, con bicchiere a doppia camera: quella interna alloggia la guarnizione di tenuta idraulica in EPDM con profilo a coda di rondine secondo UNI 9163 o equivalente ed EN 681-1, quella esterna alloggia l'anello antisfilamento in elastomero che assicura la resistenza contro lo sfilamento grazie ad inserti metallici annegati nell' elastomero stesso.
Giunzione certificata da organismo terzo secondo le prove di prestazione di cui al punto 7 della norma EN 545:2010.
Rivestimento esterno ed interno costituito da uno strato di vernice epossidica alimentare di colore blu applicata per cataforesi previa sabbiatura e fosfatazione allo zinco o da uno strato di vernice epossidica blu alimentare di spessore minimo 250 micron secondo la norma EN14901 con certificato emesso da organismo terzo.
Materiali conformi al D.M. 174 Ministero della Salute del 6/4/2004 per le parti applicabili, con certificato emesso da organismo terzo per ogni singola mescola di elastomero e per ogni singola vernice.

Pressione di Funzionamento Ammissibile (PFA) del giunto:

DN	PFA
100	64
125	64
150	60
200	52
250	46
300	41
350	38
400	35
450	32
500	30
600	30

Riproduzione del documento . Protocollo n. 0029366/2022 del 25/07/2022

700	27
800	25
900	25
1000	25

Deviazioni angolare permessa dal giunto:

DN 100 – 500	3°
DN 600 – 800	2°
DN 900	1,5°
DN 1 000	1,2°

Collaudo in fabbrica effettuato secondo quanto prescritto dalla Norma EN 545:2010.

- **Tubazioni in ghisa sferoidale non antisfilamento per acquedotto con rivestimento esterno in cemento**

Tubazioni

Tubazioni in ghisa sferoidale prodotte in stabilimento certificato a norma EN ISO 9001 e conformi alla norma EN 545:2010 con certificato di prodotto emesso da organismo terzo accreditato da organismo firmatario il protocollo europeo per l'accreditamento secondo la norma UNI CEI EN ISO/IEC 17065, comprovante lo stabilimento di produzione e quindi l'origine in rispetto all'indicazione dell'art. 137 comma 2 del D.Lgs. n. 50/2016, per cui la parte dei prodotti originari di paesi terzi, ai sensi del regolamento (UE) n. 952/2013 del Parlamento Europeo deve essere inferiore al cinquanta per cento del valore totale dei prodotti che compongono l'offerta.

Ghisa sferoidale impiegata per la fabbricazione dei tubi con le seguenti caratteristiche:

- carico unitario di rottura a trazione: · 420 MPa
- allungamento minimo a rottura: · 10%
- durezza Brinell: · 230 HB

Lunghezza utile:

- DN 60 – 600 6 m
- DN 700 – 1000 6 o 7 m

Relative tolleranze conformi alla norma EN 545:2010.
Estremità a bicchiere per giunzione a mezzo di guarnizione in elastomero.
Giunto elastico di tipo automatico, con deviazioni angolari e spostamenti longitudinali del tubo senza compromissione della tenuta idraulica, con guarnizione in elastomero a profilo divergente conforme alle norme EN 681-1 e UNI 9163 o equivalente, atta ad assicurare la tenuta attraverso la reazione elastica della gomma e la compressione esercitata dal fluido nel divergente della gomma.
Giunzione certificata da organismo terzo secondo le prove di prestazione di cui al punto 7 della norma EN 545:2010.
Materiali conformi al D.M. 174 Ministero della Salute del 6/4/2004 per le parti applicabili, con certificato emesso da organismo terzo per ogni singola mescola di elastomero e per ogni singola vernice.
Rivestimento interno con malta cementizia d'altoforno applicata per centrifugazione secondo quanto previsto nella EN 545:2010 e certificato da organismo terzo secondo quanto prescritto al punto 7.1 della suddetta norma.
Cemento conforme alla norma EN197-1 ed alla Direttiva Europea 98/83/EC, come prescritto dalla norma EN545:2010 al paragrafo 4.5.3.1, con certificato rilasciato da organismo terzo e certificato di conformità CE secondo quanto richiesto dalla norma EN197-1 all'Allegato ZA.

Riproduzione del documento . Protocollo n. 0029366/2022 del 25/07/2022

Rivestimento esterno con uno strato di zinco puro di 200 g/m2 applicato per metallizzazione ricoperto da uno strato aderente di malta cementizia rinforzata con fibre applicato in conformità alle norme EN 545 ed EN15542.
Classe di Pressione:

- DN 60 – 300 40 bar
- DN 350 - 600 30 bar
- DN 700 – 1000 25 bar

Deviazioni angolari permesse dal giunto:

- DN 60 – 300 5°
- DN 350 – 1000 4°

Collaudo in fabbrica effettuato mediante prova idraulica secondo quanto prescritto dalla EN 545:2010, paragrafo 6.5.2, prospetto 14.

Documentazione

In fase di offerta dovrà essere presentata la seguente documentazione, pena la non accettazione dei materiali:

1. Certificato del Sistema di Gestione Qualità ISO 9001:2015 e di Gestione Ambientale ISO14001 emessi da organismo terzo accreditato da organismo firmatario del protocollo europeo per l'accreditamento secondo la norma UNI CEI EN ISO/IEC 17021.
2. Certificato di Prodotto per la conformità alla norma EN 545:2010 per i tubi ed i raccordi offerti, emesso da organismo terzo accreditato da organismo firmatario del protocollo europeo per l'accreditamento secondo la norma UNI CEI EN ISO/IEC 17065. Il certificato di prodotto dovrà essere relativo allo stabilimento di produzione dove verranno fabbricati i tubi ed i raccordi offerti per la fornitura in oggetto e sarà probante dell'origine dei prodotti stessi.
3. Certificato delle Prove di Prestazione di cui al punto 7 della norma EN 545:2010 per tutti i giunti compresi nell'offerta emesso da organismo terzo che comprovi l'effettuazione delle prove da parte di un laboratorio accreditato da organismo firmatario del protocollo europeo per l'accreditamento secondo la norma UNI CEI EN ISO/IEC 17025.
   - Conformità della tenuta idraulica dei giunti elastici nei confronti della pressione interna positiva.
   - Conformità della tenuta idraulica dei giunti elastici nei confronti della pressione interna negativa.
   - Conformità della tenuta idraulica dei giunti elastici nei confronti della pressione esterna positiva.
   - Conformità della tenuta idraulica dei giunti elastici nei confronti della pressione interna dinamica.

   Per la validità delle suddette Prove di Prestazione, dovrà essere esibito il certificato di accreditamento del Laboratorio presso il quale sono state eseguite.
4. Certificato attestante per i DN previsti nella fornitura in oggetto le deviazioni angolari massime dei giunti con le quali sono state effettuate le prove di prestazione, emesso da organismo terzo
5. Certificato di ente terzo per la rispondenza delle guarnizioni alla norma EN 681-1.
6. Certificati di alimentarietà rilasciati da Laboratorio di analisi di primaria importanza, avente sede in Italia e/o Unione Europea, attestante la conformità alle disposizioni del Decreto Ministeriale n. 174 del 06/04/2004 per tutte le parti a contatto con l'acqua dei materiali offerti per il lavoro in oggetto ed in particolare per ogni singola mescola di elastomero per le guarnizioni e per ogni singola vernice utilizzata per i rivestimenti.
7. Certificato rilasciato da organismo terzo per la conformità della malta cementizia:
   - alla resistenza a compressione del cemento secondo EN 545, § 7.1
   - alla Direttiva Europea 98/83/EC secondo EN 545, § 4.5.3.1
   - alla norma EN197-1 secondo EN 545, § 4.5.3.1

Riproduzione del documento . Protocollo n. 0029366/2022 del 25/07/2022

8. Certificato di conformità CE del cemento impiegato per la malta cementizia secondo quanto richiesto dalla norma EN197-1 all'Allegato ZA, rilasciato da ente terzo notificato dalla Comunità Europea.
9. Certificato di evidenza delle prestazioni a lungo termine secondo quanto richiesto dalla norma EN 545:2010 – Appendice D Paragrafo D.2.2. per il rivestimento esterno costituito da una lega di zinco/alluminio in ragione di 400 gr/m2, emesso da organismo terzo.
10. Schede tecniche del produttore delle tubazioni indicanti le caratteristiche dei tubi e delle guarnizioni.

5.11.4)
Tubazioni in pvc rigido non plastificato

Le tubazioni in PVC (cloruro di polivinile) rigido non plastificato devono corrispondere alle caratteristiche ed ai requisiti di accettazione prescritti dalle Norme vigenti, dalla norma UNI EN ISO 1452, UNI EN 1401 ed alle Raccomandazioni I.I.P. e conformi, inoltre, al D.M. 6 aprile 2004, n.174 "Regolamento concernente i materiali e gli oggetti che possono essere utilizzati negli impianti fissi di captazione, trattamento, adduzione e distribuzione delle acque destinate al consumo umano".

I tubi in PVC sono fabbricati con cloruro di polivinile esente da plastificanti e cariche inerti, non colorato artificialmente e miscelato - a scelta del fabbricante, purché il manufatto ottenuto risponda ai requisiti stabiliti dalle Norme vigenti - con opportuni stabilizzanti e additivi nelle quantità necessarie.

Devono avere costituzione omogenea e compatta, superficie liscia ed esente da ondulazioni e da striature cromatiche notevoli, da porosità e bolle; presentare una sezione circolare costante; ed avere le estremità rifinite in modo da consentire il montaggio ed assicurare la tenuta del giunto previsto per le tubazioni stesse.

I tubi e i raccordi di PVC devono essere contrassegnati con il marchio di conformità IIP che ne assicura la rispondenza alle norme UNI.

I raccordi e i pezzi speciali in PVC per acquedotti e per fognature dovranno rispondere alle caratteristiche stabilite rispettivamente dalle norme UNI EN ISO 1452-3 o UNI 1401-1.

Per la fognatura (scarichi di acque di rifiuto civili e industriali: acque bianche, nere e miste) saranno impiegati tubi del tipo **UNI ENV 1401-3:2002**

La condotta sarà collegata con il tipo di giunto a bicchiere

Tutti i prodotti e/o materiali impiegati, qualora possano essere dotati di marcatura CE secondo la normativa tecnica vigente, dovranno essere muniti di tale marchio.

5.11.5)
Tubazioni in PEAD

Le tubazioni in Polietilene ad alta densità dovranno essere in PE 100 con valori minimi di MRS (Minimum Required Strenght) di 10 MPa, destinati alla distribuzione dell'acqua prodotti in conformità alla UNI EN 12201, e a quanto previsto dal D.M. n.174 del 06/04/2004 (sostituisce Circ. Min. Sanità n. 102 del 02/12/1978); dovranno essere contrassegnati dal marchio IIP dell'Istituto Italiano dei Plastici e/o equivalente marchio europeo e conformi, inoltre, al D.M. 6 aprile 2004, n.174 "Regolamento concernente i materiali e gli oggetti che possono essere utilizzati negli impianti fissi di captazione, trattamento, adduzione e distribuzione delle acque destinate al consumo umano".

I tubi devono essere formati per estrusione, e possono essere forniti sia in barre che in rotoli.

I tubi in PEAD sono fabbricati con il polimero polietilene con l'aggiunta di sostanze (nerofumo) atte ad impedire o ridurre la degradazione del polimero in conseguenza della sua esposizione alla radiazione solare ed in modo particolare a quella ultravioletta.

I tubi in PEAD ed i relativi raccordi in materiali termoplastici devono essere contrassegnati con il marchio di conformità I.I.P. che ne assicura la rispondenza alle Norme UNI, limitatamente alle dimensioni previste dalle norme stesse.

Riproduzione del documento . Protocollo n. 0029366/2022 del 25/07/2022

I raccordi ed i pezzi speciali devono rispondere alle stesse caratteristiche chimico-fisiche dei tubi; possono essere prodotti per stampaggio o ricavati direttamente da tubo diritto mediante opportuni tagli, sagomature ed operazioni a caldo (piegatura, saldature di testa o con apporto di materiale, ecc.). In ogni caso tali operazioni devono essere sempre eseguite da personale specializzato e con idonea attrezzatura presso l'officina del fornitore. Per le figure e le dimensioni non previste dalle norme UNI o UNIPLAST si possono usare raccordi e pezzi speciali di altri materiali purché siano idonei allo scopo.

Per l'acquedotto saranno impiegati tubi della classe SDR 11per la corrispondente pressione nominale PN =16 kgf/cm².

Per la fognatura saranno impiegati tubi previsti dalle norme UNI

Le tubazioni in PEAD per il gas appartengono alla serie SDR 11 - S 5 (M.O.P. 5), realizzata secondo la Specifica Tecnica de'ente gestore, G014 revisione 1 di aprile 2018.

5.11.6)
Apparecchiature idrauliche

Sul corpo dell'apparecchio, ove possibile devono essere riportati in modo leggibile ed indelebile:

- Nome del produttore e/o marchio di fabbrica
- Diametro nominale (DN)
- Pressione nominale (PN)
- Sigla del materiale con cui è costruito il corpo
- Freccia per la direzione del flusso (se determinante).

Tutti gli apparecchi ed i pezzi speciali dovranno uniformarsi alle prescrizioni di progetto e corrispondere esattamente ai campioni approvati dalla direzione lavori. Ogni apparecchio dovrà essere montato e collegato alla tubazione secondo gli schemi progettuali o di dettaglio eventualmente forniti ed approvati dalla direzione lavori, dagli stessi risulteranno pure gli accessori di corredo di ogni apparecchio e le eventuali opere murarie di protezione e contenimento. Tutte le superfici soggette a sfregamenti dovranno essere ottenute con lavorazione di macchina, i fori delle flange dovranno essere ricavati al trapano.

Tutti i pezzi in ghisa, dei quali non sarà prescritta la verniciatura, dopo l'eventuale collaudo in officina dovranno essere protetti con prodotti rispondenti alle prescrizioni progettuali ed espressamente accettati dalla D.L..

L'amministrazione appaltante si riserva la facoltà di sottoporre a prove o verifiche i materiali forniti dall'impresa intendendosi a totale carico della stessa tutte le spese occorrenti per il prelevamento ed invio, agli istituti di prova, dei campioni che la direzione intendesse sottoporre a verifica ed il pagamento della relativa tassa di prova a norma delle vigenti disposizioni.

L'impresa non potrà mai accampare pretese di compenso per eventuali ritardi o sospensioni del lavoro che si rendessero necessarie per gli accertamenti di cui sopra

Le valvole di sicurezza in genere devono rispondere alle norme UNI applicabili.

La rispondenza alle norme predette deve essere comprovata da dichiarazione di conformità completata con dichiarazioni di rispondenza alle caratteristiche specifiche previste dal progetto.

5.11.7)
Valvole

- **Valvola a farfalla**

Valvola a farfalla biflangiata per il sezionamento dell'acqua con possibilità di flusso in entrambe le direzioni. Corpo e disco in ghisa sferoidale GS500-7 secondo EN 1563. Sede di tenuta realizzata mediante anello in acciaio inox AISI316L fissato per rollatura a freddo senza saldatura sul corpo preventivamente protetto da rivestimento epossidico. Alberi in acciaio inox AISI420B. Boccole in bronzo. Guarnizioni albero di manovra costituite da elemento di tenuta a base di PTFE con O-ring esterno e doppi O-ring interni oppure da doppi O-ring interni e doppi O-ring esterni. Coperchio di chiusura con tenuta O-ring sul mozzo posteriore. Dispositivo di bloccaggio, sull'albero posteriore della valvola, in posizione completamente chiusa o completamente aperta per facilitare le

Riproduzione del documento . Protocollo n. 0029366/2022 del 25/07/2022

operazioni di manutenzione del riduttore di coppia con condotta in pressione. Disco a doppio eccentrico con guarnizione di tenuta idraulica di tipo completamente automatico in EPDM e ghiera premiguarnizione in acciaio INOX AISI 316L, oppure in acciaio al carbonio rivestito con protezione epossidica. I mozzi sul disco per l'alloggiamento degli alberi dovranno essere con foro cieco non passante, realizzato in fase di fusione. Corpo, disco, coperchio del mozzo posteriore, e ghiera premiguarnizione in acciaio al carbonio dovranno essere protetti integralmente con verniciatura a polveri epossidiche, spessore minimo 300 micron in conformità alla EN 14901, realizzata con metodo fusion bond. Viteria interna ed esterna in acciaio inox A2. Temperatura di stoccaggio ammissibile –20° + 70°C; temperatura ammissibile in esercizio 0° · 40°C. Scartamento valvola secondo le norme EN 558 e ISO 5752-14. Flange di collegamento forate secondo EN 1092-2 e ISO 7005-2. Marcatura della valvola conforme a EN19: DN, PN, tipo di ghisa, marchio del produttore; inoltre senso di chiusura, data di fusione, codice prodotto. Il riduttore primario sarà del tipo a vite senza fine e ruota elicoidale con efficienza del cinematismo atta a garantire la irreversibilità meccanica. Per rapporti di riduzione maggiori, sarà ammessa una riduzione aggiuntiva realizzata a mezzo di ingranaggi conici, cilindrici o epicicloidali. Il riduttore dovrà essere dimensionato in modo da garantire la manovra della valvola alle condizioni di pressione e temperatura richieste dal progetto. Tutti gli ingranaggi della catena cinematica dovranno essere in metallo. La cassa ingranaggi sarà realizzata in ghisa tipo GJL 250 – EN 1561. Le spinte radiali indotte sulla vite senza fine saranno supportate da appositi cuscinetti auto-lubrificanti. La cassa ingranaggi sarà permanentemente lubrificata con una adeguata quantità di olio o grasso e dovrà garantire la tenuta in tutte le configurazioni di installazione. Il riduttore sarà dotato di boccola di trascinamento estraibile alloggiata nella base. Non è ammesso, nella realizzazione delle parti soggette a tensioni, l'uso dell'alluminio o materiali plastici. Il riduttore sarà provvisto di targhetta metallica inamovibile con riportati i principali dati del riduttore: costruttore, modello, rapporto di riduzione, numero di serie, coppia max in uscita, campo di temperatura ambiente e grado di protezione. La soluzione con ruota condotta elicoidale deve essere con corona lavorata su 360°. Finecorsa meccanici in apertura/chiusura internamente protetti, senza viti di regolazione esterne. Indicatore meccanico di posizione. Volantino di manovra in acciaio stampato. Grado di protezione IP 68-8 in accordo alla EN 60529.
I Materiali impiegati dovranno essere conformi al trasporto di acqua potabile secondo DM174 per le parti applicabili; in particolare il produttore dovrà fornire certificazione di alimentarietà, per ogni mescola di elastomero e per ogni vernice utilizzata, rilasciata da laboratorio di analisi di primaria importanza, avente sede in Italia e/o Unione Europea, attestante la conformità alle disposizioni del Decreto Ministeriale n. 174 del 06/04/2004. Il fornitore dovrà produrre certificazione in merito alla conformità alla EN 1074 (Certificato di Prodotto) ed alla UNI EN 14901 rilasciata da organismo terzo accreditato secondo EN ISO 17065 e che abbia sottoscritto l'accordo "European Cooperation for accreditation (EAC)". La certificazione di prodotto dovrà espressamente riportare nome del produttore ed ubicazione del sito produttivo. È facoltà della committenza subordinare l'accettazione della fornitura al collaudo specifico delle apparecchiature presso lo stabilimento di produzione alla presenza della committenza stessa e/o della Direzione Lavori. La fornitura dovrà essere accompagnata da certificato di collaudo 3.1 secondo la UNI EN 10204. Il produttore dovrà fornire certificato del Sistema di gestione Qualità ISO 9001:2015 e Certificato del Sistema di gestione ambientale ISO 14001:2004 rilasciati da organismo di parte terza accreditato secondo UNI EN 17021.
Pressione d'esercizio PN 16

- **Valvola a saracinesca**

1 **Saracinesca a cuneo gommato a passaggio totale con corpo piatto con corpo, coperchio e cuneo in GS, rivestimento del cuneo in EPDM, albero in acciaio INOX, madrevite in bronzo, guarnizione corpo coperchio in EPDM, rivestimento protettivo interno ed esterno con vernice epossidica spessore minimo 250 micron, completa di volantino di manovra e flange conformi alle norme UNI EN 1092, il tutto conforme alle norme UNI EN 10204. Pressione di esercizio 16 bar. Diametro Nominale 200 mm**.

5.11.8)

Riproduzione del documento . Protocollo n. 0029366/2022 del 25/07/2022

Giunto di collegamento

- **Caratteristiche**

DIAMETRO NOMINALE (DN) 800
MOP (PN) PN 16
FLUIDO Acqua potabile
CORPO Acciaio al carbonio
ANELLI DI COMPRESSIONE Acciaio al carbonio
GUARNIZIONI EPDM NBR
BULLONI DI COMPRESSIONE Acciaio con rivestimento Dacromet Acciaio inox AISI 304/316
RIVESTIMENTO Rilsan Nylon 11
CAMPO DI ADATTABILITÀ * 30 mm ≤ Od 650 | ** 24 mm ≥ Od 652
DEFLESSIONE ANGOLARE Dal DN350 al DN700 = +/-3° per ogni lato con testata adattabile*
DEFLESSIONE ANGOLARE Dal DN800 al DN900 = +/-2° per ogni lato con testata adattabile*
DEFLESSIONE ANGOLARE Dal DN1000 al DN1200 = +/-1.5° per ogni lato con testata adattabile*
*dato medio a meta del campo
PER VERSIONI FLANGIATE EN 1092
FLANGE PN 6, PN 10, PN 16

- **Materiali**

Corpo centrale in acciaio al carbonio, costruito in modo tale da consentire alla guarnizione di inserirsi perfettamente all'interno dell'apposita sede conica.
Gli anelli di compressione in ghisa sferoidale o acciaio al carbonio consentono di comprimere la guarnizione sulla superficie del tubo durante il serraggio dei bulloni.
Guarnizione tronco-conica che si inserisce perfettamente tra il corpo centrale del giunto e la circonferenza del
tubo, consentendo cosi una tenuta idraulica perfetta e una tolleranza di 24 o 30 mm sul diametro esterno della condotta.
Fori circolari o quadrati per l'inserimento dei bulloni.
I bulloni consentono di avvicinare le flange di compressione e di conseguenza comprimere le guarnizioni sulla
tubazione.
Flangia in acciaio al carbonio.

Riproduzione del documento . Protocollo n. 0029366/2022 del 25/07/2022

5.11.9)
Giunto di smontaggio

- **Caratteristiche**

I giunti di smontaggio si utilizzano per agevolare il montaggio e la manutenzione delle apparecchiature
idrauliche (specie di grande dimensione) in cantiere. Infatti la loro escursione dello scartamento permette di recuperare i giochi che possono occorrere nella posa, e permette inoltre di creare uno spazio per poter rimuovere la valvola per la successiva, eventuale, manutenzione.

- **Materiali**

Corpo fisso: Acciao al carbonio ST37-2
Flange: Acciao al carbonio ST37-2 Polvere epossidica 250 µ minimo
Corpo mobile: Acciao al carbonio ST37-2
Guarnizione: EPDM
Barre filettate: Acciao S235JRG2 Zincato

Art. 5.12
MICROPALI

- **Campo di applicazione**

All'interno delle opere di progetto previste, i micropali saranno utilizzati per la realizzazione delle opere di contenimento del rilevato stradale in corrispondenza della sponda destra del Rio Pessa per consentire l'allargamento della sezione di deflusso.

Si definiscono micropali, i pali trivellati aventi diametro < 250 mm costituiti da malte o miscele cementizie e da idonee armature d'acciaio.

Tali pali, dal punto di vista esecutivo, sono identificati dalle seguenti tipologie:

- Micropali cementati mediante iniezioni multiple selettive
- Micropali a semplice cementazione

- **Definizioni**

Micropali a iniezione multipla selettiva

Si definiscono micropali ad iniezione multipla selettiva quelli ottenuti attrezzando le perforazioni di piccolo diametro con tubi metallici dotati di valvole di non ritorno, connessi al terreno circostante mediante iniezioni cementizie eseguite a pressione e volumi controllati.

Micropali a semplice cementazione

Si definiscono micropali a semplice cementazione quelli realizzati inserendo entro una perforazione di piccolo diametro un'armatura metallica, e solidarizzati mediante il getto di una malta o di una miscela cementizia.

L'armatura metallica può essere costituita:

- da un tubo senza saldature;
- da un profilato metallico della serie UNI a doppio piano di simmetria;
- da una gabbia di armatura costituita da ferri longitudinali correnti del tipo ad aderenza migliorata (a.m.), e da una staffatura esterna costituita da anelli o spirale continua in tondo a.m. o liscio.

La cementazione può avvenire a semplice gravità, o a bassa pressione mediante un circuito a tenuta facente capo ad un dispositivo posto a bocca foro.

- **Normativa di riferimento**

- I lavori saranno eseguiti in accordo, ma non limitatamente, alle seguenti normative e, dove applicabili, a tutte quelle indicate nelle sezioni di capitolato richiamate nel testo:
- Raccomandazioni dell'Associazione Geotecnica Italiana sui pali di fondazione, Dic. 1984.
- D.M. del Ministero dei lavori Pubblici del 11/3/1988 "Norme Tecniche riguardanti le indagini sui terreni e sulle rocce, la stabilità dei pendii e delle scarpate, i criteri generali e le prescrizioni per la progettazione, l'esecuzione e il collaudo delle opere di sostegno delle terre e delle opere di fondazione".
- Circolare LL PP N° 30483 del 24/09/1988 "Istruzioni riguardanti le indagini sui terreni e sulle rocce, la stabilità dei pendii naturali e delle scarpate, i criteri generali e le prescrizioni per la progettazione, l'esecuzione e il collaudo delle opere di sostegno delle terre e delle opere di fondazione".
- Circolare LL.PP. n° 218/24/3 "Legge 02/02/74 n° 64 - Decreto del Ministero dei Lavori Pubblici del 11/3/1988: "Istruzioni applicative per la redazione della relazione geologica e della relazione geotecnica".
- Decreto ministero Lavori Pubblici n° 55/1992
- Decreto ministero Lavori Pubblici del 11/03/1988
- Norma UNI 7163 – 1979
- Norma UNI 4634: Prescrizioni per la qualifica dei saldatori
- Norma ASTM D1 143-81: "Standard test method for piles under static axial compressive loads"
- Raccomandazione dell'Associazione geotecnica Italiana sui pali di fondazione del Dicembre 1984
- Norma UNI 71 63-1 979

Riproduzione del documento . Protocollo n. 0029366/2022 del 25/07/2022

- Norma DIN n. 4150: parti I e II del 1975; parte IV del 1986.
- D.M. 17 gennaio 2018, e circolare n 7 c.ss.ll.pp del 21/01/19.

- **Oneri e prescrizioni generali**

a) Prima di dare inizio ai lavori l'APPALTATORE dovrà presentare alla DIREZIONE LAVORI una planimetria riportante la posizione di tutti i pali, inclusi quelli di prova, contrassegnati da un numero progressivo indicativo di ciascun palo.

b) Sarà cura dell'APPALTATORE provvedere alle indagini necessarie ad accertare la eventuale presenza di manufatti interrati di qualsiasi natura (cunicoli, tubazioni, cavi, etc.) che possono interferire con i pali (micropali) da realizzare o che possano essere danneggiati o comunque arrecare danno durante l'effettuazione dei lavori. Tali indagini e le eventuali rimozioni e modifiche da eseguire dovranno in ogni caso essere effettuate prima dell'inizio delle operazioni di infissione o perforazione.

c) Prima dell'inizio dei lavori l'APPALTATORE dovrà eseguire il tracciamento dei pali identificando la posizione sul terreno mediante infissione di appositi picchetti in corrispondenza dell'asse di ciascun palo (micropalo)

d) L'APPALTATORE dovrà verificare e fare in modo che il numero, la potenza e la capacità operativa delle attrezzature siano tali da consentire una produttività congruente con i programmi di lavoro previsti. Sarà altresì cura dell'APPALTATORE selezionare ed utilizzare le attrezzature più adeguate alle condizioni ambientali, stratigrafiche ed idrogeologiche dei terreni ed alle dimensioni dei pali (micropali).

e) Nel caso in cui durante il corso dei lavori l'APPALTATORE ritenga opportuno variare le metodologie esecutive precedentemente approvate, sarà sua cura effettuare le nuove prove tecnologiche preliminari eventualmente necessarie (vedi sezione prove preliminari).

f) Sarà cura dell'APPALTATORE apporre adeguati contrassegni, opportunamente spaziati, su tutti gli elementi (tubi-forma, gabbie d'armatura, pali, funi, etc.) sui quali nelle differenti fasi di lavorazione è necessario effettuare delle misurazioni per verificare la profondità d'infissione, il livello d'estrazione ed il rifiuto.

g) Sarà cura dell'APPALTATORE adottare tutti gli accorgimenti necessari ad attenuare i disturbi alle persone derivanti dalla vibrazione e dai rumori connessi con le attività di scavo. Sarà altresì cura dell'APPALTATORE evitare che l'installazione dei pali arrechi danno, per effetto di vibrazione e/o spostamenti di materie, ai pali adiacenti così come ad opere e manufatti preesistenti.

h) Sarà cura dell'APPALTATORE provvedere all'immediato trasporto a rifiuto di tutti i materiali di risulta provenienti dalle perforazioni e dalle lavorazioni comunque connesse con la realizzazione dei pali.

i) Sarà cura dell'APPALTATORE far eseguire tutti i controlli e le prove (sia preliminari che in corso d'opera) prescritti dal presente Capitolato e dalle Specifiche di Controllo Qualità, così come quelli integrativi richiesti dalla DIREZIONE LAVORI, qualora si rendessero necessari per garantire la qualità e le caratteristiche previste dal progetto

j) Sarà cura dell'APPALTATORE provvedere alla scapitozzatura delle teste di tutti i pali (micropali), fino alla quota di progetto (piano d'imposta della fondazione sovrastante), provvedendo altresì alla sistemazione e ripulitura dei ferri d'armatura. Nel caso in cui, per effetto delle lavorazioni subite, la parte superiore del palo non avesse le caratteristiche richieste, l'APPALTATORE dovrà provvedere alla estensione della scapitozzatura (per eliminare tale parte) ed alla ricostruzione, fino al piano d'imposta della fondazione sovrastante.

Riproduzione del documento . Protocollo n. 0029366/2022 del 25/07/2022

k) L'APPALTATORE dovrà provvedere, con il procedere dei lavori, alla redazione del progetto "as built" che dovrà riportare tutte le informazioni relative alla stratigrafia effettivamente rinvenuta durante la perforazione di ogni palo, la loro effettiva profondità posizione e quota.
L'APPALTATORE dovrà inoltre essere indicati i m^3 gettati da ogni betoniera e la corrispondente quota raggiunta dal cls nel foro onde poter riscontrare le difformità tra i valori gettati e quelli attesi. Tali dati dovranno essere trasmessi alla DL. Eventuali anomalie dovranno essere riportate sul progetto "as built".

5.12.1)
Soggezioni geotecniche ed ambientali

Le tecniche di perforazione dovranno essere le più idonee in relazione alla natura dei terreno attraversato. In particolare dovranno essere adottati tutti gli accorgimenti atti ad evitare il franamento delle pareti del foro, la contaminazione delle armature, l'interruzione e/o l'inglobamento di terreno nella guaina cementizia che solidarizza l'armatura al terreno circostante.
Per la presenza di terreni di natura prettamente granulare nel sito in cui sarà prevista la realizzazione degli stessi, sarà necessario impiegare il rivestimento provvisorio per sostenere le pareti del foro e garantire la corretta esecuzione dei micropali.
Di norma le perforazioni saranno quindi eseguite in presenza di rivestimento, con circolazione di fluidi di perforazione per l'allontanamento dei detriti e per il raffreddamento dell'utensile.

I fluidi di perforazione potranno consistere in:
- acqua
- fanghi bentonitici
- schiuma
- aria, nel caso di perforazione a rotopercussione con martello a fondo foro, o in altri casi approvati dalla DIREZIONE LAVORI.

Previa comunicazione alla DIREZIONE LAVORI potrà essere adottato la perforazione senza rivestimenti, con impiego di fanghi bentonitici.
La perforazione "a secco", senza rivestimento non è di norma ammessa; potrà essere adottata, previa comunicazione alla DIREZIONE LAVORI, solo in terreni fortemente cementati o argillosi, caratterizzati da valori della coesione non drenata che alla generica profondità di scavo H soddisfino la seguente condizione:

$$cu > \gamma H/3$$

dove:
γ = peso di volume totale; per i terreni fortemente cementati il valore della coesione sarà' determinato con prova di compressione semplice
La perforazione "a secco" e ammissibile solo dove possa essere eseguita senza alcun ingresso di acqua nel foro.
La perforazione a rotazione a secco, o con impiego di aria è invece raccomandata in terreni argillosi sovraconsolidati.
Nel caso di impiego della rotopercussione, sia mediante martello a fondo foro che mediante dispositivi di battuta applicati alla testa di rotazione (tipo Sistema KLEMM), L'APPALTATORE dovrà assicurare il rispetto delle norme DIN 4150 (parte I e II, 1975; parte IV, 1986), in merito ai limiti delle vibrazioni.
In caso contrario per modalità di impiego della rotopercussione ed i necessari provvedimenti dovranno essere comunicati alla DIREZIONE LAVORI.
La DIREZIONE LAVORI, a sua discrezione, potrà richiedere all'APPALTATORE di eseguire misure di controllo delle vibrazioni indotte, con oneri e spese a carico del medesimo APPALTATORE.

5.12.2)
Prove preliminari

Riproduzione del documento . Protocollo n. 0029366/2022 del 25/07/2022

La tipologia delle attrezzature ed i principali dettagli esecutivi dovranno essere comunicati dall'APPALTATORE alla DIREZIONE LAVORI.

Se richiesto dalla DIREZIONE LAVORI, in relazione a particolari condizioni stratigrafiche o all'importanza dell'opera o soggezioni ambientali, l'idoneità di tali attrezzature e l'adeguatezza delle modalità esecutive dovranno essere verificate mediante l'esecuzione di prove preliminari su campo prova.

- **Prove in corso d'opera**

Sui pali di fondazione, ad esclusione di quelli sollecitati prevalentemente da azioni orizzonatali, devono essere eseguite prove di carico statiche per controllarne il comportamentom sotto le azioni di progetto.

Tali prove devono essere spinte ad un carico assiale pari a 1.5 volte l'azione di progetto utilizzata per le verifiche SLE.

La presenza di pali strumentati per il rilievo separato delle curve di mobilitazione delle resistenze lungo la superficie e alla base, il massimo carico assiale di prova può essere posto pari a 1.2 volte l'azione di progetto utilizzata per le verifiche SLE.

Il numero e l'ubicazione delle prove di carico devono essere stabiliti in base all'importanza dell'opera e al grado di omogeneità del terreno di fondazione. in ogni caso per ciascun sistema di fondazione il numero complesivo di prove non deve essere inferiore a :

- 1 se il numero di pali è inferiore o uguale a 20;
- 2 se il numero di pali è compreso tra 21 e 50;
- 3 se il numero di pali è compreso tra 51 e 100;
- 4 se il numero di pali è compreso tra 101 e 200;
- 5 se il numero di pali è compreso tra 201 e 500;
- il numero intero più prossimo al valore 5+n/500, se il numero di pali è superiore a 500.

Fermo restando il numero complessivo delle prove di caricominimo siopra indicato, il numero di prove di carico statiche può essere ridotto se sono eseguite prove di caricop dinamiche sostitutive, da tarare con quelle statiche di progetto su pali pilota, e siano effettuati controlli non didtruttivi su almeno il 50% dei pali, per verificarne lunghezza, integrità strutturale. in ogni caso, deve essere eseguita almeno una prova di carico statica.

per fondazioni su pali di opere che ricadono in condizioni ambientali particolarmente sever, quali ad esempio le strutture offshore con elevato battente d'acqua,l si può fare riferimento a specifiche normative di comprovata validità.

Tutti gli oneri relativi all'esecuzuione delle prove preliminari e delle prove in corso d'opera sui pali, sono completamente a carico dell'Appaltatore.

5.12.3)
Tolleranze

I micropali dovranno essere realizzati nella posizione e con le dimensioni di progetto, con le seguenti tolleranze ammissibili, salvo più rigorose limitazioni indicate in progetto:

- coordinate planimetriche del centro del micropalo: ± 2 cm
- scostamento dell'inclinazione dall'asse teorico: ± 2 %
- lunghezza: ±15cm
- diametro finito: ± 5%
- quota testa micropalo: ±5 cm.

Riproduzione del documento .
Protocollo n. 0029366/2022 del 25/07/2022

5.12.4)
Materiali

Le specifiche che seguono integrano le prescrizioni elencate per le armature in acciaio, per le malte in calcestruzzo e per i conglomerati cementizi, che si intendono qui integralmente richiamate.

I micropali costruiti dovranno essere armati per tutta la lunghezza.

- **Tubi in acciaio**

E' prescritto l'impiego di tubi aventi caratteristiche geometriche e qualità dell'acciaio conformi a quanto indicato nei disegni di progetto.

I tubi dovranno essere del tipo senza saldature, con giunzioni a mezzo di manicotto filettato esterno. Le caratteristiche delle giunzioni (filettatura, lunghezza, sezioni utili) dovranno consentire una trazione ammissibile pari almeno all'80% carico ammissibile a compressione. L'APPALTATORE dovrà eseguire un prelievo di tubazione giuntata, per fornitura omogenea, in modo da poter effettuare le prove di verifica a trazione.
Le valvole di iniezione, ove previste, saranno del tipo a "manchette", ovvero costituite da una guarnizione in gomma, tenuta in sede da due anelli metallici saldati esternamente al tubo, sul quale, in corrispondenza di ciascuna valvola, sono praticati almeno 2 fori ∅ 8 mm.

- **profilati in acciaio**

Le caratteristiche geometriche e meccaniche dei profilati dovranno essere conformi a quanto prescritto nei disegni di progetto.

Di norma i profilati dovranno essere costituiti da elementi unici. Saranno ammesse giunzioni saldate, realizzate con l'impiego di adeguati fazzoletti laterali, nel caso di lunghezze superiori ai .valori degli standard commerciali (12¸14m).

Le saldature saranno dimensionate ed eseguite in conformità alle norme citate.
La DIREZIONE LAVORI si riserva la facoltà di richiedere che il saldatore abbia la qualifica a norma UNI 4634.

- **Malte e miscele cementizie di iniezione**

- Cementi:

Il cemento da impiegare dovrà essere scelto in relazione alle caratteristiche ambientali considerando, in particolare, l'aggressività dell'ambiente esterno secondo quanto prescritto nella sez. relativa ai conglomerati cementizi.

- Inerti:

Gli inerti saranno di norma utilizzati solo per il confezionamento di malte da utilizzare per il getto dei micropali a semplice cementazione.

In relazione alle prescrizioni di progetto l'inerte sarà costituito da sabbie fini,

polveri di quarzo, polveri di calcare, o ceneri volanti.

Riproduzione del documento . Protocollo n. 0029366/2022 del 25/07/2022

Nel caso di impiego di ceneri volanti, ad esempio provenienti dai filtri di altiforni, si dovrà utilizzare materiale totalmente passante al vaglio da 0.075 mm.

- **Acqua di impasto:**

  Si utilizzerà acqua chiara di cantiere, dolce, le cui caratteristiche chimico-fisiche dovranno soddisfare quanto prescritto alla sezione relativa ai conglomerati cementizi.

- **Additivi:**

  E' ammesso l impiego di additivi fluidificanti non aeranti. L'impiego di acceleranti potrà essere consentito solo in situazioni particolari. Schede tecniche di prodotti commerciali che l'APPALTATORE si propone di usare dovranno essere inviate preventivamente alla DIREZIONE LAVORI per informazione.

- **Preparazione delle malte e delle miscele cementizie:**

a) *Carattersitiche di resistenza e dosaggi:*

Di norma la resistenza cubica da ottenere per le malte e per le miscele cementizie di iniezione deve essere:

$$Rck \geq 35 \text{ MPa}$$

A questo scopo si prescrive che il dosaggio in peso dei componenti sia tale da soddisfare un rapporto acqua/cemento:

$$a/c \leq 0.45$$

b) *Composizione delle miscele cementizie:*

La composizione delle miscele di iniezione, riferita ad 1 mc di prodotto, dovrà essere la seguente:

acqua:	5,4 kN
cemento:	12 kN
additivi:	0,1¸0,2 kN

con un peso specifico pari a circa:

$$\gamma = 18 \text{ kNt/m}^3$$

c) *Composizione delle malte cementizie:*

Nella definizione della formula delle malte, prevedendo un efficace miscelazione dei componenti atta a ridurre la porosità dell'impasto, si può fare riferimento al seguente dosaggio minimo, riferito ad 1 mc di prodotto finito:

acqua:	2,7 kN
cemento:	6 kN
additivi:	0,05¸0,01 kN
inerti:	11¸13 kN

d) *Impianti di preparazione:*

Le miscele saranno confezionate utilizzando impianti a funzionamento automatico o semi-automatico, costituiti dai seguenti principali componenti:

- bilance elettroniche per componenti solidi;
- vasca volumetrica per acqua;
- mescolatore primario ad elevata turbolenza (min. 1500 giri/min.);

Riproduzione del documento . Protocollo n. 0029366/2022 del 25/07/2022

- vasca di agitazione secondaria e dosatori volumetrici, per le miscele cementizie;
- mixer per le malte.

La tipologia e la frequenza dei controlli da eseguire su miscele e malte cementizie è indicata sulla Specifica di Controllo Qualità.

5.12.5)
Modalità esecutive

Vengono riportate di seguito le modalità esecutive per le diverse tecniche di realizzazione dei micropali.

- **Micropali a iniezioni multiple e selettive (IRS)**

- Perforazione:

La perforazione sarà eseguita mediante sonda a rotazione o rotopercussione, con rivestimento continuo e circolazione di fluidi, fino a raggiungere la profondità di progetto.

Per la circolazione del fluido di perforazione saranno utilizzate pompe a pistoni con portate e pressioni adeguate. Si richiedono valori minimi di 200 l/min. e 25 bar, rispettivamente.

Nel caso di perforazione a rotopercussione con martello a fondo foro si utilizzeranno compressori di adeguata potenza; le caratteristiche minime richieste sono:

- portata > l0 m^3 /min
- pressione 8 bar.

- Allestimento del micropalo:

Completata la perforazione si provvederà a rimuovere i detriti presenti nel foro, o in sospensione nel fluido di perforazione, prolungando La circolazione dei fluido stesso fino alla sua completa chiarificazione.

Si provvederà quindi ad inserire l'armatura tubolare valvolata, munita di centratori, fino a raggiungere la profondità di progetto.

Sono preferibili i centratori non metallici. Il tubo dovrà essere prolungato fino a fuoriuscire a bocca foro per un tratto adeguato a consentire le successive operazioni di iniezione.

Di norma si procederà immediatamente alla cementazione del micropalo (guaina); la messa in opera delle armature di frettaggio, ove previste, sarà eseguita successivamente all'iniezione.

- Iniezione:

La solidarizzazione dell'armatura al terreno verrà eseguita in due o più fasi, come di seguito specificato.

a) Formazione della guaina

Non appena completata la messa in opera del tubo valvolato di armatura, si provvederà immediatamente alla formazione della guaina cementizia, iniettando attraverso la valvola più profonda un quantitativo di miscela sufficiente a riempire l'intercapedine tra le pareti del foro e l'armatura tubolare. Contemporaneamente si procederà alla estrazione dei rivestimenti provvisori, quando utilizzati, e si effettueranno i necessari rabbocchi di miscela cementizia. Completata l'iniezione di guaina si provvederà a lavare con acqua il cavo interno dei tubo di armatura.

b) Iniezioni selettive a pressioni e volumi controllati

Trascorso un periodo di 12 - 24 ore dalla formazione della guaina, si darà luogo alla esecuzione delle iniezioni selettive per la formazione del bulbo di ancoraggio.

Si procederà valvola per valvola, a partire dal fondo, tramite un packer a doppia tenuta collegato al circuito di iniezione.

Riproduzione del documento . Protocollo n. 0029366/2022 del 25/07/2022

La massima pressione di apertura delle valvole non dovrà superare il limite di 60 bar; in caso contrario la valvola potrà essere abbandonata.
Ottenuta l'apertura della valvola, si darà luogo all'iniezione in pressione fino ad ottenere i valori dei volumi di assorbimento e di pressione prescritti in progetto. Per pressione di iniezione si intende il valore minimo che si stabilisce all'interno del circuito.
L'iniezione dovrà essere tassativamente eseguita utilizzando portate non superiori a 30 l/min, e comunque con valori che, in relazione alla effettiva pressione di impiego, siano tali da evitare fenomeni di fratturazione idraulica del terreno (claquage).
I volumi di iniezione saranno di norma non inferiori a tre volte il volume teorico del foro, e comunque conformi alle prescrizioni di progetto.
Nel caso in cui l'iniezione del previsto volume non comporti il raggiungimento della prescritta pressione di rifiuto, la valvola sarà nuovamente iniettata, trascorso un periodo di 12 - 24 ore.
Fino a quando le operazioni di iniezione non saranno concluse, al termine di ogni fase occorrerà procedere al lavaggio interno del tubo d'armatura.

c) Caratteristiche degli iniettori
Per eseguire l'iniezione si utilizzeranno delle pompe oleodinamiche a pistoni, a bassa velocità, aventi le seguenti caratteristiche minime:

-	pressione max di iniezione	: ≅ l00 bar
-	portata max	: ≅ 2 m3/ora
-	n. max pistonate/minuto	: ≅ 60.

Le caratteristiche delle attrezzature utilizzate dovranno essere comunicate alla DIREZIONE LAVORI, specificando in particolare alesaggio e corsa dei pistoni.

- Controlli e documentazione:
Per ogni micropalo eseguito l'APPALTATORE dovrà fornire una scheda contenente le seguenti indicazioni:
- n. del micropalo e data di esecuzione (con riferimento ad una planimetria)
- lunghezza della perforazione
- modalità di esecuzione della perforazione:
  - utensile
  - fluido
  - rivestimenti
- caratteristiche dell'armatura
- volume dell'iniezione di guaina
- tabelle delle iniezioni selettive indicanti per ogni valvola e per ogni fase:
  - data
  - pressioni di apertura
  - volumi di assorbimento
  - pressioni raggiunte
- caratteristiche della miscela utilizzata: composizione
  - peso specifico
  - viscosità Marsh
  - rendimento volumetrico o decantazione
  - dati di identificazione dei campioni prelevati per le successive prove di compressione a rottura.

- **Micropali asemplice cemetazione (IGU)**

- Perforazione:
La perforazione sarà eseguita mediante sonda a rotazione o rotopercussione, con rivestimento continuo e circolazione di fluidi, fino a raggiungere la profondità di progetto.
Per la circolazione del fluido di perforazione saranno utilizzate pompe a pistoni con portate e pressioni adeguate. Si richiedono valori minimi di 200 l/min. e 25 bar, rispettivamente.

Riproduzione del documento . Protocollo n. 0029366/2022 del 25/07/2022

Nel caso di perforazione a rotopercussione con martello a fondo foro si utilizzeranno compressori di adeguata potenza; le caratteristiche minime richieste sono:
- portata > l0 m^3 /min
- pressione 8 bar.

- Allestimento del micropalo:
Completata la perforazione si provvederà a rimuovere i detriti presenti nel foro, o in sospensione nel fluido di perforazione, prolungando La circolazione dei fluido stesso fino alla sua completa chiarificazione.
Si provvederà quindi ad inserire l'armatura tubolare, che dovrà essere conforme ai disegni di progetto, fino a raggiungere la profondità prevista nel progetto.
Sono preferibili i centratori non metallici. Il tubo dovrà essere prolungato fino a fuoriuscire a bocca foro per un tratto adeguato a consentire le successive operazioni.

- Cementazione:
a) Riempimento a gravità
Il riempimento del foro, dopo la posa delle armature, dovrà avvenire tramite un tubo di alimentazione disceso fino a 10-15 cm dal fondo, collegato alla pompa di mandata o agli iniettori.
Nel caso si adotti una miscela contenente inerti sabbiosi, ovvero con peso di volume superiore a quello degli eventuali fanghi di perforazione, il tubo convogliatore sarà dotato superiormente di un imbuto o tramoggia di carico; si potrà anche procedere al getto attraverso l'armatura, se tubolare e di diametro interno > 80 mm.
Nel caso di malta con inerti fini o di miscela cementizia pura, senza inerti, si potrà usare per il getto l'armatura tubolare solo se di diametro interno inferiore a 50 mm; in caso diverso si dovrà ricorrere ad un tubo di convogliamento separato con un diametro contenuto entro i limiti sopracitati.
Il riempimento sarà proseguito fino a che la malta immessa risalga in superficie senza inclusioni o miscelazioni con il fluido di perforazione. Si dovrà accertare la necessità o meno di effettuare rabbocchi, da eseguire preferibilmente tramite il tubo di convogliamento.
b) Riempimento a bassa pressione
Il foro dovrà essere interamente rivestito; la posa della malta o della miscela avverrà in un primo momento, entro il rivestimento provvisorio, tramite un tubo di convogliamento come descritto al paragrafo precedente. Successivamente si applicherà al rivestimento una idonea testa a tenuta alla quale si invierà aria in pressione (0.5 - 0.6 MPa) mentre si solleverà gradualmente il rivestimento fino alla sua prima giunzione. Si smonterà allora la sezione superiore del rivestimento e si applicherà la testa di pressione al tratto residuo di rivestimento, previo rabboccamento dall'alto per riportare a livello la malta.
Si procederà analogamente per le sezioni successive fino a completare l'estrazione del rivestimento.
In relazione alla natura del terreno potrà essere sconsigliabile applicare la pressione d'aria agli ultimi 5-6 m di rivestimento da estrarre, per evitare la fratturazione idraulica degli strati superficiali.

- Controlli e documentazione:
Per ogni micropalo eseguito l'APPALTATORE dovrà fornire una scheda contenente le seguenti indicazioni:
- n. del micropalo e data di esecuzione (con riferimento ad una planimetria)
- lunghezza della perforazione
- modalità di esecuzione della perforazione:
  - utensile
  - fluido
  - rivestimenti
- caratteristiche dell'armatura
- volume della miscela o della malta
- caratteristiche della miscela o della malta utilizzata:
  - composizione

Riproduzione del documento . Protocollo n. 0029366/2022 del 25/07/2022

peso specifico
viscosità Marsh
rendimento volumetrico o decantazione
dati di identificazione dei campioni prelevati per le successive prove di compressione a rottura.

5.12.6)
Prove di carico

- **Generalità**

Nei paragrafi che seguono vengono fornite le indicazioni tecniche generali per l'esecuzione di prove di carico su pali.
Le prove di carico hanno principalmente lo scopo di:
- accertare eventuali deficienze esecutive nel palo;
- verificare i margini di sicurezza disponibili nei confronti della rottura del sistema palo-terreno;
- valutare le caratteristiche di deformabilità del sistema palo-terreno.

- Definizioni:
Si definiscono:
- prove di collaudo le prove effettuate su pali e micropali facenti parte della fondazione, dei quali non bisogna compromettere l'integrità; il carico massimo da raggiungere nel corso della prova (Pmax) è in generale pari a 1,5 volte il carico di esercizio (Pes);
- prove a carico limite le prove effettuate su pali e micropali appositamente predisposti all'esterno della palificata, spinte fino a carichi di rottura del sistema palo-terreno o prossimi ad essa; il carico massimo da raggiungere nel corso della prova (Pmax) è in generale pari a 2,5 ¸ 3 volte il carico di esercizio (Pes).

- Normative e specifiche di riferimento:
Valgono le Norme già richiamate ai punti iniziali, ed inoltre: ASTMM D1 143-81 : "Standard Test Method for Piles under Static Axial Compressive Load".

- Numero e ubicazione dei pali prova:
Il numero e l'ubicazione dei pali e micropali da sottoporre a prova di carico devono essere stabiliti in funzione dell'importanza dell'opera, dell'affidabilità, in termini quantitativi, dei dati geotecnici disponibili e del grado di omogeneità del terreno.
L'APPALTATORE dovrà effettuare prove di carico assiale sull'1% dei pali e micropali, con un minimo di almeno due pali o micropali per ogni opera. Tuttavia per la scelta del numenro dei pali da sottoporre a prova, si rimanda alle indicazioni fornite dal D.M. 17/01/2018. par 6.4.3.7.2.
I pali soggetti a prova di carico assiale potranno, a discrezione della DIREZIONE LAVORI, essere sottoposti anche a prova di ammettenza meccanica per valutare, tramite correlazione, la capacità portante statica di pali soggetti solo a prove dinamiche; la prova di ammettenza meccanica non è prevista per i micropali.

- **Prove su Micropali (Prove di carico assiale)**

- Scelta dei carichi di prova:
I carichi di prova saranno definiti di volta in volta dal progettista, in relazione alle finalità della prova stessa.
Di norma il massimo carico di prova Pprova sarà
- Pprova = 1.5 Pesercizio
- Pprova = Plim

ove con Plim si indica la portata limite dell'insieme micropalo-terreno

- Attrezzature e dispositivi di prova:
a) Dispositivi per l'applicazione e per la misura del carico

Riproduzione del documento . Protocollo n. 0029366/2022 del 25/07/2022

Il carico sarà applicato mediante uno o più martinetti idraulici, con corsa > 200 mm, posizionati in modo da essere perfettamente centrati rispetto all'asse del palo.
I martinetti saranno azionati da una pompa idraulica esterna. Martinetti e manometro della pompa saranno corredati da un certificato di taratura recente (<3mesi).
Nel caso di impiego di più martinetti occorre che:
- i martinetti siano uguali;
- l'alimentazione del circuito idraulico sia unica.
La reazione di contrasto sarà di norma ottenuta tramite una zavorra la cui massa M dovrà essere non inferiore a 1,2 volte la massa equivalente al massimo carico di prova:

$$M \geq 1.2\ P_{prova}/g = 0.12 P_{prova}$$

La zavorra sarà sostenuta con una struttura costituita da una trave metallica di adeguata rigidezza sui cui estradosso, tramite una serie di traversi di ripartizione, vanno posizionati blocchi di cls o roccia.
In alternativa la zavorra potrà essere sostituita con:
- pali di contrasto, dimensionati a trazione (non facenti parte di alcuna palificata definitiva);
- tiranti di ancoraggio collegati ad un dispositivo di contrasto.
In questi casi si avrà cura di ubicare i pali o i bulbi di ancoraggio dei tiranti a sufficiente distanza dal palo di prova (minimo 5 diametri).
L'APPALTATORE, nei caso di prove di carico con pali di contrasto, dovrà redigere un progetto dettagliato delle prove di carico indicando numero, interassi, dimensioni, e lunghezza dei pali;
Qualora sia richiesto l'uso di una centralina oleodinamica preposta a fornire al/ai martinetti la pressione necessaria, questa dovrà essere di tipo sufficientemente automatizzato per poter impostare il carico con la velocità richiesta, variarla in caso di necessità e mantenere costante il carico durante le soste programmate. Per misurare il carico applicato alla testa del palo si interporrà tra il martinetto di spinta ed il palo una cella di carico del tipo ad estensimetri elettrici di opportuno fondo scala.
Nel caso non fosse disponibile tale tipo di cella, il carico imposto al palo verrà determinato in base alla pressione fornita ai martinetti misurata con un manometro oppure, dove previsto, misurata con continuità da un trasduttore di pressione collegato al sistema di acquisizione automatico e, in parallelo, con un manometro.
Il manometro ed il trasduttore di pressione, se utilizzati, dovranno essere corredati da un rapporto di taratura rilasciato da non più di 3 mesi da un laboratorio ufficiale.
Lo strumento di misura dovrà avere fondo scala e precisione adeguati e non inferiore al 5% del carico applicato per i manometri e del 2% per le celle di carico.
Se viene impiegato soltanto il manometro, il relativo quadrante dovrà avere una scala adeguata alla precisione richiesta.
E' raccomandato l'inserimento di un dispositivo automatico in grado di mantenere costante (± 20 kN) il carico applicato sul palo, per tutta la durata di un gradino di carico ed indipendentemente dagli abbassamenti della testa del palo.

b) Dispositivi per la misura dei cedimenti
Saranno utilizzati tre comparatori centesimali, con corsa massima non inferiore a 50 mm, disposti a ≈ 120° intorno all'insieme palo-terreno.
Il sistema di riferimento sarà costituito da una coppia di profilati metallici poggianti su picchetti infissi al terreno ad una distanza di almeno 3 diametri dal palo.
Il sistema sarà protetto dall'irraggiamento solare mediante un telo sostenuto con un traliccio di tubi innocenti.
Preliminarmente all'esecuzione delle prove saranno eseguiti cicli di misure allo scopo di determinare l'influenza delle variazioni termiche e/o di eventuali altre cause di disturbo.
Dette misure, compreso anche il rilievo della temperatura, saranno effettuate per un periodo di 24 ore con frequenze di 2 ore circa.
E' ammessa l'esecuzione di prove di carico a compressione mediante contrasto su micropali laterali, a condizione che:

Riproduzione del documento . Protocollo n. 0029366/2022 del 25/07/2022

- le armature tubolari e le eventuali giunzioni filettate dei micropali di contrasto siano in grado di resistere ai conseguenti sforzi di trazione;
- la terna di micropali sia giacente sullo stesso piano verticale o inclinato.

Nel caso di micropali inclinati dovranno essere adottati tutti gli accorgimenti atti ad evitare l'insorgere di carichi orizzontali e/o momenti flettenti dovuti ad eccentricità, che potrebbero influenzare i risultati della prova.
I risultati forniti dai micropali di contrasto potranno essere utilizzati quali valori relativi a prove di carico a trazione, se i carichi effettivamente applicati sono significativi a norma di quanto definito nel punto scelta dei carichi di prova.

- Preparazione dei micropali da sottoporre a prova:

I micropali prescelti saranno preparati mettendo a nudo il fusto per un tratto di ≈ 20 cm ed eliminando tutte le superfici di contatto e di attrito con eventuali plinti, solette, murature, etc..
Nel tratto di fusto esposto saranno inserite 3 staffe metalliche, a 120°, per il posizionamento dei micrometri.
Si provvederà quindi a fissare sulla testa del micropali una piastra metallica di geometria adeguata ad ospitare il martinetto, ed a trasferire il carico sul micropalo.

a) Realizzazione del contrasto

La zavorra sarà messa a dimora dopo avere posizionato la trave di sostegno su due appoggi laterali, posti a circa 3 m dall'asse del micropalo.
L'altezza degli appoggi dovrà essere sufficiente a consentire il posizionamento del martinetto e del relativo centratore, e del sistema di riferimento per la misura dei cedimenti.
Tra il martinetto e la trave sarà interposto un dispositivo di centramento del carico, allo scopo di eliminare il pericolo di ovalizzazione del pistone.
Gli stessi accorgimenti saranno adottati anche nel caso in cui la trave di contrasto farà capo ad una coppia di micropali posti lateralmente al micropalo da sottoporre a prova di compressione.

- Programma di carico:

Il programma di carico sarà definito di volta in volta, in relazione alle finalità della prova.
Di norma si farà riferimento al seguente schema, che prevede 3 cicli di carico e scarico, da realizzarsi come di seguito specificato.

1° CICLO

a) Applicazione di "n" ($n \geq 4$) gradini di carico successivi, di entità pari a dP, fino a raggiungere il carico Pes.
b) In corrispondenza di ciascun gradino di carico si eseguiranno misure dei cedimenti con la seguente frequenza:
   t = 0 (applicazione del carico)
   t = 2'
   t = 4'
   t = 8'
   t = 15'

si proseguirà quindi ogni 15' fino a raggiunta stabilizzazione, e comunque per non più di 2 ore.
Il cedimento s è considerato stabilizzato se, a parità di carico, è soddisfatta la condizione tra due misure successive (δt = 15'):

$$\delta s \leq 0.025 \text{ mm.}$$

c) Per il livello corrispondente a Pes il carico viene mantenuto per un tempo minimo di 4 ore: quindi si procede allo scarico mediante almeno 3 gradini, in corrispondenza dei quali si eseguono misure a t = 0, t = 5', t = 10', t = 15'.
Allo scarico le letture verranno eseguite anche a t = 30', t = 45' e t = 60'.

2° CICLO

- Applicazione rapida di un carico di entità 1/3 Pes
- Lettura dei cedimenti a t = 0, 1', 2', 4', 8', 15'

Riproduzione del documento . Protocollo n. 0029366/2022 del 25/07/2022

- Scarico rapido e letture a t = 0 e 5′
- Applicazione rapida di un carico di entità 2/3 Pes
- Lettura dei cedimenti come in "b"
- Scarico come in "c"
- Applicazione rapida di un carico di entità pari a Pes
- Lettura dei cedimenti come in "b"
- Scarico con letture a t = 0, 5′, 10′, 15′ e 30′.

3° CICLO

Applicazione di "m" (m ≥ 9) gradini di carico dP fino a raggiungere il carico Pprova (o Plim).
In corrispondenza di ogni livello di carico si eseguiranno misure di cedimento con la stessa frequenza e limitazioni di cui al 1° ciclo, punto "b".
Il carico Pprova, quando è < Plim, sarà mantenuto per un tempo minimo di 4 ore; quindi il palo sarà scaricato mediante almeno 3 gradini con misure a t = 0, t = 5′ e t = 10′ e t = 15′. A scarico ultimato si eseguiranno misure fino a t = 60′.
Si considererà raggiunto il carico limite Plim, e conseguentemente si interromperà la prova, allorquando misurando il cedimento s risulterà verificata una delle seguenti condizioni:

$s(Plim) \geq 2 \cdot s(Plim - \delta P)$

$s(Plim) \geq 0.2\, d + sel$

dove:
d= diametro del micropalo
sel = cedimento elastico del micropalo

5.12.7)
Specifiche di controllo e qualità

- **Campi di applicazione**

La presente procedura è applicabile alle seguenti tipologie esecutive:

Micropali
- Cementati con iniezioni multiple
- A cementazione semplice

Il modello da applicare per la gestione e la certificazione dei controlli nelle fasi di fornitura dei materiali, posa in opera e collaudo è il PCQ completo dei relativi certificati.

- **Micropali (materiali)**

Anche per la costruzione e posa in opera di questi pali l'APPALTATORE dovrà procedere all'acquisto di una serie di manufatti e di materiali che dovranno essere opportunamente controllati, sia alla fonte di approvvigionamento che alla consegna in cantiere, come sarà di seguito specificato.

- Armatura in ferro:

Le armature metalliche sono definite nel progetto esecutivo dei micropali.

Il ferro d'armatura dovrà provenire da ferriere qualificate con relativi certificati e comunque essere conforme alle prescrizioni previste per la specifica di qualifica dei ferri d'armatura.

Ogni lotto utilizzato dovrà essere accompagnato dai relativi certificati del fornitore per essere posto in opera.

L'APPALTATORE dovrà assicurare la rintracciabilità del lotto di materiale utilizzato, per ogni lotto di armature per micropali.

- Tubi e profilati in acciaio:

Le prescrizioni tecniche e le relative specifiche progettuali sono definite nei disegni di progetto.

Riproduzione del documento . Protocollo n. 0029366/2022 del 25/07/2022

L'approvvigionamento di questi manufatti dovrà avvenire soltanto da fornitori preventivamente qualificati dall'APPALTATORE e notificati alla DIREZIONE LAVORI Ogni lotto fornito dovrà essere accompagnato dalla normale certificazione di C.Q. normalmente prevista dal C.Q. interno del fornitore, e richiesta nell'ordine di acquisto dell'APPALTATORE.

Manufatti sprovvisti di questa documentazione, non potranno essere posti in opera.

- Malte e miscele cementizie:

Le miscele potranno provenire già preconfezionate da appositi fornitori prequalificati dall'APPALTATORE, oppure da centrali di betonaggio dell'APPALTATORE.
In entrambi i casi sono applicabili gli stessi controlli previsti per la specifica di C.Q. dei calcestruzzi.

- **Controlli in fase di realizzazione**

- Controlli preliminari:

Prima dell'inizio della posa in opera dei micropali l'APPALTATORE deve consegnare alla DIREZIONE LAVORI una documentazione che contenga:

- rilievi stratigrafici del terreno;

- una relazione con la quale, in base alle caratteristiche stratigrafiche del terreno attraversato si specifichino le modalità di perforazione ritenute più adatte;

- l'elenco e la specifica tecnica delle attrezzature da impiegare;

- i risultati di eventuali prove preliminari di perforazione eseguite con le stesse modalità ed attrezzature proposte;

- effettuazione di campo prove per taratura dei parametri geotecnici assunti a base del progetto, ove richiesto dal progettista e concordati con la DIREZIONE LAVORI.

La DIREZIONE LAVORI potrà chiedere prove integrative o modifiche alla suddetta proposta operativa.

- Controlli in fase di realizzazione:

a) Micropali cementati mediante iniezioni multiple selettive

Il Responsabile di C.Q. annoterà sul certificato allegato al P.C.Q. l'esito dei seguenti controlli:

- verifica che le apparecchiature di perforazione e di circolazione del fluido perforante siano quelle specificate nella presentazione fatta alla DIREZIONE LAVORI.

- controllo della pulizia del foro e del corretto posizionamento dell'armatura valvolata per l'iniezione, sia per quanto riguarda la sua centratura che per quanto riguarda il raggiungimento della profondità di progetto;

- verifica delle caratteristiche della miscela, mediante prove;

- verifica della immediata formatura della guaina cementizia subito dopo la immissione dell'armatura;

- verifica del tempo minimo di stagionatura della guaina (12 - 24 ore);

- verifica della pressione massima e delle portate d'iniezione;

- verifica dei volumi d'iniezione e della pressione di rifiuto, prescritta dal progetto.

A valle delle operazioni di getto il Responsabile di C.Q. dovrà redigere, per ogni micropalo, una scheda che contenga le seguenti informazioni:

- dati identificativi del palo rispetto alle planimetrie citate, con la data del getto;

- riferimenti alla qualifica dell'attrezzatura utilizzata e modalità di esecuzione della perforazione (utensile, fluido, rivestimento);

Riproduzione del documento .
Protocollo n. 0029366/2022 del 25/07/2022

- lunghezza della perforazione;

- caratteristiche dell'armatura;

- volume dell'iniezione di guaina;

- tabella delle iniezioni selettive con l'indicazione per ogni valvola e per ogni fase di:
- data
- pressione di apertura,
- volumi di assorbimento,
- pressioni raggiunte.
- caratteristiche della miscela utilizzata come:
- composizione,
- peso specifico,
- viscosità MARSH,
- rendimento volumetrico o decantazione,
- dati di identificazione dei campioni del calcestruzzo prelevati per le successive prove di rottura a compressione.
-

b) Micropali a semplice cementazione

Il Responsabile di C.Q. annoterà sul certificato allegato al P.C.Q. l'esito dei seguenti controlli:

- verifica che le apparecchiature di perforazione e di circolazione del fluido perforante siano quelle specificate nella presentazione fatta alla DIREZIONE LAVORI.

- controllo della pulizia del foro e del corretto posizionamento dell'armatura valvolata per l'iniezione, sia per quanto riguarda la sua centratura che per quanto riguarda il raggiungimento della profondità di progetto;

- controllo del diametro dell'armatura tubolare.

Per il riempimento effettuato a gravità, si dovranno inoltre mettere in atto le seguenti attività:

- controllo del raggiungimento della corretta quota del tubo di alimentazione (10 ¸ 15 cm. dal fondo);

- controllo che l'armatura tubolare abbia un diametro inferiore a 50 mm. per iniezioni di malta con inerti fini o miscela cementizia pura;

- verifica del riempimento totale con effettuazione degli eventuali rabbocchi, se necessari.

Per il riempimento effettuato a bassa pressione, si dovranno invece mettere in atto le seguenti attività:

- verifica della completezza del riempimento entro il rivestimento provvisorio;

- verifica della corretta installazione della testa a tenuta;

- controllo della corretta pressione d'immissione dell'aria;

- controllo del riempimento totale.

Anche per questo tipo di micropali, a valle delle operazioni di getto il Responsabile di C.Q. dovrà redigere, per ogni micropalo, una scheda che contenga le seguenti informazioni:

- dati identificativi del palo rispetto alle planimetrie citate, con la data del getto;

- riferimenti al verbale relativo all'attrezzatura utilizzata e modalità di esecuzione della perforazione (utensile, fluido, rivestimento);

- lunghezza della perforazione;

- caratteristiche dell'armatura;

Riproduzione del documento . Protocollo n. 0029366/2022 del 25/07/2022

- volume iniettato;

- caratteristiche della miscela utilizzata come:
- composizione,
- peso specifico,
- viscosità MARSH,
- rendimento volumetrico o decantazione,
- dati di identificazione dei campioni del calcestruzzo prelevati per le successive prove di rottura a compressione.

- Tipologia e frequenza delle prove per la miscela di iniezione:

Il Responsabile di C.Q. annoterà sul certificato allegato al P.C.Q. l'esito dei seguenti controlli:

- verifica che le apparecchiature di perforazione e di circolazione del fluido perforante siano quelle specificate nella presentazione fatta alla DIREZIONE LAVORI.

Per ogni lotto, costituito da un medesimo impasto di miscela di iniezione, dovranno essere effettuate le seguenti prove:

- composizione

- peso specifico,

- viscosità MARSH,

- rendimento volumetrico o decantazione,

- resistenza a compressione.

Le prove dovranno essere effettuate sul posto o in un laboratorio qualificato dall'APPALTATORE e approvato dalla DIREZIONE LAVORI, o in un Laboratorio Ufficiale, i certificati dovranno essere allegati al dossier di qualifica dell'opera.

- **Controlli finali**

Una serie di controlli è prevista per i pali e per i micropali già completati, prima della loro utilizzazione.
Questa serie di controlli è sostanzialmente di tre tipi:
- controlli di resistenza meccanica sotto carico, sia di tipo distruttivo che non distruttivo;
- controlli non distruttivi di integrità del palo mediante prove di ammettenza meccanica;
- controlli non distruttivi di integrità del palo mediante prove di controllo sonico

I tre tipi di controlli sono utilizzati per garantire che i lotti di pali in esame diano sufficienti garanzie di resistenza e rispetto delle performances richieste dal progettista.
Essi non possono peraltro essere utilizzati per tutti i tipi di palo, in quanto i controlli di tipo sonico possono essere eseguiti soltanto su pali di medio e grande diametro. L'esecuzione di tutte le prove previste e richiedenti particolari predisposizioni dei pali, in accordo al progetto, al Capitolato di Costruzione ed alla presente Specifica debbono essere tassativamente previste e programmate prima dell'inizio dei lavori di costruzione.
Esse dovranno essere riportate nei relativi P.C.Q. in accordo alle modalità e prescrizioni che seguono.

- Prove di carico:

Tutte le prove di carico sui pali saranno eseguite in accordo alle prescrizioni (preparazione del palo, strumentazione, piano di carico, entità del carico) specificate al punto 5.0, ed in accordo alle norme ASTM D 1143-81 "Standard Test Method for Piles under static axial compressive load".

Esse sono suddivise in due classi, in funzione del fatto che siano prove distruttive o no.

a) Prove a carico limite

Questo tipo di prove tende ad accertare i limiti di carico che causano la rottura del sistema palo terreno o valori molto vicini a questi limiti.

Riproduzione del documento .
Protocollo n. 0029366/2022 del 25/07/2022

Questo tipo di prove è quindi distruttivo e deve infatti essere effettuato su pali appositamente predisposti, all'esterno della palificata da collaudare. Essa è applicabile sia a micropali che a pali di medio e grande diametro.

L'APPALTATORE deve stabilire, in base a:

- tipo e diametro del palo,

- caratteristiche di omogeneità del terreno,

- affidabilità dell'opera,

il numero di pali da sottoporre a questo tipo di prova.

Egli dovrà comunicare alla DIREZIONE LAVORI numero e posizione planimetrica di questi pali all'atto della trasmissione del P.C.Q. relativo.

Il numero di pali da provare non potrà comunque essere inferiore ad uno per ogni diametro e per terreni equivalenti dal punto di vista geotecnico.

La DIREZIONE LAVORI deve approvare la proposta dell'APPALTATORE o modificarla, tenendo soprattutto conto dell'omogeneità dei terreni in cui installare il lotto di pali, rispetto a quelli in cui è stata già eseguita questa prova, per pali dello stesso diametro.

Il carico massimo da applicare nel corso della prova deve raggiungere il valore di 3 volte il carico di esercizio stabilito dal progettista.

I controlli da effettuare sia prima che durante la prova sono gli stessi che saranno di seguito descritti per le prove di collaudo.

b) Prove di collaudo

Anche questo tipo di prova, non distruttiva deve essere effettuata sia su micropali che su pali di medio e grande diametro.

Il carico di prova deve raggiungere, al massimo, il valore di 1,5 volte il carico di esercizio, per D < l00 cm e l,2 volte per D > 100cm.

L'APPALTATORE deve stabilire, in base a:

- tipo e diametro del palo

- caratteristiche di omogeneità del terreno

- affidabilità dell'opera

il numero di pali da sottoporre a questo tipo di prova.

L'APPALTATORE dovrà concordare con la DIREZIONE LAVORI numero, localizzazione e modalità di esecuzione della prova dei pali da sottoporre a collaudo, all'atto della trasmissione del P.C.Q. relativo.

Il numero di pali da provare non potrà comunque essere inferiore ad uno per ogni diametro e per terreni di tipo equivalenti dal punto di vista geotecnico e comunque deve essere almeno pari al 4 % del totale dei pali, con un minimo di N. 2 pali per opera.

L'APPALTATORE al termine dell'esecuzione dei pali proporrà i pali da sottoporre a prove di carico. La DIREZIONE LAVORI, tenendo soprattutto conto dell'omogeneità dei terreni in cui è installato il lotto di pali, e dei risultati delle prove a carico limite eseguite per pali dello stesso diametro, potrà accettare o modificare la scelta dei pali da sottoporre a prova di carico.

Prima della prova il Responsabile di C.Q. dovrà verificare:

- preparazione della testa palo in accordo ai punti (micropali);

- corretta disposizione dei dispositivi per l'applicazione e la misura del carico, come specificato.

All'atto della prova egli dovrà poi controllare:

- la corretta applicazione del carico, in accordo alla documentazione presentata ed approvata dalla DIREZIONE LAVORI, come già specificato.

Riproduzione del documento . Protocollo n. 0029366/2022 del 25/07/2022

Alla fine delle prove il responsabile di C.Q. dovrà redigere una scheda, da allegare al P.C.Q. che contenga, per ogni palo provato, i seguenti dati:

- dati identificativi del palo rispetto ad una planimetria;
- l'ora di esecuzione delle varie operazioni di prova;
- la temperatura riscontrata all'atto delle prove;
- il carico applicato;
- il tempo progressivo di applicazione del carico;
- le corrispondenti misurazioni di ogni comparatore.
- il dossier completo con tutte le tabelle complete tempo/carico/cedimento come specificato, per i diversi tipi di palo.

- Prove di controllo sonico:

Le prove di controllo sonico consistono in:

- carotaggio sonico
- prove cross-hole.

a) Carotaggio sonico

- Descrizione della prova

Il metodo di misura consiste nella esecuzione di un carotaggio nel palo già eseguito e nella registrazione delle modalità di propagazione di un impulso sonico nel calcestruzzo circostante, seguendo un percorso parallelo all'asse del tubo.

La sonda sonica è composta da un elemento emettitore ed uno ricevitore, distanziati normalmente di 0,50 m in verticale

- Frequenze di esecuzione

La Direzione Lavori potrà chiedere, a cura e spese dell'Appaltatore, l'esecuzione di carotaggi meccanici, verticali o comunque inclinati, per l'esecuzione di prove soniche in misura non superiore a 5 carotaggi ogni 100 pali o frazione. Nel caso di anomalie o risultati non soddisfacenti il numero di prove può essere aumentato a giudizio del DL. I fori eseguiti per i suddetti carotaggi dovranno essere reintegrati con iniezioni di malta di cemento di adeguata densità e addizionata con additivo anti-ritiro in modo da ottenere la completa cementazione dei fori stessi.

- Modalità di esecuzione

La sonda viene fatta scorrere all'interno del foro ad intervalli regolari di profondità, almeno ogni 5 cm; l'elemento emettitore genera un impulso che raggiunge il ricevitore dopo essersi propagato nel calcestruzzo.

Il risultato delle misure è una diagrafica a "densità variabile" che visualizza lo stato di integrità oppure la presenza di anomalie del calcestruzzo.

A giudizio della DIREZIONE LAVORI, in alternativa alla prova come sopra descritta, si potrà procedere a prove del tipo vibrazionale eseguite dalla testa del palo.

- Documentazione della prova

L'esito delle prove sarà registrato in una apposita scheda in cui sarà indicato, per ogni palo:

- dati identificativi del palo rispetto ad una planimetria;
- l'ora di esecuzione delle varie operazioni di prova;
- la temperatura riscontrata all'atto delle prove;
- il tipo di sonda sonica impiegata;
- le misurazioni effettuate ad ogni avanzamento della sonda;
- il diagramma completo con tutte le misurazione in funzione degli avanzamenti;

b) Prove cross hole

Riproduzione del documento . Protocollo n. 0029366/2022 del 25/07/2022

- Descrizione della prova

Le misure di cross-hole (impulso su percorso orizzontale) sonico consistono nella registrazione delle modalità di propagazione di un impulso sonico nel calcestruzzo interposto tra tubi di misura.

Per l'esecuzione della prova e necessario aver predisposto almeno due tubi all'interno del palo prima dell'esecuzione del getto.

Utilizzando 3 tubi disposti ai vertici di un triangolo equilatero è possibile reiterare la prova e determinare con maggiore precisione le caratteristiche del getto.

- Frequenza di esecuzione

L'appaltatore dovrà predisporre, secondo le indicazioni della DL e prima dell'esecuzione del getto, il 50% dei pali per l'effettuazione del controllo dell'esecuzione con il metodo "cross hole".

L'attrezzaggio dovrà essere eseguito mediante la predisposizione di almeno tre tubazioni metalliche a 120° preassemblate sull'armatura del palo, aventi diametro interno non inferiore ad 1 pollice e mezzo.

Il controllo dovrà riguardare 1/3 dei pali predisposti scelti dalla DL. Nel caso di anomalie o risultati non soddisfacenti il numero di prove può essere aumentato a giudizio del DL.

Prima dell'esecuzione della prova i tubi devono essere riempiti con acqua dolce.

- Modalità di esecuzione

In uno dei fori predisposti viene introdotta la sonda emettitrice, nell'altro quella ricevente. Le due sonde vengono contemporaneamente fatte scorrere all'interno dei due tubi; ad intervalli regolari di profondità la sonda emettitrice genera un impulso sonico che raggiunge l'altra sonda dopo aver attraversato il calcestruzzo. L'esito delle prove sarà registrato con strumentazioni digitali.

- Documentazione della prova

La documentazione da emettere è analoga a quella dei carotaggi sonici e consiste in una scheda con la stessa tipologia di dati sopra elencati, ma riferiti alla strumentazione e tipo di registrazione applicabile.

- Prove di ammettenza meccanica:

Le prove di ammettenza meccanica (transient dynamic response test) costituiscono un metodo rapido di accertamento dell'integrità del palo.

I pali soggetti a prova di carico assiale possono essere sottoposti anche a prova di ammettenza meccanica, su richiesta della DIREZIONE LAVORI.

La correlazione dei risultati delle due prove potrà consentire di valutare anche la capacità portante dei pali non soggetti a prova di carico assiale sui quali venga eseguita la prova di ammettenza meccanica.

- Modalità di esecuzione

La prova viene effettuata colpendo la testa del palo con un piccolo martello contenente un trasduttore di forza.

La risposta è simultaneamente misurata mediante un rilevatore di velocità fissato alla periferia del palo.

L'eccitazione dinamica può essere ottenuta anche mediante un eccitatore a masse eccentriche, in grado di applicare una forza oscillante secondo una sinusoide di frequenza nota, variabile in genere da 20 a 100 Hz.

Il palo deve essere preparato mediante spianamento e regolarizzazione della testa; lo spessore della malta deve essere non superiore a 5 cm.

Nel caso di impiego di eccitatore a masse eccentriche, occorre inserire nella testa del palo dei tirafondi di ancoraggio.

Riproduzione del documento . Protocollo n. 0029366/2022 del 25/07/2022

I segnali di forza e velocità sono elaborati digitalmente e memorizzati nel posto tramite una centralina di registrazione ed elaborazione dati.

Su un grafico viene registrato l'andamento della curva velocità/forza (ammettenza meccanica) in funzione della frequenza di eccitazione.

La curva ottenuta è funzione del modulo Ec del conglomerato cementizio, della rigidezza dei terreno laterale di appoggio e della geometria del palo.

- Documentazione prodotta

La documentazione da produrre consisterà in una scheda, analoga a quella descritta per le prove soniche, nella quale, oltre ai dati generali identificativi del palo e delle condizioni di esecuzione della prova, siano anche riportati tutti i diagrammi e i risultati delle misure effettuate.

Art. 5.13
TIRANTI DI ANCORAGGIO NEI TERRENI

- **Definizioni e scopo**

I tiranti di ancoraggio sono elementi strutturali operanti in trazione ed atti a trasmettere forze al terreno. Il tirante si compone delle seguenti parti:
- la testa di ancoraggio, costituita dal dispositivo di bloccaggio e dalla piastra di ripartizione;
- il tratto libero, che è il tratto intermedio di collegamento tra la testa e il tratto attivo;
- il tratto attivo, o vincolato, o di fondazione, che trasmette al terreno le forze di trazione del tirante.

In relazione alla durata di esercizio definita nel progetto i tiranti si distinguono in:
- temporanei, se la durata della funzionalità non supera i ventiquattro mesi;
- permanenti, se la durata della funzionalità eguaglia o supera i ventiquattro mesi.

Le caratteristiche geometriche e strutturali dei tiranti sono definite nel progetto esecutivo.

- **Normativa di riferimento**

- D.M. 17/01/2018 Norme tecniche per le costruzioni;
- UNI EN 1992 (Eurocodice 2);
- UNI EN 1997 (Eurocodice 7);
- Circ. Ministero lnfrastr. e Trasp. 21.01.2019, n. 7 Istruzioni per l'applicazione delle nuove norme tecniche per le costruzioni;
- UNI EN f537 Esecuzione di lavori geotecnici speciali - Tiranti di ancoraggio;
- UNI EN 197-1 Cemento - Parte 1: Composizione, specificazioni e criteri di conformità per cementi comuni;
- UNI EN 791 Macchine perforatrici - Sicurezza;
- UNI EN 10080 Acciaio d'armatura per calcestruzzo - Acciaio d'armatura saldabile - Generalità.

- **Prove di carico preliminari**

Prima di dare inizio ai lavori l'Appaltatore dovrà mettere a punto la metodologia esecutiva (perforazione, iniezione,ecc.) e testarne l'efficacia mediante un adeguato numero di prove di carico su tiranti di ancoraggio preliminari, i quali dovranno essere realizzati con lo stesso sistema costruttivo degli ancoraggi di progetto e, una volta sottoposti a prova di carico, non potranno più essere utilizzati per l'impiego successivo.

I tiranti preliminari di prova dovranno essere eseguiti in prossimità e nelle stesse condizioni ambientali degli ancoraggidi progetto, in condizioni comunque rappresentative dal punto di vista geotecnica e idrogeologico, dopo l'esecuzione di quelle operazioni - quali scavi e riporti - che possano influire sulla capacità portante della fondazione. Il numero degli ancoraggi di prova sarà stabilito dalla Direzione Lavori in base all'importanza dell'opera e al grado di omogeneità del sottosuolo e, in ogni caso, non potrà essere inferiore a:

1, se il numero degli ancoraggi di progetto è inferiore a 30;

2, se il numero degli ancoraggi di progetto è compreso tra 31 e 50;

Riproduzione del documento . Protocollo n. 0029366/2022 del 25/07/2022

3, se il numero degli ancoraggi di progetto è compreso tra 51 e 100;
7, se il numero degli ancoraggi di progetto è compreso tra 101 e 200;
8, se il numero degli ancoraggi di progetto è compreso tra 201 e 500;
10, se il numero degli ancoraggi di progetto è superiore a 500.
La realizzazione dei tiranti preliminari e le successive prove di carico dovranno svolgersi in presenza della Direzione Lavori, alla quale spetta l'approvazione delle modalità esecutive dei tiranti di progetto.
L'accettazione delle modalità esecutive sarà subordinata al buon esito delle prove di carico, owero all'idoneità dei tiranti in termini prestazionali (conferma sperimentale delle ipotesi analitiche avanzate in fase di predimensionamento delle lunghezze dei bulbi di ancoraggio, raggiungimento del carico limite di progetto, compatibilità degli spostamenti,ecc.).

Il programma di prova (modalità di applicazione, livelli intermedi e valore massimo del carico, sequenza dei cicli di carico-scarico, ecc.) sarà quello riportato in progetto o verrà prescritto dalla Direzione Lavori.
In assenza di specifiche prescrizioni di progetto, le prove potranno essere eseguite in accordo alla Norma UNI EN 1537, previa autorizzazione della Direzione Lavori.
L'Appaltatore dovrà in ogni caso prowedere all'esecuzione di tutte le prove di controllo che la Direzione Lavori riterrà necessarie per dirimere ogni dubbio sulla corretta realizzazione dei tiranti.
Ciò premesso, gli oneri per l'esecuzione delle prove di carico preliminari e delle prove di controllo ordinate dalla Direzione Lavori verranno compensate all' Appaltatore.
Qualora l'Appaltatore proponga di variare nel corso dei lavori la metodologia esecutiva già sperimentata e preliminarmente approvata, egli dovrà dare nuovamente corso alle prove sopradescritte, le quali, in tal caso, rimarranno totalmente a suo carico.

5.13.1)
Soggezioni geotecniche

Le tecniche di perforazione e le modalità di connessione al terreno - messi a punto mediante l'esecuzione di tiranti di ancoraggio preliminari di prova, approvati dalla Direzione Lavori prima dell'inizio della costruzione dei tiranti di progetto - dovranno essere definite in relazione alla natura dei materiali da attraversare e delle caratteristiche idrogeologiche locali.
Particolare cura dovrà essere posta relativamente alla verifica dell'aggressività dell'ambiente nei riguardi del cemento impiegato nella realizzazione della miscela di iniezione dei tiranti. L'ambiente verrà dichiarato aggressivo quando:

- il grado idrotimetrico (durezza) dell'acqua del terreno o di falda risulti < 3F;
- il valore del pH dell'acqua risulti < 6;
- il contenuto in C02 disciolta nell'acqua risulti > 30 mg/I;
- il contenuto in NH4 dell'acqua risulti> 30 mg/I;
- il contenuto in ioni Mg dell'acqua risulti > 300 mg/I;
- il contenuto in ioni SO dell'acqua risulti > 600 mg/I o > 6000 mg/kg di terreno secco;
- i tiranti si trovino in vicinanza di linee ferroviarie o di altri impianti a corrente continua non isolati e con potenze maggiori di 50 kW;
- l'opera risulti situata a distanza < 300 m dal litorale marino.

In caso di ambiente aggressivo accertato, l'utilizzo del tipo di cemento dovrà essere approvato dalla Direzione Lavori.
Ogni partita di tiranti confezionati in stabilimento dovrà essre accompagnata da un attetsato di conformità, in accordo con le normative vigenti.

5.13.2)
Materiali ed elementi costruttivi

Ogni partita di tiranti confezionati in stabilimento dovrà essre accompagnata da un attetsato di conformità, in accordo con le normative vigenti.

Riproduzione del documento . Protocollo n. 0029366/2022 del 25/07/2022

a) Acciai e dispositivi di bloccaggio

Gli acciai impiegati nella realizzazione dei tiranti di ancoraggio dovranno essere conformi al D.M. 17/01/2018.
Le armature (fili, barre, trefoli) e i dispositivi di bloccaggio, al momento del loro arrivo in cantiere dovranno essere corredati della certificazione d'origine riferita ad ogni loro componente. Qualora così non fosse, la fornitura non verrà accettata ed immediatamente allontanata, a cura e spese dell'Appaltatore, dal cantiere stesso.
In corso d'opera si eseguiranno controlli sui tiranti, prelevando anche campioni di guaina protettiva (se prevista in acciaio) e di piastre, nella misura di un prelievo per ogni fornitura giunta in cantiere.

Barre

Le barre, ove impiegate, saranno del tipo in acciaio speciale ed a filettatura continua (Dywidag o simili). Le caratteristiche di tali acciai dovranno essere certificate dal produttore, e verificate secondo le norme già richiamate nel presente Capitolato.

Tiranti a barre DYWIDAG a filettatura continua

Acciaio da precompressione DYWIDAG Y1050H

Diametro nominale Ø [mm]	Tensione snervamento / tensione rottura $f_{p0.1k}/f_{pk}$ [N/mm²]	Sezione trasversale A [mm²]	Carico snervamento $F_{p0.1k}$ [kN]	Carico ultimo F_{pk} [kN]	Peso [kg/m]	Peso DCP [kg/m]	Omologazione
26.5	950/1,050	552	525	580	4.48	7.4	○ ×
32	950/1,050	804	760	845	6.53	9.8	○ ×
36	950/1,050	1,018	960	1,070	8.27	12.3	○ ×
40	950/1,050	1,257	1,190	1,320	10.21	14.0	○ ×
47	950/1,050	1,735	1,650	1,820	14.10	20.0	×

Dispositivi di bloccaggio

I dispositivo di bloccaggio dovranno essere idonei all'impiego in abbinamento alle barre cui sono destinati, dovranno garantire una resistenza allo SLU superiore a quella della sezione corrente della barra e dovranno essere conformi alle disposizioni del D.M. 17/01/2018.

Piastre di ripartizione

Si adotteranno piastre di ripartizione le cui dimensioni dovranno essere scelte in relazione alle caratteristiche geometriche e di portata dei tiranti ed alle caratteristiche di resistenza e deformabilità del materiale di contrasto. Le stesse dovranno comunque garantire una resistenza allo SLU superiore a quella dei tiranti cui le stesse forniscono supporto.
Nel caso in cui più tiranti usufruissero di una stessa piastra di ripartizione, la resistenza allo SLU dela piastra deve comunque superare quella relativa allo SLU anche progressivo dei tiranti.

b) Miscele di iniezione: composizione e controlli

Delle miscele da impiegare dovrà essere presentato alla Direzione Lavori, per riceverne l'approvazione, uno studio preliminare riportante le modalità di confezione, miscelazione ed iniezione della miscela stessa e comprovante l'effettiva corrispondenza a quanto previsto nel presente Capitolato.
La mancata presentazione della documentazione preliminare comporta la non autorizzazione all'inizio della esecuzione dei lavori. Non verranno accettate eventuali lavorazioni svolte prima dell'approvazione delle modalità esecutive.

Riproduzione del documento . Protocollo n. 0029366/2022 del 25/07/2022

Miscele tipo a base di cemento

Saranno usate miscele a base di cemento, con rapporto acqua/cemento inferiore o uguale a 0.5.
Con riferimento alla Norma UNI EN 197/1 il cemento potrà essere:

- del tipo Il 32.S N, 32.S R, 42.S N o 42.S R in presenza di ambiente non aggressivo;
- del tipo lii A 32.S R o 42.S R oppure IV A 32.S R o 42.S Rin presenza di ambiente aggressivo;

Non sono ammessi cementi di tipo I 52.5 N o 52.5 R. E' ammesso l'eventuale impiego di fifler calcareo o siliceo con rapporto non superiore al 30% sul peso in cemento.
Il filler dovrà presentare un residuo al setaccio n. 37 della serie UNI n. 2332 (apertura 0,075 mm) inferiore al 3% in peso.
Sono ammessi additivi che hanno un contenuto totale di cloruri, solfuri e nitrati inferiore allo 0.1% in peso. Gli additivi non dovranno essere aeranti e dovranno essere conformi alle norme indicate nell'articolo sulle caratteristiche dei materiali.
La miscela, confezionata con i cementi precedentemente menzionati, dovrà presentare i seguenti requisiti, periodicamente controllati durante le lavorazioni:
- peso specifico della miscela che non potrà discostarsi per più del 2% da quello ottimale definito in sede progettuale;
- fluidità Marsh da 40" a SO";
- decantazione < 2%.
La resistenza minima richiesta dovrà essere superiore a 25 MPa, valutata con prova a compressione monoassiale, su campioni cilindrici di altezza pari a due volte il diametro semplice o pari a 30 MPa su cubetti.

Miscele tcementizie premiscelate

Qualora si verificasse l'esigenza di ottenere resistenze elevate alle brevissime od alle brevi stagionature (1 d, 3 d o 7d), anche in presenza di temperature minori di 5 °C, oppure in casi particolari in cui si verifichino critiche condizioni al contorno (acque di falda in condizioni dinamiche; terreni fortemente assorbenti, che possono ostacolare la connessione del tirante e provocare lo sfilamento dello stesso in fase di tesatura; eccezionale aggressività ambientale ecc.), la Direzione Lavori potrà ordinare all'Appaltatore l'utilizzo di malte cementizie premiscelate con granulometria dell'eventuale inerte non superiore a 0,3 mm formate da leganti solfato resistenti, additivi superfluidificanti ed espansivi.
La miscela confezionata con boiacca premiscelata è in genere caratterizzata da un rapporto acqua/sostanza secca molto basso (0,20-0,25). Essa dovrà presentare i seguenti requisiti minimi, salvo diverse disposizioni indicate in progetto o prescritte durante la fase esecutiva, da controllarsi periodicamente durante le lavorazioni

- peso specifico della miscela che non potrà discostarsi per più del 3% da quello ottimale definito in sede progettuale;
- fluidità Marsh da 40" a 50";
- decantazione < 1%;
- resistenza a flessione: a 1 giorno> 5 MPa; a 7 giorni> 9 MPa; a 28 giorni> 10 MPa;
- resistenza cubica a compressione: a 1 giorno > 30 MPa; a 7 giorni > SO MPa; a 28 giorni > 60 MPa.

Frequenza e modalità dei controlli

Riproduzione del documento . Protocollo n. 0029366/2022 del 25/07/2022

La miscela dovrà essere perfettamente omogenea: a questo scopo dovrà essere confezionata mediante mescolatori ad alta velocità di rotazione (> 20 giri/s) o a ciclone.
Le prove sulla miscela "fresca", cioè la misura del peso specifico, la prova di fluidità e la prova di decantazione, dovranno essere eseguite sistematicamente all'inizio di ciascuna giornata lavorativa e dovranno essere in ogni caso ripetute secondo necessità a semplice richiesta della Direzione Lavori.
Se, in occasione di tali controlli, anche solo una delle tre due prove non fornisse risultati conformi a quanto prescritto, le iniezioni devono essere sospese e potranno riprendere solo dopo la confezione di una nuova miscela dalle idonee caratteristiche.
Le apparecchiature, necessarie alla esecuzione delle prove sulla miscela di iniezione fresca, dovranno essere a disposizione in cantiere durante le lavorazioni.
Relativamente alle loro caratteristiche e alle modalità di esecuzione delle prove corrispondenti si farà riferimento a quanto indicato a seguire nel presente Capitolato.
Per il controllo della resistenza cubica a compressione della miscela i prelievi saranno fatti secondo la frequenza richiesta dalla Direzione Lavori e comunque almeno una volta alla settimana. Per ogni prelievo si dovrà prowedere alla confezione di almeno tre coppie di provini.
Le prove per il controllo della resistenza delle miscele utilizzate dovranno essere eseguite presso Laboratori Ufficiali.

c) Protezione dell'armatura

La protezione dell'armatura è realizzata mediante guaine e tubi di materiale plastico o anche mediante tubi di acciaio.

Guaine e tubi in plastica

Per tiranti temporanei la protezione consisterà in una guaina di PVC, polietilene o polipropilene, che avvolge il tratto libero.
Per tiranti permanenti la protezione sarà costituita da una guaina in PVC, polietilene o polipropilene estesa a tutta la lunghezza del tirante. In corrispondenza del tratto libero la guaina è normalmente prevista in PVC flessibile, liscia. Incorrispondenza del tratto di fondazione la guaina è normalmente in PVC rigido, "grecata".

Lo spessore della guaina non dovrà essere inferiore a 1,5 mm e dovrà garantire contro lacerazioni in tutte le fasi di lavorazione e posa ed in presenza delle sollecitazioni meccaniche e chimiche previste in esercizio.
La sezione interna della guaina dovrà essere pari ad almeno quattro volte la sezione trasversale complessiva delle armature (trefoli o barre) contenute e dovrà comunque assicurare uno spessore di iniezione per il ricoprimento degli elementi più esterni dell'armatura di almeno 10 mm.
Per le guaine corrugate dovrà risultare una distanza tra due nervature successive > 5 mm ed una differenza tra i diametri interni, maggiore e minore, superiore a 8 mm.
Ciascun trefolo o barra dovrà essere ulteriormente protetto:

- da una guaina individuale in PVC, polietilene o polipropilene nella parte libera;
- da un'eventuale verniciatura in resina epossidica elasticizzata nel tratto dì fondazione.

Gli spazi residui tra guaina e pareti del perforo e tra armatura e guaina dovranno essere riempiti con miscela cementizia.

Tubi di acciaio

Per tiranti temporanei la protezione consisterà in una guaina di PVC, polietilene o polipropilene, che avvolge il tratto libero.

Riproduzione del documento . Protocollo n. 0029366/2022 del 25/07/2022

Per tiranti permanenti la protezione sarà costituita da una guaina in PVC, polietilene o polipropilene estesa a tutta la lunghezza del tirante. In corrispondenza del tratto libero la guaina è normalmente prevista in PVC flessibile, liscia. Incorrispondenza del tratto di fondazione la guaina è normalmente in PVC rigido, "grecata".

La protezione dei tiranti permanenti può essere costituita anche da una guaina rigida in tubi di acciaio che riveste l'armatura su tutta la loro lunghezza. In ambiente aggressivo la guaina sarà rivestita con resina epossidica elasticizzata.
Le giunzioni tra i diversi spezzoni di tubo saranno ottenute mediante manicotti saldati o filettati.
Nel tratto di fondazione i tubi saranno dotati di valvole per l'iniezione, secondo le indicazioni di progetto, e dovranno essere scovolati internamente dopo l'esecuzione dei fori di uscita della miscela, allo scopo di asportare le sbavature lasciate dal trapano.
Le valvole saranno costituite da manicotti di gomma di spessore minimo 3,5 mm, aderenti al tubo e mantenuti in posto mediante anelli di filo di acciaio (diametro 4 mm) saldati al tubo in corrispondenza dei bordi del manicotto.
La valvola più bassa sarà posta subito sopra il fondello che occlude la base del tubo.
Il tubo guaina dovrà essere dotato di distanziatori non metallici, posizionati di preferenza in corrispondenza dei manicotti di giunzione, per assicurare la centratura all'interno del perforo e quindi la protezione esterna del tubo mediante uno spessore uniforme di miscela cementizia.
La sezione interna del tubo guaina dovrà essere tale da consentire l'alloggiamento delle barre.

Riproduzione del documento . Protocollo n. 0029366/2022 del 25/07/2022

d) Distanziatori, tamponi e condotti di iniezione

I distanziatori avranno lo scopo di disporre le barre di ancoraggio nel foro di alloggiamento in modo che sia garantito il ricoprimento dell'acciaio da parte della miscela di iniezione.
La forma dei distanziatori dovrà quindi essere tale da consentire il centraggio della barra nel foro di alloggiamento durante tutte le fasi di manipolazione e nello stesso tempo non dovrà ostacolare il passaggio della miscela; in ogni caso in corrispondenza del distanziatore la sezione libera di foro deve essere pari ad almeno due volte la sezione del condotto di iniezione.
I distanziatori dovranno essere realizzati in materiali non metallici di resistenza adeguata agli sforzi che devono sopportare ed essere disposti a intervalli non superiori a 5 m nel tratto libero; nel tratto di fondazione, saranno disposti ad interassi di 2,0+2,5 m.
I tamponi di separazione fra la parte libera e la fondazione dovranno essere impermeabili alla miscela e tali da resistere alle pressioni di iniezione.
I tamponi dovranno essere realizzati o con elementi meccanici o con elementi chimici (materiale iniettato) aventi caratteristiche tali da garantire l'armatura dalla corrosione.
Le caratteristiche dei condotti di iniezione da impiegare dovranno essere tali da soddisfare i seguenti requisiti:

- avere resistenza adeguata alle pressioni di iniezione risultando cioè garantiti per resistere alla pressione prevista con un coefficiente di sicurezza pari ad 1,5 e comunque avere una pressione di rottura non inferiore a 10 bar;
- avere diametro interno non inferiore a 10 mm nel caso in cui non siano presenti aggregati, non inferiore a 16 mmin caso contrario; ciò al fine di consentire il passaggio della miscela d'iniezione.

Nel caso sia richiesta l'iniezione ripetuta in pressione, il tirante dovrà essere equipaggiato con un condotto assiale d'iniezione, opportunamente dotato di valvole a manicotto, di diametro interno adeguato a consentire il passaggio del doppio otturatore (non inferiore a 25 mm) e di resistenza adeguata a sopportare l'elevata pressione di apertura delle valvole a manicotto (pressione di rottura non inferiore a 8 MPa).

5.13.3)
Elementi di protezione dell'armatura

La protezione di base del tirante nel terreno è costituita dal corretto riempimento di ogni suo elemento mediante lamiscela d'iniezione, che deve garantire su ogni elemento una copertura minima di 10 mm verso la parete del foro dialloggiamento.
In relazione poi all'aggressività dell'ambiente e alla durata di progetto del tirante, il tirante stesso deve essere munito di ulteriori elementi di protezione.
In linea con quanto già detto all'art. 14.5 circa le soggezioni ambientali del tirante, sono ammesse le seguenti due classi di protezione:

- classe 1, per tiranti temporanei, in ambiente aggressivo e non aggressivo, per un periodo di esercizio inferiore a ventiquattro mesi;
- classe 2, per tiranti permanenti, in ambiente aggressivo e non aggressivo, per un periodo di esercizio uguale o comunque superiore a ventiquattro mesi

Per la **classe 1** è richiesto:
- per il tratto vincolato, la semplice protezione di ciascuna armatura mediante la già indicata copertura minima di 10 mm verso la parete del foro (salvo valutare ulteriori protezioni in caso di ambiente aggressivo);
- per il tratto libero, una guaina di plastica per ogni singola armatura, sigillata contro la penetrazione dell'acqua o riempita di un prodotto anticorrosione; la guaina può essere comune a tutte le armature e in questo caso può essere di plastica, ma anche di acciaio.

Per la **classe 2** è richiesta invece una doppia protezione che può essere realizzata:

- per il tratto vincolato, ad esempio con una delle due seguenti soluzioni:

• un tubo corrugato di plastica, contenente l'armatura, preiniettato con miscela cementizia (copertura minima di 5 mm tra tubo ed armatura; larghezza delle fessure nella miscela tra tubo ed armatura non superiore a 0,1 mm sotto il tiro di esercizio); il tubo avrà uno spessore di 1-2 mm a seconda del diametro e sarà a sua volta ricoperto da uno spessore di almeno 10 mm di miscela cementizia verso la parete del foro;

• un tubo corrugato di plastica o un tubo di acciaio, contenente l'armatura (copertura minima di 5 mm tra tubo ed armatura), munito di valvole a manicotto (spessore minimo 3 mm); il tubo sarà ricoperto da uno spessore di almeno 20 mm di miscela cementizia iniettata in pressione attraverso le valvole (pressione minima di 0,5 MPa; larghezza delle fessure nella miscela non superiore a 0,2 mm sotto il tiro di esercizio);

- per il tratto libero, ad esempio con una delle due seguenti soluzioni:

• una guaina di plastica per ciascuna armatura (riempita di composto protettivo lubrificante), con una guaina
plastica comune per tutte le armature, riempita con prodotto anticorrosione molle o miscela cementizia;

• una guaina di plastica per ciascuna armatura (riempita di composto protettivo lubrificante), con un tubo
d'acciaio comune per tutte le armature, riempito con miscela cementizia.

Per i sistemi di protezione anticorrosione è previsto che venga eseguita almeno una prova del sistema per verificarne l'ammissibilità. Il tipo di prova da realizzare per ogni sistema di tirante deve essere approvato dalla Direzione Lavori.

Riproduzione del documento . Protocollo n. 0029366/2022 del 25/07/2022

È facoltà della Direzione Lavori di richiedere la prova elettrica della protezione anticorrosione, cioè la misurazione dell' isolamento elettrico tra un tirante e il terreno circostante o la struttura. Le modalità di prova sono illustrate nell'Appendice A della norma UNI 1537.

5.13.4)
Tolleranze geometriche

Le tolleranze ammesse nella realizzazione dei fori di alloggiamento dei tiranti sono le seguenti:
- il diametro dell'utensile di perforazione dovrà risultare non inferiore al diametro di progetto e non superiore del 10% di tale diametro;

- la lunghezza totale di perforazione dovrà risultare conforme al progetto;
- la variazione di inclinazione e di direzione azimutale non dovrà essere maggiore di ± 2° ;
- la posizione della testa foro (intersezione dell'asse del tirante con il piano d'intestazione) non dovrà discostarsi più di 10 cm dalla posizione di progetto.

La lunghezza totale dell'armatura e la lunghezza del tratto attivo, posizionato nella parte terminale della perforazione, dovranno risultare conformi alle indicazioni progettuali.

5.13.5)
Perforazione

Le attrezzature di perforazione dovranno rispondere ai requisiti richiesti dalle norme UNI EN 791 e UNI EN 996. Le pompe di alimentazione del fluido di circolazione dovranno assicurare le opportune portate e pressioni richieste dalla metodologia di perforazione adottata.
La perforazione potrà essere eseguita a rotazione o a rotopercussione, in materie di qualsiasi natura e consistenza, compreso calcestruzzi, murature, trovanti e/o roccia dura, anche in presenza di acqua.
Il perforo potrà essere eseguito a qualsiasi altezza e l'Appaltatore dovrà provvedere ad eseguire idonei ponteggi ed impalcature.
Il foro dovrà essere rivestito mediante rivestimenti tubolari metallici prowisori nel caso che il terreno sia rigonfiante o non abbia coesione sufficiente ad assicurare la stabilità delle pareti del foro durante e dopo la posa delle armature.
Il fluido di perforazione potrà essere acqua, aria, una miscela di entrambe eventualmente additivata con tensioattivi (schiume). Per perforazioni in terreni sciolti, in alternativa al rivestimento provvisorio del foro, è anche ammesso l'uso di fanghi polimerici, purché biodegradabili, e di miscele cementizie di opportuna densità. L'impiego di aria non è consentito in terreni incoerenti sotto falda.
Quando sia previsto dal progetto e sia compatibile con la natura dei terreni, si potranno eseguire, mediante l'impiego di appositi utensili allargatori, delle scampanature di diametro noto, regolarmente intervallate lungo la fondazione del tirante.
In base alle indicazioni emerse nel corso della esecuzione dei tiranti preliminari di prova, in presenza di falde artesiane o quando la testa del foro si trovi a livello inferiore rispetto alla falda freatica in terreni particolarmente permeabili, dovranno essere messe in atto tutte le opportune precauzioni al fine di evitare fenomeni di espulsione incontrollata di materiale da bocca-foro ed il successivo dilavamento delle miscele durante la formazione del fusto del tirante. L'Appaltatore dovrà provvedere a sua cura e spese, a preventive iniezioni di intasamento che si rendessero necessarie all'interno del foro con miscele e modalità approvate dalla Direzione Lavori.
Per un tirante ogni 50, e comunque su almeno un tirante se il numero totale dei tiranti risulta inferiore a 50, dovrà essere eseguita una ricostruzione stratigrafica qualitativa in funzione delle informazioni ricavate dalla velocità di avanzamento degli utensili di perforazione impiegati e dall'osservazione dei materiali di risulta.
Tale ricostruzione stratigrafica, la quale dovrà essere eseguita in contraddittorio tra impresa e personale tecnico della Direzione Lavori, è finalizzata alla conferma delle ipotesi avanzate in fase di dimensionamento in merito alla natura geologica-geotecnica delle formazioni che saranno coinvolte nella realizzazione dei bulbi di fondazione dei tiranti.

Riproduzione del documento . Protocollo n. 0029366/2022 del 25/07/2022

Le sonde di perforazione impiegate per la realizzazione dei "tiranti geognostici" dovranno essere attrezzate con un sistema di registrazione automatica computerizzata (datalogger) per il rilievo, la registrazione, l'elaborazione e la restituzione in continuo dei seguenti parametri (DAC test):

- profondità di perforazione;
- velocità di perforazione;
- velocità di rotazione in fase di perforazione;
- spinta in fase di perforazione;
- portata del fluido di perforazione;
- pressione del fluido di perforazione;
- energia specifica.

Le risultanze (grafici e dati numerici) dei DAC test dovranno essere tempestivamente trasmesse alla Direzione Lavori, in forma cartacea e su supporto informatico.
Qualora le risultanze stratigrafiche ed i diagrammi dei DAC test rivelassero formazioni "peggiori" di quelle ipotizzate in fase di dimensionamento, si dovranno fornire alla Direzione Lavori le necessarie evidenze per le valutazioni del caso, sentito eventualmente il Progettista.

5.13.6)
Assemblaggio e posa delle armature

Per l'impiego di ancoraggi con armature a barre o tubolari, nei quali l'assemblaggio è fatto in opera, le operazioni di assemblaggio dovranno essere eseguite da personale esperto ed essere effettuate via via che la barra viene infilata nel foro avendo cura che il collegamento dei vari tronchi, mediante manicotti di giunzione, avvenga secondo le modalità previste dal costruttore e che parallelamente le sigillature della eventuale guaina siano accuratamente eseguite.
La posa in opera delle armature dovrà awenire secondo modalità approvate dalla Direzione Lavori che ne assicurino il corretto posizionamento e l'efficacia della connessione al terreno.
I trefoli o barre ed i condotti d'iniezione dovranno fuoriuscire a bocca-foro per un tratto adeguato a consentire le successive operazioni di iniezione e di tesatura.

5.13.7)
Connessione al terreno

a) Generalità

La connessione del tirante al terreno è realizzata mediante la posa in opera (iniezione) della miscela d'iniezione.
Questa avviene in fasi successive a seconda del tipo di tirante:
- iniezione semplice o di prima fase;
- riempimento dei dispositivi di separazione e protezione interni del tirante (sacco otturatore e tampone interno, ove non prefabbricato);
- iniezione selettiva ripetuta in pressione;
- iniezione di riempimento del tratto libero del tirante.

Le fasi d'iniezione saranno effettuate in accordo a quanto previsto successivamente.

b)Iniezione semplice o di prima fase

L'iniezione semplice o di prima fase consiste nel riempimento, per tutta la lunghezza del foro, dello spazio tra la struttura del tirante e le pareti del foro stesso. Essa viene di norma eseguita immediatamente dopo la posa in opera del tirante, ma può essere eseguita anche immediatamente prima della posa del tirante, quando questa procedura possa costituire un'ulteriore garanzia della stabilità del foro e dell'agevole introduzione del tirante in esso.
Il riempimento sarà fatto con la miscela precedentemente descritta e, per i tiranti permanenti a trefoli, interesserà oltre all'intercapedine tra la guaina ed il foro, anche tutto lo spazio tra l'eventuale guaina corrugata e l'armatura lungo la fondazione del tirante. Tale spazio dovrà essere collegato alla bocca del foro da un tubetto di sfiato che consenta la fuoriuscita di tutta l'aria

Riproduzione del documento . Protocollo n. 0029366/2022 del 25/07/2022

contenuta e l'iniezione dovrà essere proseguita fino alla fuoriuscita della miscela dal tubetto di sfiato.
L'iniezione semplice è adatta
- in terreni di granulometria grossolana (ghiaie, ciottoli) nei quali una porzione rilevante della malta iniettata va a compenetrare il terreno intorno al foro;
- in rocce lapidee ed in terreni coesivi mediamente compatti, congiunta eventualmente alla tecnica di perforazione con allargatori.
In questi tipi di terreno l'iniezione semplice è normalmente sufficiente ad assicurare le prestazioni del tirante (cioè la sua resistenza esterna intesa come resistenza a trazione all'interfaccia tra fondazione e terreno), mentre in terreni di caratteristiche diverse si rende necessaria l'iniezione ripetuta in pressione.
Il riempimento dello spazio tra struttura del tirante e foro, e quindi anche dell'intercapedine tra foro e guaina della parte libera, sarà assicurato immettendo la miscela nel punto più profondo del foro tramite gli appositi condotti ed osservando che essa risalga fino a boccaforo e vi permanga finché interviene la presa: ove occorra si provvederà a riprese dell'iniezione o a rabbocchi per ottenere che la condizione di riempimento sia rispettata.

c) Iniezione ripetuta in pressione

Se la struttura del tirante prevede la presenza di un sacco otturatore per l'ulteriore separazione tra tratto libero e tratto vincolato (fondazione) del tirante, l'iniezione di riempimento del sacco viene di norma eseguita prima dell'iniezione ripetuta in pressione, attraverso le valvole del condotto d'iniezione assiale, che intercettano il sacco.
L'iniezione deve essere condotta lentamente ed a bassa pressione (non superiore a 0,5 MPa) per evitare di lacerare il sacco.
L'iniezione ripetuta in pressione consente di ottenere la resistenza esterna richiesta al tirante in terreni di qualunque natura, caratterizzati da un modulo di deformazione a breve termine sensibilmente inferiore a 500 MPa. L'iniezione di quantità controllate della miscela cementizia in più fasi successive, fino ad ottenere pressioni di iniezione residue di 0,8-1,5 MPa, dovrà avere lo scopo di ottenere una serie di sbulbature lungo la fondazione del tirante e ad instaurare nel terreno circostante un campo tensionale di compressione, favorevole alla mobilitazione di elevate resistenze al taglio per attrito.
L'iniezione in pressione avverrà tramite un tubo a perdere dotato di valvole di non ritorno a manicotto, regolarmente intervallate a 50 cm di interasse lungo il tratto di fondazione del tirante.
Il tubo potrà essere disposto:
- coassialmente all'armatura ed avere diametro adeguato nel caso di tiranti senza guaina lungo la fondazione;
- esterno all'armatura, in acciaio, posto in opera preventivamente alla posa dell'armatura;
- coassiale all'armatura, ma interno alla guaina grecata di protezione e dotato di valvole che sboccano all'esterno di essa per la formazione delle sbulbature nel terreno; altre valvole, interne alla guaina, servono per il riempimento dell'intercapedine guaina/armatura.

Le fasi dell'iniezione saranno le seguenti:

I - Riempimento della cavità a ridosso delle pareti della perforazione, ottenuta alimentando la miscela dalla valvola più profonda in modo da ottenere la risalita fino alla bocca del foro (iniezione di prima fase). Al termine si effettuerà un lavaggio con acqua all'interno del tubo a valvole per renderlo agibile per le successive fasi d'iniezione;

II - Avvenuta la presa della malta precedentemente posta in opera, si inietteranno valvola per valvola (isolando ciascuna valvola mediante un otturatore doppio) volumi di miscela non eccedenti le seguenti quantità:

Riproduzione del documento . Protocollo n. 0029366/2022 del 25/07/2022

Diametro foro (mm)	Volume max (l/valvola)
da 90 a 120	30,0
da 121 a 170	45,0
da 171 a 220	60,0

Tali iniezioni dovranno essere effettuate senza superare la pressione corrispondente alla fratturazione idraulica del terreno (claquage).
La massima pressione di apertura delle valvole non dovrà superare il limite di 6 MPa. In caso che una valvola non si apra entro questo limite, la valvola stessa potrà essere abbandonata, salvo diverse istruzioni impartite dalla Direzione Lavori.

Al termine si effettuerà un lavaggio con acqua all'interno del tubo;

III - Avvenuta la presa della miscela precedentemente iniettata, si ripeterà l'iniezione in pressione, osservando gli stessi limiti di volume, limitatamente alle valvole per le quali, nella fase II):

• il volume non abbia raggiunto i limiti sopra indicati a causa della incipiente fratturazione idraulica del terreno;
• le pressioni residue di iniezione misurate a bocca foro al raggiungimento del limite volumetrico non superino 0,8 MPa.

IV - L'iniezione può essere ripetuta ulteriormente, sempre senza superare i limiti di volume anzidetti e dopo la presa delle iniezioni delle fasi precedenti, qualora ciò risultasse necessario per il raggiungimento della desiderata capacità portante (resistenza esterna) del tirante.
Al termine delle operazioni di connessione al terreno del tirante si procederà alla posa in opera del dispositivo di bloccaggio, il quale dovrà essere in perfette condizioni e privo di ruggine e di incrostazioni di qualsiasi natura.

d) Iniezione in terreni o rocce di elevata permeabilità

In terreni altamente permeabili o in rocce fessurate si potranno verificare perdite incontrollate di miscela che potrebbero pregiudicare la formazione del tratto vincolato. In tali condizioni, preliminarmente alla posa del tirante dovranno essere eseguite nel foro prove in sito di permeabilità (prove d'acqua).
Nel caso che tali prove indicassero, per il tratto ancorato perdite superiori a 5.0 lt/min con pressioni di 0.1 MPa, si dovranno attuare misure preventive di riduzione del grado di permeabilità quali pre-iniezioni con apposite miscele di intasamento.
A seguito di tali operazioni, per la posa in opera del tirante si renderà necessaria la riperforazione del foro di alloggiamento, a cui seguiranno la posa del tirante e le normali iniezioni.

5.13.8)
Prove di carico

- **Prove di progetto su ancoraggi preliminari**

Gli ancoraggi preliminari di prova (ancoraggi di progetto) - sottoposti a sollecitazioni più severe di quelle di verifica e non utilizzabili per l'impiego successivo - devono essere realizzati con lo stesso sistema costruttivo di quelli definitivi, nello stesso sito e nelle stesse condizioni ambiemtali.

gli ancoraggi preliminari di prova devono essere realizzati dopo l'esecuzione di quelle operazioni, quali scavi e riporti, che possano influire sulla capacità portante della fondazione.

Riproduzione del documento . Protocollo n. 0029366/2022 del 25/07/2022

Nelle valutazioni si terrà conto della varizione della resistenza allo sfilamanto nel tempo, per effetto del comportamento viscoso del terreno e dei materiali che costituiscono l'ancoraggio.
il numero di prove di progetto non deve essere inferiore a:

- 1 se il numero degli ancoraggi è inferiore a 30;
- 2 se il numero degli ancoraggi è compreso tra 31 e 50;
- 3 se il numero degli ancoraggi è compreso tra 51 e 100;
- 7 se il numero degli ancoraggi è compreso tra 101 e 200;
- 8 se il numero degli ancoraggi è compreso tra 201 e 500;
- 10 se il numero degli ancoraggi è superiore a 500.

- **Prove di carico in corso d'opera sugli ancoraggi**

Le prove di carico in corso d'opera devono essere effettuate su tutti gli ancoraggi per controllarne il comportamento sotto le azioni di progetto. la prova consiste nell'applicazione di un ciclo semplice di carico e scarico; in questo ciclo il tirante viene sottoposto ad una forza pari a 1.2 l'azione di progetto P_d utilizzata nelle verifiche SLE, verificando che gli allungamenti misuarati siano nei limiti previsti e/o compatibili con le misure sugli ancoraggi preliminari di prova.
Tutti gli oneri relativi all'esecuzuione delle prove preliminari e delle prove in corso d'opera sugli ancoraggi, sono completamente a carico dell'Appaltatore.

5.13.9)
Tesatura e collaudo

Trascorsi ventotto giorni dall'ultima iniezione, o meno, secondo il tipo di miscela, ogni tirante verrà sottoposto a tesatura di collaudo.
L'inizio delle operazioni di collaudo dovrà essere comunque autorizzato dalla Direzione Lavori.
Il carico di collaudo (P,) è pari a 1.2 volte il carico di esercizio (Pe,) e comunque non superiore a 0.9 P,(o.l)k (carico disnervamento dell'acciaio).
La prova di collaudo si eseguirà assegnando dapprima al tirante un carico di riferimento iniziale P0 = 0.10 P, e misurando la corrispondente posizione delle armature rispetto alla piastra di testata.
Il tirante dovrà essere caricato fino P, con almeno tre incrementi uguali. Poi il tirante dovrà essere scaricato al carico P0 e caricato di nuovo al tiro di bloccaggio Pb.
Al carico P, la durata del periodo di controllo delle deformazioni a carico costante per la definizione della velocità di creep K, dovrà essere:
- 5' per tiranti in roccia o in terreni non coesivi;
- 15' per tiranti con fondazione in terreni coesivi compatti (coesione non drenata > 0,2 MPa);
- 30' per tiranti con fondazione in terreni coesivi non compatti (coesione non drenata< 0,2 MPa).

In caso di non raggiunta determinazione della velocità caratteristica di creep, dovranno essere considerati tempi maggiori di attesa, tali da garantire I' ottenimento di tale valore.
Per l' accettazione del singolo tirante dovranno essere verificate le seguenti condizioni:
- lunghezza libera apparente Lapp;
- la velocità di creep K, non superiore a 1 mm.

Valori più elevati di K, potranno comunque essere ammessi se considerati accettabili nelle precedenti prove preliminari.
I tiranti che non soddisferanno i predetti requisiti di collaudo verranno sostituiti con nuovi tiranti di caratteristiche e posizione concordate con la Direzione Lavori, sentito eventualmente il Progettista.
Resta inteso che comunque i maggiori oneri che ne deriveranno saranno a totale carico dell'Appaltatore.
E' facoltà della Direzione Lavori accettare diverse modalità di prova, facendo riferimento a quanto previsto nella norma UNI EN 1537.
Le apparecchiature impiegate dovranno consentire le seguenti precisioni di misurazione:
- per gli allungamenti di 0,01 mm;
- per le forze, del 2% della trazione massima di esercizio (N.,).

Riproduzione del documento . Protocollo n. 0029366/2022 del 25/07/2022

Esse dovranno essere tarate presso un laboratorio Ufficiale; è facoltà della Direzione Lavori richiedere la ripetizione della taratura in caso di impieghi prolungati, o ripetuti per più di SO tiranti, o in caso di risultati che diano adito a dubbi sulla loro attendibilità.

5.13.10)
Operazioni finali e protezione della testata

La protezione anticorrosiva del tratto libero del tirante sarà completata iniettando all'interno della guaina la miscela, dopo il completamento delle operazioni di tesatura del tirante.
L'iniezione nel tratto libero della miscela cementizia prima della tesatura o di fasi eventuali di ritesatura, potrà awenire solo per armature costituite da trefoli a sezione compatta, ingrassati e protetti da guaine individuali in P.V.C., in modo che sia assicurato lo scorrimento tr;i guaina e trefolo con minime resistenze.
Per la testa dì ancoraggio del tirante il grado di protezione richiesto è diverso a seconda che il tirante rientri nella classe 1 o nella classe 2. Quanto segue riguarda essenzialmente i tiranti permanenti (classe 2), ma anche per i tiranti temporanei (classe 1) sarà cura dell'Appaltatore mettere in atto tutti i provvedimenti perché le teste d'ancoraggio mantengano la loro funzionalità per tutto il tempo di esercizio previsto, anche in vista dì eventuali controlli o riprese del tiro dei tiranti.
La protezione della testa d'ancoraggio si esplica in due direzioni: la protezione del piccolo tratto d'armatura immediatamente sotto la piastra di appoggio e la protezione della piastra stessa con i dispositivi dì bloccaggio e l'eventuale armatura in esubero.
Per la prima sarà predisposto un sistema d'iniezione atto a procurare un'efficace estensione all'ultimo tratto
dell'armatura della protezione applicata al tratto libero: normalmente si prowede iniettando resine o miscele cementizie con additivi antiritiro attraverso condotti appositamente inseriti nella testa dì ancoraggio.
Per la seconda si applicheranno alla piastra ed agli altri componenti di acciaio della testa le protezioni previste dalle specifiche norme e dal presente Capitolato (zincatura, verniciatura, ecc.) per le strutture in acciaio. Inoltre, salvo i casi di deroga espressamente previsti in Progetto od autorizzati dalla Direzione Lavori, si dovrà consentire la successiva ispezione della testa, il controllo del tiro residuo e le eventuali successive riprese del tiro. Ciò potrà attuarsi di norma con uno dei seguenti prowedimenti, in ordine dì preferenza decrescente:
- predisposizione di una appositá cavità attorno alla testa, accessibile dall'esterno e protetta con idoneo dispositivo di chiusura a tenuta stagna, sufficientemente robusto e dotato di serratura a chiave, il quale a sua volta dovrà essere mantenuto in efficienza nel tempo. Qualora la testa sia a filo esterno della struttura, la cavità potrà essere sostituita da una capsula metallica, avente però le stesse caratteristiche prestazionali di tenuta, robustezza, difficoltà di effrazione e durabilità;

- incapsulamento della testa e di ogni altro elemento metallico da essa sporgente mediante calotte o involucri protettivi in polietilene o polipropilene o anche di acciaio (spessore minimo pari a 2 mm), completi di guarnizioni di tenuta e successivo inglobamento entro un getto di calcestruzzo armato. In questo caso le parti metalliche, prima del loro incapsulamento dovranno essere abbondantemente ingrassate con apposito grasso protettivo stabile nel tempo (per es. grasso alla grafite o al rame) o le capsule siesse iniettate a saturazione con grasso o paraffina stabili nel tempo. Inoltre sull'esterno della struttura, in posizione direttamente corrispondente a quella delle teste, dovranno essere applicate apposite marche atte a consentire, per tutta la vita utile della struttura, l'individuazione della posizione delle teste stesse.
In ogni caso, per un periodo adeguato (ove non espressamente determinato non inferiore a centottanta giorni), decorrente dalla data della ultimazione delle operazioni dì tesatura di collaudo, le teste di tutti i tiranti dovranno essere lasciate accessibili per le operazioni di controllo e ripresa di tiro da eseguire in tale periodo (ove non espressamente determinato a novanta e centottanta giorni dalla data della tesatura di collaudo) nelle quantità che saranno prescritte dalla Direzione Lavori, che comunque non dovranno essere inferiori al 20% dei tiranti per ciascuna opera.

Riproduzione del documento . Protocollo n. 0029366/2022 del 25/07/2022

E' facoltà della Direzione Lavori richiedere che il sistema di protezione applicato alla testa d'ancoraggio sia sottoposto ad una prova preliminare di idoneità secondo le modalità che saranno indicate dalla Direzione Lavori.

5.13.11)
Documentazione dei lavori

Per ogni tirante, sia preliminare di prova che di progetto, dovrà essere compilata dall'Appaltatore, in contraddittorio con la Direzione Lavori, una scheda recante le seguenti indicazioni:
- diametro, lunghezza e sistema di perforazione;
- eventuali iniezioni preliminari di intasamento;
- tipo e dimensioni delle armature metalliche;
- lunghezza del tratto attivo;
- quantità di miscela iniettata nelle varie fasi e sua composizione;
- date dì perforazione, iniezione e tesatura di collaudo.

Tale scheda dovrà essere riportata su apposito modello e tempestivamente trasmesso dall'Appaltatore alla Direzione Lavori.
Operativamente, poiché le lavorazioni relative ad ogni singolo tirante si svolgono in fasi successive distanziate nel tempo, per consentire la tempestiva trasmissione dei dati parziali alla Direzione Lavori, la scheda citata sarà costituita da almeno tre sezioni concernenti rispettivamente:
- perforazione, posa del tirante ed iniezione di prima fase;
- iniezione ripetuta in pressione;
- collaudo e messa in tiro.

5.13.12)
Modalità di esecuzione delle prove sulla miscela fresca

a) Misura del peso specifico

La misura del peso specifico o peso di volume della miscela verrà eseguita in cantiere mediante l'apposita bilancia Baroid, secondo le modalità delle raccomandazioni API-RP13B.

b) Misura della fluidità

La misura della fluidità o viscosità della miscela verrà eseguita in cantiere mediante il cono di Marsh. L'apparecchio è costituito da un recipiente (imbuto) tronco-conico caratterizzato dalle seguenti dimensioni:
- diametro della base superiore: 152 mm;
- altezza del tronco di cono: 305 mm;
- capienza del tronco di cono: 1.500 cm3;
- base inferiore costituita da un ugello di diametro interno 4,76 mm e di altezza 50,8 mm

La prova viene eseguita riempiendo completamente il cono di miscela (previa filtratura di eventuali grossolane impurità attraverso l'apposita rete metallica applicata alla base superiore del cono) e misurando il tempo di deflusso dì 1.000 cm^3 in un contenitore graduato sottostante al cono. Il tempo di deflusso, espresso in secondi, esprime il valore della fluidità o viscosità Marsh.

c) Misura della decantazione

La misura della decantazione della miscela verrà eseguita mediante una provetta cilindrica graduata da 1.000 cm^3.
La provetta verrà riempita di miscela esattamente al limite di 1.000 cm3 e tenuta in riposo al riparo dall'aria. La lettura diretta, ripetuta nel tempo, dell'altezza dell'acqua separatasi in sommità, rapportata all'altezza totale iniziale, esprime il valore dell'essudazione in funzione del tempo. Si assume convenzionalmente come valore finale dell'essudazione il valore rilevato dopo tre ore dal riempimento della provetta.
Il valore dell'essudazione sarà ritenuto accettabile se non sarà superiore ai limiti indicati ai paragrafi precedenti per i vari tipi di miscela.

Art. 5.14
TRATTAMENTI PROTETTIVI

Riproduzione del documento . Protocollo n. 0029366/2022 del 25/07/2022

I trattamenti protettivi superficiali saranno realizzati, di norma, con zincatura a caldo o mediante verniciatura, o infine con zincatura e successiva verniciatura (sistema duplex).

L'Appaltatore, in base alle indicazioni fornite dal Committente circa le condizioni ambientali dell'opera, la durata di essa prevista e la durata richiesta del periodo di tempo tra la costruzione e la prima manutenzione del trattamento protettivo, nonché in base alla eventuale preferenza espressa dal Committente per una modalità di protezione (zincatura o verniciatura), dovrà individuare un idoneo ciclo di protezione superficiale che soddisfi ai suddetti requisiti.

Nel caso di impiego di acciai con resistenza migliorata alla corrosione atmosferica secondo UNI EN 10025-5, dovrà essere valutato se le condizioni ambientali di impiego richiedono l'adozione di un trattamento protettivo superficiale.

La descrizione del ciclo di trattamento superficiale adottato con l'evidenza della sua rispondenza ai requisiti di cui sopra, nonché il piano di manutenzione ad esso associato, dovranno essere riportati in un apposito documento, da consegnare al Committente e al Direttore dei Lavori.

Le condizioni ambientali dell'opera devono essere caratterizzate mediante la classe di corrosività, che può essere determinata, in conformità alla UNI EN ISO 12944-2, con i criteri della tabella (verniciatura), e in conformità alla UNI EN ISO 14713-1, con i criteri di tabella (zincatura).

.

Riproduzione del documento . Protocollo n. 0029366/2022 del 25/07/2022

Tabella - Classi di corrosività secondo UNI EN ISO 12944-2 (verniciatura)

Classi di corrosività	Perdita di massa per u. di superficie, perdita di spessore (dopo il primo anno di esposizione)				Esempi di ambienti tipici in un clima temperato (a scopo informativo)	
	Acciaio a basso tenore di carbonio		Zinco			
	Perdita di massa [g/m^2]	Perdita di spessore [µm]	Perdita di massa [g/m^2]	Perdita di spessore [µm]	All'esterno	All'interno
C1 molto bassa	≤ 10	≤ 1,3	≤ 0,7	≤ 0,1	-	Edifici riscaldati con atmosfera pulita (negozi, uffici, scuole, alberghi)
C2 bassa	da 10 a 200	da 1,3 a 25	da 0,7 a 5	da 0,1 a 0,7	Ambienti con basso livello d'inquiname nto. Soprattutto aree naturali.	Edifici non riscaldati dove può verificarsi condensa (depositi, locali sportivi)
C3 media	da 200 a 400	da 25 a 50	da 5 a 15	da 0,7 a 2,1	Ambienti urbani e industriali, modesto inquinamento da anidride solforosa. Zone costiere con bassa salinità.	Locali di produzione con alta umidità ed un certo inquinamento atmosferico (in-dustrie alimentari, lavanderie, birrerie, caseifici)
C4 alta	da 400 a 650	da 50 a 80	da 15 a 30	da 2,1 a 4,2	Aree industriali e zone costiere con moderata salinità.	Impianti chimici, piscine, cantieri costieri per imbarcazioni.
C5-I molto alta (industriale)	da 650 a 1500	da 80 a 200	da 30 a 60	da 4,2 a 8,4	Aree industriali con alta umidità ed atmosfera aggressiva.	Edifici o aree con condensa quasi permanente e con alto inquinamento.
C5-M molto alta (marina)	da 650 a 1500	da 80 a 200	da 30 a 60	da 4,2 a 8,4	Zone costiere e *offshore* con alta salinità.	Edifici o aree con condensa quasi permanente e con alto inquinamento.

Tabella – Classi di corrosività secondo UNI EN ISO 14713-1 (zincatura)

Classi di	Esempi di ambiente tipico

corrosività (*)	All'interno	All'esterno
C1 (molto bassa) $r \leq 0{,}1$ µm	Ambienti riscaldati con umidità relativa bassa ed inquinamento trascurabile (uffici, scuole, musei)	Zone asciutte o fredde, ambiente atmosferico con inquinamento molto basso e peridi di umidità molto brevi (zone desertiche)
C2 (bassa) $0{,}1 < r \leq 0{,}7$ µm	Ambienti non riscaldati con temperatura e umidità relativa variabili. Bassa frequenza di condense e basso inquinamento (capannoni di stoccaggio, impianti sportivi)	Zone temperate con bassi valori d'inquinamento (SO_2 < 5 µg/m^3) (zone rurali, paesi o piccole città dell'entroterra)
C3 (media) $0{,}7 < r \leq 2$ µm	Ambienti con moderata presenza di condense e di inquinamento da processi produttivi leggeri (impianti alimentari, lavanderie, impianti per la produzione di birra, caseifici)	Zone temperate con valori d'inquinamento medi (SO_2 tra 5 e 30 µg/m^3, oppure media presenza di cloruri) (aree urbane, aree costiere con bassa deposizione di cloruri)
C4 (alta) $2 < r \leq 4$ µm	Ambienti con condense frequenti ed alto livello d'inquinamento da processi industriali (impianti industriali, piscine)	Zone temperate con valori d'inquinamento alti (SO_2 tra 30 e 90 µg/m^3, alto livello di cloruri) (aree urbane molto inquinate, aree industriali, aree limitrofe alla costa con significativa deposizione di cloruri)
C5 (molto alta) $4 < r \leq 8$ µm	Ambienti con condense frequentissime e/o alto livello d'inquinamento da processi industriali (miniere, caverne per scopi industriali, capannoni non ventilati in zone subtropicali e tropicali)	Zone temperate e subtropicali con valori d'inquinamento molto alti (SO_2 tra 90 e 250 µg/m^3, altissimo livello di cloruri) (aree con industrializzazione pesante, costruzioni lungo la costa)
CX (estrema) $8 < r \leq 25$ µm	Ambienti con condense quasi permanenti o lunghi periodi di esposizione agli effetti di umidità alta, e/o con alto inquinamento da processi produttivi (capannoni non ventilati in zone subtropicali e tropicali con penetrazione dall'esterno di agenti inquinanti)	Zone subtropicali e tropicali con valori d'inquinamento estremi (SO_2 > 250 µg/m^3, altissimo livello di cloruri) (aree con industrializzazione pesante, costruzioni lungo la costa e costruzioni *offshore*)
(*)Perdita di spessore di zinco *r* dopo il primo anno di esposizione.		

5.14.1) Verniciatura

- **Generalità**

I trattamenti protettivi devono essere conformi alle prescrizioni della norma UNI UN ISO 12944 nelle sue varie parti.
Si sceglieranno di norma trattamenti con durabilità media, secondo UNI UN ISO 12944-1 (da 5 a 15 anni di durata teorica).
A titolo indicativo, per durabilità media e per le classi di corrosione sino alla C4, possono essere usati i cicli di pitturazione di cui al §17.3.3 relativi a:

- superfici in acciaio al carbonio in ambiente classificato C3 (urbano e industriale con modesto inquinamento) (ciclo 1);
- superfici in acciaio al carbonio in ambiente classificato C4 (industriale particolarmente aggressivo, marino) (ciclo 2);
- superfici ferrose zincate a caldo (ciclo 3);
- protezione al fuoco per strutture metalliche (ciclo 4).

Le relative preparazioni delle superfici sono descritte al §17.3.3.
La scelta dei cicli di cui al §17.3.4 riveste un carattere generale. Eventuali condizioni particolari richiedono una più specifica valutazione al fine della individuazione del ciclo più adatto all'opera in oggetto.

- **Scelta dei dettagli costruttivi**

I dettagli costruttivi adottati devono essere tali da rendere più affidabile e durevole la applicazione del ciclo di pitturazione. A tal proposito si può fare riferimento alle prescrizioni della norma UNI EN ISO 12944-3. Si raccomanda di limitare il più possibile le irregolarità: sovrapposizioni, angoli, spigoli. Si raccomanda di effettuare saldature a tratti solo dove il rischio di corrosione è trascurabile, di progettare garantendo l'accesso facile all'elemento strutturale per l'applicazione, il

Riproduzione del documento . Protocollo n. 0029366/2022 del 25/07/2022

controllo e la manutenzione della verniciatura. Si raccomanda di dimensionare le aperture nelle strutture scatolate in modo da consentire il passaggio sicuro dell'operatore con le sue attrezzature. Si raccomanda di evitare di impiegare elementi con superfici troppo ravvicinate entro le quali risulterebbe difficile applicare la pitturazione, attenendosi alle indicazioni di figura 17.3.2.1.

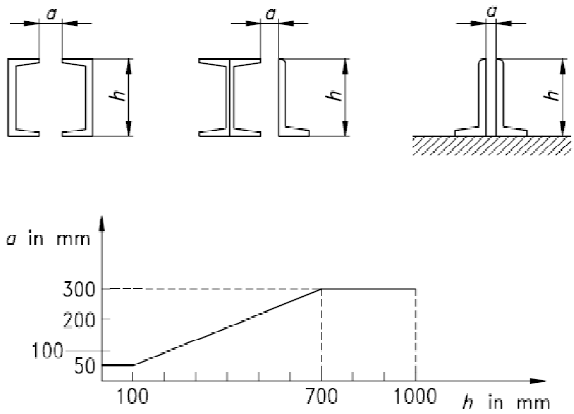

Distanza minima fra le sezioni secondo UNI EN ISO 12944-3

Si devono evitare quelle configurazioni che consentono il ristagno dell'acqua o della polvere, che col tempo deteriorerebbero la superficie aumentando così il rischio di corrosione (figura 17.3.2.2).

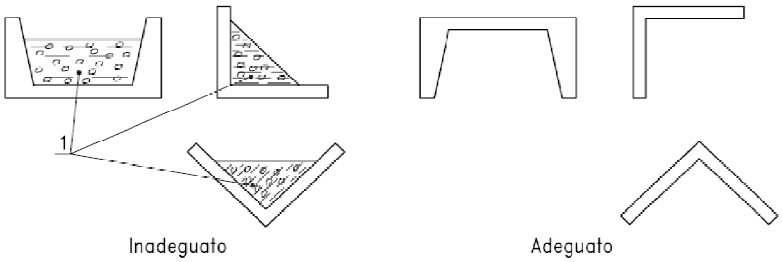

Disposizioni per evitare il ristagno di polveri o acqua secondo UNI EN ISO 12944-3

Si raccomandano poi spigoli arrotondati, per poter applicare il rivestimento protettivo in modo uniforme, ed avere uno spessore adeguato sugli spigoli vivi che sono esposti a danneggiamenti e che, ove possibile, sarebbe opportuno smussare (figura 17.3.2.3).
Le parti scatolate aperte devono essere dotate di fori di drenaggio, quelle chiuse devono essere sigillate con saldature in modo da renderle impermeabili.

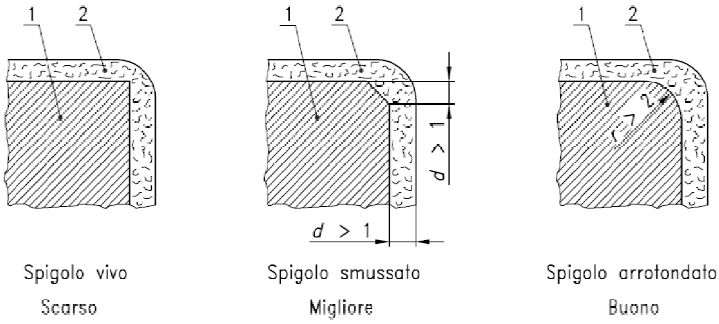

Preparazione dell'acciaio

Riproduzione del documento .
Protocollo n. 0029366/2022 del 25/07/2022

La preparazione degli elementi in acciaio da verniciare, volta a rimuovere i difetti superficiali delle varie aree (saldature, fori, bordi, superfici, etc.) degli elementi strutturali, deve avvenire scegliendo l'opportuno *preparation grade* di cui alla norma UNI EN ISO 8501-3, in funzione della vita attesa per il ciclo di protezione e della categoria di corrosività, come prescritto in tabella 17.3.3.1.

Preparation grade (secondo UNI EN 1090-2)

Vita attesa per il ciclo di protezione	Categoria di corrosività	*Preparation grade*
> 15 anni	C1	P1
	da C2 a C3	P2
	superiore a C3	P2 (o P3 se richiesto)
da 5 a 15 anni	da C1 a C3	P1
	superiore a C3	P2
< 5 anni	da C1 a C4	P1
	C5 - Im	P2

Riproduzione del documento .
Protocollo n. 0029366/2022 del 25/07/2022

- **Preparazione delle superfici**

La preparazione delle superfici da verniciare, al fine di rimuovere ruggine ed ogni impurità e di raggiungere l'adeguata rugosità, deve essere in accordo alla EN ISO 12944-4 e EN ISO 8501. Vanno eseguiti test durante le operazioni di sabbiatura per verificare il raggiungimento del grado di rugosità richiesto. Le misure della rugosità devono essere eseguite in accordo alla EN ISO 8503-1 e EN ISO 8503-2. La norma EN ISO 8501-1 fornisce degli esempi fotografici del grado di finitura delle superfici da raggiungere.

Prima della preparazione mediante spazzolatura o sabbiatura, la superficie degli elementi da trattare deve essere sgrassata e liberata dai residui di saldatura.

Spazzolatura

Tale preparazione deve essere eseguita su superfici grezze non pitturate nelle condizioni B, C, D della norma ISO 8501-1.

Le operazioni di pulizia devono essere eseguite con l'impiego di spazzole di fibra rigida adatta al supporto e/o di attrezzi ad impatto, e/o di mole meccaniche, azionati a motore. Al termine delle operazioni, l'aspetto delle superfici deve corrispondere al rispettivo grado St3 della norma ISO 8501-1.

Sabbiatura commerciale

Tale preparazione deve essere eseguita su superfici grezze non pitturate nelle condizioni iniziali B, C, D della norma ISO 8501-1. Al termine delle operazioni l'aspetto della superficie deve corrispondere, a seconda della condizione iniziale B, C, D al rispettivo grado Sa2 delle norme ISO 8501-1.

Il profilo di ancoraggio dovrà essere all'interno dei valori previsti dal tipo di *primer* impiegato e comunque di tipo medium, tra 30 e 45 ·m, secondo ISO 8503.

Sabbiatura a metallo quasi bianco

Tale preparazione deve essere eseguita su superfici grezze non pitturate nella condizione iniziale A, B, C, D della norma ISO 8501-1. Al termine delle operazioni l'aspetto della superficie deve corrispondere, a seconda della condizione iniziale (A, B, C, D) al rispettivo grado Sa2½ della norma ISO 8501-1.

Il profilo di ancoraggio dovrà essere all'interno dei valori previsti dal tipo di *primer* impiegato e comunque di tipo medium, tra 40 e 60 ·m, secondo ISO 8503.

Spazzolatura meccanica

Tale preparazione deve essere eseguita in opera su strutture già pitturate che presentino grado di arrugginimento Ri 1÷4 della norma EN ISO 4628-3, danneggiamenti al film dovuti, per esempio, ad abrasioni, saldature, od altre cause imputabili alle operazioni di montaggio e/o piccole zone rimaste grezze. Le operazioni da eseguire consistono:

- nell'accurata raschiatura, prevedendo eventuale picchiettatura, fino alla completa eliminazione di tutta la pittura danneggiata e/o in fase di distacco e la successiva spazzolatura al grado St3 della norma ISO 8501-1 per eliminare la ruggine;
- nell'accurata raschiatura e spazzolatura al grado St3 della norma ISO 8501-1, delle superfici grezze; nello sgrassaggio e nell'accurata spolveratura e pulizia di tutta la superficie, con rimozione delle sostanze solubili in acqua, quali sali, salsedine, depositi incoerenti non aderenti, come polveri, fanghi, ecc.

- **Cicli di pitturazione**

I cicli di pitturazione devono essere sviluppati in accordo alla norma EN ISO 12944-5 e devono essere individuati per il caso specifico.
In assenza di uno studio specifico, si potranno adottare i sotto indicati cicli di pitturazione in relazione alle classi di corrosività del sito di realizzazione dell'opera.

Ciclo 1 - (ambiente classificato C3: urbano e industriale con modesto inquinamento)

Denominazione:	Poliuretanico alifatico.
Campo di applicazione:	Per superfici in acciaio al carbonio in ambiente classificato C3 secondo UNI ISO 12944-5. (Ad esempio: ambienti urbani ed industriali con modesto inquinamento da anidride solforosa; zone costiere con bassa salinità; locali di produzione con alta umidità, quali industrie alimentari, lavanderie, birrerie e caseifici).
Preparaz. delle superfici:	Sabbiatura a metallo quasi bianco Sa2-1/2.
1a mano - *primer*:	Zincante epossidico organico, sp. 60 micron.
2a mano - intermedio (1):	Epossipoliammidica, sp. 50 micron.
3a mano - finitura (1):	Poliuretanica - alifatica, sp. 50 micron.

Ciclo 2 - (ambiente classificato C4: industriale particolarmente aggressivo, marino)

BASE

Denominazione:	Poliuretanico alifatico.
Campo di applicazione:	Per superfici in acciaio al carbonio in ambiente classificato C4 secondo UNI ISO 12944-5. (Ad esempio: ambienti industriali; zone costiere con moderata salinità; impianti chimici (all'interno), piscine, cantieri costieri per imbarcazioni).
Preparaz. delle superfici:	Sabbiatura a metallo quasi bianco Sa2-1/2.
1a mano - *primer*:	Zincante epossidico organico, sp. 75 micron.
2a mano - intermedio (1):	Epossipoliammidica, sp. 120 micron.
3a mano - finitura (1):	Poliuretanica - alifatica, sp. 60 micron.

VARIANTE 1

Riproduzione del documento . Protocollo n. 0029366/2022 del 25/07/2022

Denominazione:	Acrilico alifatico.
Preparaz. delle superfici:	Sabbiatura a metallo quasi bianco Sa2-1/2.
1a mano - *primer*:	Zincante epossidico organico, sp. 75 micron.
2a mano - finitura:	Smalto acrilico alifatico a due componenti (idoneo per applicazioni su zincato a freddo), sp. 60 micron.

VARIANTE 2

Denominazione:	Clorocaucciù alchidico.
Preparaz. delle superfici:	Sabbiatura a metallo quasi bianco Sa2-1/2.
1a mano - *primer*:	Zincante epossidico organico, sp. 75 micron.
2a mano - intermedio:	Clorocaucciù puro monocomponente, sp. 35 micron.
3a mano - finitura :	Smalto alchidico clorocaucciù , sp. 35 micron.

Note:
Gli spessori sopra indicati sono da intendersi come "spessori minimi a film secco".
(1) Da applicare in opera. Per i tempi di sopravverniciabilità della mano intermedia attenersi alla scheda tecnica del produttore.

Ciclo 3

BASE

Denominazione:	Poliuretano alifatico modificato.
Campo di applicazione:	Per leghe leggere e superfici ferrose zincate a caldo.
Preparaz. delle superfici:	Sgrassaggio con solventi non clorurati. In alternativa alla sgrassaggio effettuare una sabbiatura Sa1: utilizzare sabbia molto fine, normalmente quello di recupero. Non utilizzare graniglia metallica.
1a mano - *primer*:	Epossipoliammidico, sp. 50 micron.
2a mano - finitura:	Poliuretanica - alifatica, sp. 40 micron.

VARIANTE 1

Denominazione:	Acrilico alifatico modificato.
Preparaz. delle superfici:	Sgrassaggio con solventi non clorurati. In alternativa alla sgrassaggio effettuare una sabbiatura Sa1: utilizzare sabbia molto fine, normalmente quello di recupero. Non utilizzare graniglia metallica.
mano unica:	Smalto acrilico alifatico a due componenti, idoneo (*) per applicazione anche su materiali non ferrosi quali lamiera zincata a caldo ed alluminio, sp. 70 micron.

(*) Deve essere verificata questa idoneità, poiché non tutte le resine acriliche danno aggrappaggio su lamiere zincate a caldo e alluminio, rischiando uno sfogliamento della pellicola nel tempo. Note: Gli spessori sopra indicati sono da intendersi come "spessori minimi a film secco".

Ciclo 4

Denominazione:	Ciclo resistente al fuoco con vernici intumescenti ed ignifughe.
Campo di applicazione:	Per la protezione dal fuoco di strutture metalliche.
Preparaz. delle superfici:	Sabbiatura a metallo quasi bianco Sa2-1/2.
1a mano - *primer*:	Zincante inorganico a solvente, sp. 75 micron.
2a mano - *tie-coat*:	Epossidico, sp. 35 micron.
3a mano:	Vernice intumescente, sp. (vedi nota 2).
4a mano - finitura:	Usare vernici consigliate dal produttore della vernice intumescente.

Riproduzione del documento . Protocollo n. 0029366/2022 del 25/07/2022

VARIANTE 1

Preparaz. delle superfici:	Sabbiatura a metallo quasi bianco Sa2-1/2.
1a mano - *primer*:	*Primer* epossidico a due componenti, sp. 75 micron.
2a mano:	Non necessaria.
3a mano:	Vernice intumescente, sp. (vedi nota 2).
4a mano - finitura:	Smalto clorocaucciù puro monocomponente, sp. 40 micron.

VARIANTE 2

Preparaz. delle superfici:	Sabbiatura grado Sa2.
1a mano - *primer*:	*Primer* epossidico a due componenti, tipo *Surface Tolerant,* sp.75 micron.
2a mano:	Non necessaria.
3a mano:	Vernice intumescente, sp. (vedi nota 2).
4a mano - finitura:	Smalto clorocaucciù puro monocomponente, sp. 40 micron.

Note:

1. Gli spessori sopra indicati sono da intendersi come "spessori minimi a film secco".
2. Lo spessore della vernice intumescente dovrà essere definito in funzione del tipo e delle dimensioni di ogni singolo profilo (fattore di massività), della sollecitazione specifica e della resistenza al fuoco *R* richiesta, in base ai dati comunicati dal Progettista.
3. Nel caso di strutture zincate a caldo, prima dell'applicazione della vernice intumescente, le superfici da proteggere dovranno essere sgrassate con solventi non clorurati e verniciate applicando la 2a, la 3a e la 4a mano del ciclo sopra indicato.

5.14.2)
Zincatura a caldo

La protezione mediante zincatura a caldo dei materiali deve essere conforme alla norma UNI-EN ISO 1461:2009 e UNI EN ISO 14713:2010 parti 1 e 2.

Il Progettista deve sviluppare il progetto delle opere in modo da renderle compatibili con le esigenze del processo di zincatura a caldo. L'Appaltatore deve fornire al Progettista le opportune informazioni relative al processo di zincatura (dimensioni delle vasche, etc.) affinché il Progettista possa fissare le dimensioni massime per gli elementi, sciolti o composti mediante saldatura, da zincare.

Ai fini della zincatura, di norma dovranno essere evitati elementi composti con saldatura che presentino marcate dissimmetrie sia nella geometria che nella disposizione ed estensione delle saldature, o che presentino spessori troppo diversi negli elementi semplici che li compongono, con rapporto tra lo spessore maggiore e quello minore comunque non superiore a 5. Devono essere evitate ampie superfici piane, ricavate da lamiere di esiguo spessore, non opportunamente irrigidite.
Per gli elementi composti di notevole dimensione e peso, è opportuno che il Progettista predisponga gli opportuni punti di sollevamento da usare durante le operazioni di zincatura per sollevare l'elemento stesso.

Al fine di ottenere una zincatura più uniforme possibile, è sconsigliabile zincare elementi composti mediante saldatura formati da elementi sciolti con caratteristiche chimiche dell'acciaio sensibilmente diverse.

Le saldature di elementi strutturali da sottoporre a zincatura devono presentarsi prive di soffiature o porosità. Eventuali scorie vanno accuratamente rimosse prima della zincatura. E' vietato l'uso di vernici antispruzzo durante le operazioni di saldatura.

Riproduzione del documento . Protocollo n. 0029366/2022 del 25/07/2022

Sono di norma vietate lavorazioni di piegatura e formatura meccanica di pezzi zincati a caldo.
Se si eseguono operazioni di taglio e/o foratura di pezzi già zincati, occorre procedere al ripristino della zincatura lungo la superficie del taglio e/o foro.

Per gli elementi composti da elementi sciolti assemblati mediante saldatura, è opportuno prevedere coppie di fori di sfiato, di diametro non minore di 10 mm, posti principalmente nelle zone del manufatto ove sono più probabili gli accumuli del bagno di zincatura.

Le costolature di rinforzo di profili aperti ad U ed H devono essere opportunamente forate, o avere uno spigolo smussato, in modo da consentire il passaggio dello zinco ed evitare accumuli o formazione di bolle d'aria. Il diametro minimo dei fori deve essere orientativamente come da tabella 17.2.1. Le piastre di base e/o di estremità di profili aperti devono essere opportunamente forate.
Il Progettista dovrà indicare la posizione e la dimensione delle forature nei disegni, in modo da non ridurre la resistenza degli elementi.

Tabella 17.2.1 – Dimensione orientativa fori di drenaggio per profili aperti

Dimensione caratteristica [mm]	Diametro minimo foro [mm]
< 25	10
25 – 50	12
50 – 100	16
100 – 150	20
> 150	25

Gli elementi tubolari devono essere muniti di adeguati fori, o intagli a V, di drenaggio per l'afflusso ed il deflusso dello zinco, posti il più possibile vicino possibile ai nodi di estremità degli elementi. L'area di tali forature non deve essere inferiore orientativamente al 25% della sezione del tubolare, e comunque il diametro non deve essere inferiore a 10 mm. Tutte le forature devono essere visibili ed ispezionabili. Le piastre di estremità devono essere forate. Il Progettista dovrà indicare la posizione e la dimensione delle forature nei disegni, in modo da non ridurre la resistenza degli elementi.

Le diaframmature interne ai profili scatolati, se presenti, devono essere dotate di fori o di smussi ai quattro spigoli, per consentire il deflusso del bagno di zinco. L'estensione della superficie forata deve essere orientativamente calcolata come da tabella 17.2.2.

Dimensione orientativa forature elementi scatolari

Base + altezza della sezione trasversale [mm]	Area del foro [% area trasversale]
< 200	100%
200 – 400	40%
400 – 600	30%
> 600	25%

L'esecuzione dei fori o intagli di sfiato e drenaggio deve avvenire previa approvazione da parte del Progettista. Se si ravvisasse da parte dello Zincatore la necessità di nuove forature prima di procedere alle operazioni di zincaggio, deve essere chiesta l'approvazione preventiva dell'Appaltatore e, per suo tramite, del Progettista.

Riproduzione del documento .
Protocollo n. 0029366/2022 del 25/07/2022

Nel caso di superfici a contatto, la saldatura deve essere continua su tutto il perimetro delle aree a contatto, per evitare il ristagno all'interno dei liquidi di decappaggio e flussaggio usati durante il processo di zincatura. E' comunque consigliabile praticare un foro di sfiato di diametro non minore di 10 mm.

Per quanto qui non espressamente specificato, al fine di progettare gli elementi strutturali in modo compatibile con le esigenze della zincatura, si dovranno seguire le indicazioni riportate nell'Appendice A della norma UNI EN ISO 14713 parte 2.

L'Appaltatore deve esaminare il progetto al fine di determinare se esso possiede i requisiti necessari per una corretta applicazione della protezione mediante zincatura. Se l'Appaltatore ritiene che debbano essere apportate delle modifiche ad alcuni dettagli costruttivi per raggiungere tale scopo, deve svilupparli e sottoporli all'approvazione del Progettista.
L'Appaltatore deve curare che l'assemblaggio degli elementi da zincare avvenga senza apprezzabili forzature.
Se sono previste superfici/zone da non zincare in un elemento da sottoporre a zincatura, l'Appaltatore deve provvedere con idoneo mezzo a proteggere tali superfici/zone.

Le superfici degli elementi da zincare devono risultare perfettamente pulite, esenti da ossidi, grassi ed altri contaminanti. Essi non devono presentare macchie di vernici non idrosolubili o etichette autoadesive.

Il materiale zincato può essere sottoposto a trattamento di passivazione chimica in zincheria, se ritenuto necessario per incrementare la già notevole resistenza alla corrosione. Alcuni prodotti passivanti possono anche migliorare l'aderenza di successive applicazioni di vernici sul materiale zincato. Se si richiede la passivazione occorre, come richiesto dalla norma ISO 1461, avvertire lo zincatore se si vuole successivamente applicare una vernice.

Lo spessore minimo del rivestimento di zinco deve essere in conformità a quanto riportato in tabella 17.2.3. L'Appaltatore, in base alle indicazioni fornite dal Committente circa le condizioni ambientali dell'opera, la sua durata prevista e la durata richiesta del periodo di tempo tra la costruzione e la prima manutenzione del trattamento protettivo, può fissare in accordo con la Zincheria spessori maggiori, con riferimento alle indicazioni della UNI EN ISO 14713-1. Di tali scelte dovrà essere data evidenza, come detto al §17.1. Di norma sono da evitare spessori di zincatura maggiori di 250-300 µm, per evitare il rischio di distacco parziale del rivestimento in seguito ad urti accidentali. Una indicazione delle durate in anni in rapporto agli spessori della zincatura ed alle classi di corrosività la si trova in tabella 17.2.4.

Spessori minimi di zinco

Spessore acciaio [mm]	Spessore rivestimento [µm]
< 1,5	45
1,5 – 3	55
3 – 6	70
> 6	85

Durata indicativa sino alla prima manutenzione della zincatura in funzione delle classi di corrosività (da UNI EN ISO 14713-1)

Componente	Norma	spessore min. [µm]	Classe di corrosività e classe di durabilità (VL, L, M, H e VH) (*)							
			C3		C4		C5		CX	
Profilati e lamiere	UNI EN	85	40/>100	VH	20/40	VH	10/20	H	3/10	M

Riproduzione del documento . Protocollo n. 0029366/2022 del 25/07/2022

zincati a caldo	ISO 1461	140	67/>100	VH	33/67	VH	17/33	VH	6/17	H
		200	95/>100	VH	48/95	VH	24/48	VH	8/24	H
Nastri e lamiere di acciaio rivestiti per immersione a caldo in continuo per formatura a freddo	UNI EN 10346	20	10/29	H	5/10	M	2/5	L	1/2	VL
		42	20/60	VH	10/20	H	5/10	M	2/5	L
Profili tubolari zincati a caldo	UNI EN 10240	55	26/79	VH	13/26	H	7/13	H	2/7	L
(*) VL=molto bassa, L=bassa, M=media, H=alta, VH=molto alta										

I pezzi zincati devono essere ispezionati per individuare eventuali difetti della zincatura che devono essere opportunamente eliminati. L'estensione massima delle zone che presentano difetti non può superare i limiti indicati dalla norma UNI EN ISO 1461. In particolare le aree non rivestite da zincatura non devono superare lo 0,5% della superficie dell'elemento, ed ogni area non rivestita da riparare non deve essere maggiore di 10 cm^2. Le riparazioni devono essere effettuate impiegando zincanti inorganici o con matrici organiche a pennello o spruzzo, spray a base di polvere di zinco o metallizzazione termica secondo UNI EN ISO 2063:2005. Lo spessore del rivestimento delle zone riparate deve essere di almeno 100 µm. Se vengono superati i valori di difettosità stabilito dalla norma succitata, l'elemento deve essere sottoposto di nuovo al procedimento di zincatura.

Per lo stoccaggio degli elementi zincati in attesa di trasporto e/o montaggio devono essere prese le opportune precauzioni per evitare la formazione di "ruggine bianca". In particolare lo stoccaggio dovrà avvenire in luogo asciutto, inserendo distanziali tra gli strati di materiale per favorire la circolazione d'aria, ed evitando di ricoprire le cataste con teli di materiale plastico che potrebbero causare condensa di vapore acqueo. Se si impiegano profilati pre-zincati da sottoporre a successive lavorazioni quali taglio, piegatura, serraggio, saldatura, etc., cura deve essere posta nel non danneggiare la zincatura. In caso di danneggiamento, il ripristino della zincatura va effettuato preferibilmente mediante metallizzazione termica o, in alternativa, mediante l'applicazione di idonee vernici che contengano almeno il 90% di zinco nel pigmento e realizzando rivestimenti di spessore non superiore a 100 micron.
Di norma si deve evitare la saldatura per elementi pre-zincati. Ove fosse necessario, si devono qualificare delle opportune procedure di saldatura per tale scopo. Al termine della saldatura, la zincatura dovrà essere ripristinata mediante vernici con almeno il 90% di zinco nel pigmento, riporto di zinco o metallizzazione a spruzzo.

I bulloni di classe 10.9 non devono essere zincati a caldo.
Per i bulloni di classe inferiore è ammessa la zincatura a caldo, preferibilmente seguita dalla centrifugazione, in accordo alla UNI EN ISO 10684:2005. I dadi devono essere filettati dopo la zincatura.

L'accettazione della zincatura di un manufatto prevede la valutazione dell'aspetto del prodotto rivestito e la valutazione dello spessore secondo UNI EN ISO 1461.

Riproduzione del documento .
Protocollo n. 0029366/2022 del 25/07/2022

Art. 5.15
CARREGGIATA

Con il termine pavimentazione stradale si indica sinteticamente la sovrastruttura interessata dal moto dei veicoli, atta a garantire nel tempo la transitabilità del traffico veicolare in condizioni di comfort e sicurezza. Essa deve ripartire sul terreno (sottofondo) le azioni statiche e dinamiche dei mezzi di trasporto, fornire una superficie di rotolamento regolare e poco deformabile, proteggere il terreno sottostante dagli agenti atmosferici.

In generale, dalla quota più profonda verso la superficie, si individuano i seguenti strati del corpo stradale:

- sottofondo (terreno naturale in sito o ultimo strato del rilevato);

e sovrastruttura, così composta:

- fondazione;
- base;
- binder (o collegamento);
- usura (o tappetino).

In linea generale, salvo diversa disposizione della Direzione dei Lavori, la sagoma stradale per tratti in rettifilo sarà costituita da due falde inclinate in senso opposto aventi pendenza trasversale del 1,5÷2,0%, raccordate in asse da un arco di cerchio avente tangente di m 0,50. Alle banchine sarà invece assegnata la pendenza trasversale del 2,0÷5,0%.

Le curve saranno convenientemente rialzate sul lato esterno con pendenza che la Direzione dei Lavori stabilirà in relazione al raggio della curva e con gli opportuni tronchi di transizione per il raccordo della sagoma in curva con quella dei rettifili o altre curve precedenti e seguenti.

Il tipo e lo spessore dei vari strati, costituenti la sovrastruttura, saranno quelli stabiliti, per ciascun tratto, dalla Direzione dei Lavori, in base ai risultati delle indagini geotecniche e di laboratorio.

L'Impresa indicherà alla Direzione dei Lavori i materiali, le terre e la loro provenienza, e le granulometrie che intende impiegare strato per strato, in conformità degli articoli che seguono.

La Direzione dei Lavori ordinerà prove su detti materiali, o su altri di sua scelta, presso Laboratori ufficiali di fiducia della Stazione Appaltante. Per il controllo delle caratteristiche tali prove verranno, di norma, ripetute sistematicamente, durante l'esecuzione dei lavori, nei laboratori di cantiere o presso gli stessi Laboratori ufficiali.

L'approvazione della Direzione dei Lavori circa i materiali, le attrezzature, i metodi di lavorazione, non solleverà l'Impresa dalla responsabilità circa la buona riuscita del lavoro.

L'Impresa avrà cura di garantire la costanza nella massa, nel tempo, delle caratteristiche delle miscele, degli impasti e della sovrastruttura resa in opera.

Riproduzione del documento . Protocollo n. 0029366/2022 del 25/07/2022

Salvo che non sia diversamente disposto dagli articoli che seguono, la superficie finita della pavimentazione non dovrà scostarsi dalla sagoma di progetto di oltre 3 mm, controllata a mezzo di un regolo lungo m 4,00 disposto secondo due direzioni ortogonali.

La pavimentazione stradale sui ponti deve sottrarre alla usura ed alla diretta azione del traffico l'estradosso del ponte e gli strati di impermeabilizzazione su di esso disposti. Allo scopo di evitare frequenti rifacimenti, particolarmente onerosi sul ponte, tutta la pavimentazione, compresi i giunti e le altre opere accessorie, deve essere eseguita con materiali della migliore qualità e con la massima cura esecutiva.

Controllo dei requisiti di accettazione

Le caratteristiche più importanti per una struttura stradale possono essere riassunte nei seguenti punti:

- elevata capacità portante
- buona stabilità
- bassa permeabilità all'acqua
- rispetto della plano-altimetria di progetto
- buone caratteristiche di micro e macrotessitura

L'Appaltatore ha l'obbligo di fare eseguire prove sperimentali sui campioni di aggregato e di legante per la relativa accettazione.

L'Appaltatore è poi tenuto a presentare, con congruo anticipo rispetto all'inizio dei lavori e per ogni cantiere di produzione, la composizione delle miscele che intende adottare; ogni composizione proposta dovrà essere corredata da una completa documentazione degli studi effettuati in laboratorio, attraverso i quali l'Appaltatore ha ricavato la ricetta ottimale.

La Direzione dei Lavori si riserva di approvare i risultati prodotti o di fare eseguire nuove ricerche. L'approvazione non ridurrà comunque la responsabilità dell'Appaltatore, relativa al raggiungimento dei requisiti finali dei conglomerati in opera.

Dopo che la Direzione dei Lavori ha accettato la composizione proposta, l'Appaltatore dovrà ad essa attenersi rigorosamente comprovandone l'osservanza con controlli giornalieri. Non saranno ammesse variazioni del contenuto di aggregato grosso superiore a ± 5% e di sabbia superiore ± 3% sulla percentuale corrispondente alla curva granulometrica prescelta, e di ± 1,5% sulla percentuale di additivo.

Per la quantità di bitume non sarà tollerato uno scostamento dalla percentuale stabilita di ± 0,3%.

Tali valori dovranno essere verificati con le prove sul conglomerato bituminoso prelevato all'impianto come pure dall'esame delle carote prelevate in sito.

In corso d'opera ed in ogni fase delle lavorazioni la Direzione dei Lavori effettuerà, a sua discrezione, tutte le verifiche, prove e controlli atti ad accertare la rispondenza qualitativa e quantitativa dei lavori alle prescrizioni contrattuali.

5.15.1)
Preparazione

Il terreno interessato dalla costruzione del corpo stradale che dovrà sopportare direttamente o la sovrastruttura o i rilevati, verrà preparato asportando il terreno vegetale per tutta la superficie e per la profondità fissata dal progetto o stabilita dalla Direzione dei Lavori.

I piani di posa dovranno anche essere liberati da qualsiasi materiale di altra natura vegetale, quali radici, cespugli, alberi.

Per l'accertamento del raggiungimento delle caratteristiche particolari dei sottofondi qui appresso stabilite, agli effetti soprattutto del grado di costipamento e dell'umidità in posto, l'Appaltatore, indipendentemente dai controlli che verranno eseguiti dalla Direzione dei Lavori, dovrà provvedere a tutte le prove e determinazioni necessarie.

A tale scopo dovrà quindi, a sue cure e spese, installare in cantiere un laboratorio con le occorrenti attrezzature.

Riproduzione del documento . Protocollo n. 0029366/2022 del 25/07/2022

Le determinazioni necessarie per la caratterizzazione dei terreni, ai fini della loro possibilità d'impiego e delle relative modalità, verranno preventivamente fatte eseguire dalla Direzione dei Lavori presso un laboratorio pubblico, cioè uno dei seguenti laboratori: quelli delle Università, delle Ferrovie dello Stato o presso il laboratorio dell'A.N.A.S.

Rimosso il terreno costituente lo strato vegetale, estirpate le radici fino ad un metro di profondità sotto il piano di posa e riempite le buche così costituite si procederà, in ogni caso, ai seguenti controlli:

a) determinazione del peso specifico apparente del secco del terreno in sito e di quello massimo determinato in laboratorio;
b) determinazione dell'umidità in sito in caso di presenza di terre sabbiose, ghiaiose o limose;
c) determinazione dell'altezza massima delle acque sotterranee nel caso di terre limose.

5.15.2)
Costipamento del terreno in sito

A) Se sul terreno deve essere appoggiata la sovrastruttura direttamente o con l'interposizione di un rilevato di altezza minore di 50 cm, si seguiranno le seguenti norme:

a) per le terre sabbiose o ghiaiose si dovrà provvedere al costipamento del terreno per uno spessore di almeno 25 cm con adatto macchinario fino ad ottenere un peso specifico apparente del secco in sito, pari almeno al 95% di quello massimo ottenuto in laboratorio;
b) per le terre limose, in assenza d'acqua, si procederà come al precedente punto a);
c) per le terre argillose si provvederà alla stabilizzazione del terreno in sito, mescolando ad esso altro idoneo, in modo da ottenere un conglomerato a legante naturale, compatto ed impermeabile, dello spessore che verrà indicato volta per volta e costipato fino ad ottenere un peso specifico apparente del secco pari al 95% del massimo ottenuto in laboratorio. Nel caso in cui le condizioni idrauliche siano particolarmente cattive, il provvedimento di cui sopra sarà integrato con opportune opere di drenaggio.

B) Se il terreno deve sopportare un rilevato di altezza maggiore di 0,50 m:

a) per terre sabbiose o ghiaiose si procederà al costipamento del terreno con adatto macchinario per uno spessore di almeno 25 cm, fino ad ottenere un peso specifico apparente del secco pari all'85% del massimo ottenuto in laboratorio per rilevati aventi un'altezza da 0,50 m a 3 m, e pari all'80% per rilevati aventi un'altezza superiore a 3 m;
b) per le terre limose, in assenza di acqua, si procederà come indicato al punto a);
c) per le terre argillose si procederà analogamente a quanto indicato al punto c) del Capo A).
In presenza di terre torbose si procederà in ogni caso alla sostituzione del terreno con altro tipo sabbioso-ghiaioso per uno spessore tale da garantire una sufficiente ripartizione del carico.

5.15.3)
Modificazione dell'umidità in sito

L'umidità di costipamento non dovrà mai essere maggiore del limite di ritiro diminuito del 5%; nel caso che l'umidità del terreno in sito sia maggiore di questo valore, occorrerà diminuire questo valore dell'umidità in loco, mescolando alla terra, per lo spessore che verrà indicato dalla Direzione dei Lavori, altro materiale idoneo asciutto o lasciando asciugare all'aria previa disgregazione.

Qualora operando nel modo suddetto l'umidità all'atto del costipamento, pari a quella del limite del ritiro diminuito del 5%, risultasse inferiore a quella ottimale ottenuta in laboratorio, dovrà raggiungersi il prescritto peso specifico apparente aumentando il lavoro meccanico di costipamento.

5.15.4)
Fondazioni

La fondazione sarà costituita dalla miscela del tipo approvato dalla Direzione dei Lavori e dovrà essere stesa in strati successivi dello spessore stabilito dalla Direzione dei Lavori in relazione alla capacità costipante delle attrezzature usate. Il sistema di lavorazione e miscelazione del materiale

Riproduzione del documento . Protocollo n. 0029366/2022 del 25/07/2022

potrà essere modificato di volta in volta dalla Direzione dei Lavori in relazione al sistema ed al tipo di attrezzatura da laboratorio usata ed in relazione al sistema ed al tipo di attrezzatura di cantiere impiegata. Durante il periodo di costipamento dovranno essere integrate le quantità di acqua che evaporano per vento, sole, calore, ecc.

Il materiale da usarsi dovrà corrispondere ai requisiti di cui al punto "*Prescrizioni per la Costruzione di Strade con Sovrastruttura in Terra Stabilizzata*" e dovrà essere prelevato, ove sia possibile, sul posto.

L'acqua da impiegare dovrà essere esente da materie organiche e da sostanze nocive.

Si darà inizio ai lavori soltanto quando le condizioni di umidità siano tali da non produrre detrimenti alla qualità dello strato stabilizzante. La costruzione sarà sospesa quando la temperatura sia inferiore a 3°C.

Qualsiasi area che risultasse danneggiata, per effetto del gelo, della temperatura o di altre condizioni di umidità durante qualsiasi fase della costruzione, dovrà essere completamente scarificata, rimiscelata e costipata in conformità alle prescrizioni della Direzione dei Lavori, senza che questa abbia a riconoscere alcun particolare compenso aggiuntivo.

La superficie di ciascun strato dovrà essere rifinita secondo le inclinazioni, le livellette e le curvature previste dal progetto e dovrà risultare liscia e libera da buche e irregolarità.

5.15.5)
Operazioni preliminari

L'area sulla quale dovranno costruirsi le fondazioni dovrà essere sistemata come indicato nell'articolo "*Preparazione del Sottofondo*".

Le buche lasciate nel terreno di impianto dopo l'estirpazione delle radici saranno riempite con cura ed il materiale di riempimento dovrà essere costipato fino a raggiungere una densità uguale a quella delle zone adiacenti.

5.15.6)
Fondazioni in pietrame e ciottolami

Per la formazione della fondazione in pietrame e ciottolame entro apposito cassonetto scavato nella piattaforma stradale, dovranno costruirsi tre guide longitudinali di cui due laterali ed una al centro e da altre guide trasversali alla distanza reciproca di metri 15, eseguite accuratamente con pietre e ciottoloni scelti ed aventi le maggiori dimensioni, formando così dei riquadri da riempire con scapoli di pietrame o ciottoloni di altezza non minore di 20 cm e non superiore a 25 cm, assestati a mano, con le code in alto e le facce più larghe in basso bene accostati fra loro e con gli interstizi serrati a forza mediante scaglie.

Ove la Direzione dei Lavori, malgrado l'accurata esecuzione dei sottofondi, reputi necessario che prima di spargere su di essi il pietrisco o la ghiaia si provveda alla loro rullatura e sagomatura, tale lavoro sarà eseguito in economia (qualora non esista all'uopo apposito prezzo di elenco) e pagato a parte in base ai prezzi di elenco per la fornitura ed impiego di compressori di vario peso.

Ove tale rullatura si renda invece necessaria per deficienze esecutive nella tessitura dei sottofondi, l'Impresa sarà obbligata a provvedere a sua totale cura e spesa alla cilindratura.

A lavoro ultimato, la superficie dei sottofondi dovrà avere sagoma trasversale parallela a quella che in definitivo si dovrà dare alla superficie della carreggiata, o al pavimento sovrapposto che dovrà costituire la carreggiata stessa.

Qualora, per la natura del terreno di sottofondo e le condizioni igrometriche, possa temersi un anormale affondamento del materiale di fondazione, occorre stendere preventivamente su detto terreno uno strato di sabbia o materiale prevalentemente sabbioso di adeguato spessore ed in ogni caso non inferiore a 10 cm.

5.15.7)
Fondazione in ghiaia o pietrisco e sabbia

Le fondazioni con misti di ghiaia o pietrisco e sabbia dovranno essere formate con uno strato di materiale di spessore uniforme e di altezza proporzionata sia alla natura del sottofondo che alle

Riproduzione del documento . Protocollo n. 0029366/2022 del 25/07/2022

caratteristiche del traffico. Di norma lo spessore dello strato da cilindrare non dovrà essere inferiore a 20 cm.

Lo strato deve essere assestato mediante cilindratura. Se il materiale lo richiede per scarsità di potere legante, è necessario correggerlo con materiale adatto, aiutandone la penetrazione mediante leggero innaffiamento, tale che l'acqua non arrivi al sottofondo e che, per le condizioni ambientali (pioggia, neve, gelo) non danneggi la qualità dello strato stabilizzato, il quale dovrà essere rimosso e ricostituito a cura e spese dell'Appaltatore in caso di danni di questo tipo.

Le cilindrature dovranno essere condotte procedendo dai fianchi verso il centro. A lavoro finito, la superficie dovrà risultare parallela a quella prevista per il piano viabile.

Le stesse norme valgono per le fondazioni costruite con materiale di risulta. Tale materiale non dovrà comprendere sostanze alterabili e che possono rigonfiare a contatto con l'acqua.

5.15.8)
Strati di base in massiciata di pietrisco

Le massicciate tanto se debbano svolgere la funzione di diretta pavimentazione, quanto se debbano servire a sostegno di ulteriori strati con trattamenti protetti, saranno eseguite con pietrisco o ghiaia aventi le dimensioni appropriate al tipo di carreggiata da formare, indicate in via di massima nell'articolo "*Qualità e Provenienza dei Materiali*", lettera e), o dimensioni convenientemente assortite, secondo quanto disposto dalla Direzione dei Lavori o specificato nell'Elenco Prezzi.

Il pietrisco sarà ottenuto con la spezzatura a mano o meccanica, curando in quest'ultimo caso di adoperare tipi di frantoi meccanici che spezzino il pietrame o i ciottoloni di elevata durezza da impiegare per la formazione del pietrisco, in modo da evitare che si determinino fratture nell'interno dei singoli pezzi di pietrisco.

Alla Direzione dei Lavori è riservata la facoltà di fare allontanare o di allontanare, a tutte spese e cure dell'Impresa, dalla sede stradale il materiale di qualità scadente: altrettanto dicasi nel caso che il detto materiale non fosse messo in opera con le cautele e le modalità che saranno prescritte dalla Direzione dei Lavori, come pure per tutti gli altri materiali e prodotti occorrenti per la formazione delle massicciate e pavimentazioni in genere.

Il materiale di massicciata, preventivamente ammannito in cumuli di forma geometrica o in cataste pure geometriche sui bordi della strada o in adatte località adiacenti agli effetti della misurazione, qualora non sia diversamente disposto, verrà sparso e regolarizzato in modo che la superficie della massicciata, ad opera finita, abbia in sezione trasversale e per tratti in rettifilo, ed a seconda dei casi, il profilo indicato nell'articolo "*Dimensioni, Forma Trasversale e Caratteristiche della Strada*", e nelle curve il profilo che ai sensi dello stesso articolo sarà stabilito dalla Direzione dei Lavori.

Tutti i materiali da impiegare per la formazione della massicciata stradale dovranno soddisfare alle «Norme per l'accettazione dei pietrischi, dei pietrischetti, delle graniglie, delle sabbie e degli additivi per costruzioni stradali» di cui al «Fascicolo n. 4» del Consiglio Nazionale delle Ricerche, edizione 1953.

Per la formazione della massicciata il materiale, dopo la misura, deve essere steso in modo regolare ed uniforme, ricorrendo alle comuni carriole o forche e se possibile, mediante adatti distributori meccanici.

L'altezza dello strato da cilindrare in una sola volta non deve essere superiore a 15 cm.

Qualora la massicciata non debba essere cilindrata, si provvederà a dare ad essa una certa consistenza, oltre che con l'impiego di pietrisco assortito (da 60 a 25 mm) escludendo rigorosamente le grosse pezzature, mediante lo spandimento di sabbione di aggregazione che renda possibile l'amalgama di vari elementi sotto un traffico moderato.

5.15.9)
Cilindratura delle massicciate

Salvo quanto detto all'articolo "*Massicciata a Macadam Ordinario*" per ciò che riguarda le semplici compressioni di massicciate a macadam ordinario, quando si tratti di cilindrare a fondo le stesse massicciate da conservare a macadam ordinario, o eseguite per spianamento e

Riproduzione del documento . Protocollo n. 0029366/2022 del 25/07/2022

regolarizzazioni di piani di posa di pavimentazioni, oppure di cilindrature da eseguire per preparare la massicciata a ricevere trattamenti superficiali, rivestimenti, penetrazioni e relativo supporto, o per supporto di pavimentazioni in conglomerati asfaltici bituminosi od asfaltici, in porfido, ecc., si provvederà all'uopo ed in generale con rullo compressore a motore del peso non minore di 16 tonnellate.

Il rullo nella sua marcia di funzionamento manterrà la velocità oraria uniforme non superiore a 3 km.

Per la chiusura e rifinitura della cilindratura si impiegheranno rulli di peso non superiore a tonnellate 14 e la loro velocità potrà essere anche superiore a quella suddetta, nei limiti delle buone norme di tecnica stradale.

I compressori saranno forniti a piè d'opera dall'Appaltatore con i relativi macchinisti e conduttori abilitati e con tutto quanto è necessario al loro perfetto funzionamento (salvo che sia diversamente disposto per la fornitura di rulli da parte della Stazione Appaltante).

Verificandosi eventualmente guasti ai compressori in esercizio, l'Appaltatore dovrà provvedere prontamente alla riparazione ed anche alla sostituzione, in modo che le interruzioni di lavoro siano ridotte al minimo possibile.

Il lavoro di compressione o cilindratura dovrà essere iniziato dai margini della strada e gradatamente proseguito verso la zona centrale.

Il rullo dovrà essere condotto in modo che nel cilindrare una nuova zona passi sopra una striscia di almeno 20 cm della zona precedentemente cilindrata, e che nel cilindrare la prima zona marginale venga a comprimere anche una zona di banchina di almeno 20 cm di larghezza.

Non si dovranno cilindrare o comprimere contemporaneamente strati di pietrisco o ghiaia superiori a 12 cm di altezza misurati sul pietrisco soffice sparso, e quindi prima della cilindratura. Pertanto, ed ogni qualvolta la massicciata debba essere formata con pietrisco di altezza superiore a 12 cm misurata sempre come sopra, la cilindratura dovrà essere eseguita separatamente e successivamente per ciascun strato di 12 cm o frazione, a partire da quello inferiore.

Quanto alle modalità di esecuzione delle cilindrature queste vengono distinte in 3 categorie:

1° *di tipo chiuso*;
2° *di tipo parzialmente aperto*;
3° *di tipo completamente aperto*;

a seconda dell'uso cui deve servire la massicciata a lavoro di cilindratura ultimato, e dei trattamenti o rivestimenti coi quali è previsto che debba essere protetta.

Qualunque sia il tipo di cilindratura - fatta eccezione delle compressioni di semplice assestamento, occorrenti per poter aprire al traffico senza disagio del traffico stesso, almeno nel primo periodo, la strada o i tratti da conservare a macadam semplice - tutte le cilindrature in genere debbono essere eseguite in modo che la massicciata, ad opera finita e nei limiti resi possibili dal tipo cui appartiene, risulti cilindrata a fondo, in modo cioè che gli elementi che la compongono acquistino lo stato di massimo addensamento.

La cilindratura di tipo chiuso dovrà essere eseguita con uso di acqua, pur tuttavia limitato per evitare ristagni nella massicciata e rifluimento in superficie del terreno sottostante che possa perciò essere rammollito, e con impiego, durante la cilindratura, di materiale di saturazione, comunemente detto aggregante, costituito da sabbione, pulito e scevro di materie terrose da scegliere fra quello con discreto potere legante, o da detrito dello stesso pietrisco, se è prescritto l'impiego del pietrisco e come è opportuno per questo tipo, purché tali detriti siano idonei allo scopo. Detto materiale col sussidio dell'acqua e con la cilindratura prolungata in modo opportuno, ossia condotta a fondo, dovrà riempire completamente, o almeno il più che sia possibile, i vuoti che anche nello stato di massimo addensamento del pietrisco restano tra gli elementi del pietrisco stesso.

Ad evitare che per eccesso di acqua si verifichino inconvenienti immediati o cedimenti futuri, si dovranno aprire frequenti tagli nelle banchine, creando dei canaletti di sfogo con profondità non inferiore allo spessore della massicciata ed eventuale sottofondo e con pendenza verso l'esterno.

La cilindratura sarà protratta fino a completo costipamento col numero di passaggi occorrenti in relazione alla qualità e durezza dei materiali prescritto per la massicciata.

Riproduzione del documento . Protocollo n. 0029366/2022 del 25/07/2022

La cilindratura di tipo semiaperto, a differenza della precedente, dovrà essere eseguita con le modalità seguenti:

a) l'impiego di acqua dovrà essere pressoché completamente eliminato durante la cilindratura, limitandone l'uso ad un preliminare innaffiamento moderato del pietrisco prima dello spandimento e configurazione, in modo da facilitare l'assestamento dei materiali di massicciata durante le prime passate di compressore, ed a qualche leggerissimo innaffiamento in sede di cilindratura e limitatamente allo strato inferiore da cilindrare per primo (tenuto conto che normalmente la cilindratura di massicciate per strade di nuova costruzione interessa uno strato di materiale di spessore superiore ai 12 cm), e ciò laddove si verificasse qualche difficoltà per ottenere l'assestamento suddetto. Le ultime passate di compressore, e comunque la cilindratura della zona di massicciata che si dovesse successivamente cilindrare, al disopra della zona suddetta di 12 cm, dovranno eseguirsi totalmente a secco;
b) il materiale di saturazione da impiegare dovrà essere della stessa natura, essenzialmente arida e preferibilmente silicea, nonché almeno della stessa durezza, del materiale durissimo, e pure preferibilmente siliceo, che verrà prescritto ed impiegato per le massicciate da proteggere coi trattamenti superficiali e rivestimenti suddetti.

Si potrà anche impiegare materiale detritico ben pulito proveniente dallo stesso pietrisco formante la massicciata (se è previsto impiego di pietrisco), oppure graniglia e pietrischino, sempre dello stesso materiale.

L'impiego dovrà essere regolato in modo che la saturazione dei vuoti resti limitata alla parte inferiore della massicciata e rimangano nella parte superiore per un'altezza di alcuni centimetri i vuoti naturali risultanti dopo completata la cilindratura; qualora vi sia il dubbio che per la natura o dimensione dei materiali impiegati possano rimanere in questa parte superiore vuoti eccessivamente voluminosi a danno dell'economia del successivo trattamento, si dovrà provvedere alla loro riduzione unicamente mediante l'esecuzione dell'ultimo strato, che dovrà poi ricevere il trattamento, con opportuna mescolanza di diverse dimensioni dello stesso materiale di massicciata.

La cilindratura sarà eseguita col numero di passate che risulterà necessario per ottenere il più perfetto costipamento in relazione alla qualità e durezza del materiale di massicciata impiegato.

La cilindratura di tipo completamente aperto differisce a sua volta dagli altri sopradescritti in quanto deve essere eseguita completamente a secco e senza impiego di sorta di materiali saturanti i vuoti.

5.15.10)
Massicciata in misto granulometrico a stabilizzazione meccanica

Per le strade in terre stabilizzate da eseguirsi con misti granulometrici senza aggiunta di leganti si adopererà una idonea miscela di materiali a granulometria continua a partire dal limo di argilla da 0,074 mm sino alla ghiaia (ciottoli) o pietrisco con massime dimensioni di 50 mm.

La relativa curva granulometrica dovrà essere contenuta tra le curve limite che determinano il fuso di Talbot. Lo strato dovrà avere un indice di plasticità tra 6 e 9 (salvo, in condizioni particolari secondo rilievi di laboratorio, alzare il limite superiore che può essere generalmente conveniente salga a 10) per avere garanzia che né la sovrastruttura si disgreghi, né, quando la superficie è bagnata, sia incisa dalle ruote, ed in modo da realizzare un vero e proprio calcestruzzo d'argilla con idoneo scheletro litico. A tal fine si dovrà altresì avere un limite di liquidità inferiore a 35 e ad un C.B.R. saturo a 2,5 mm di penetrazione non inferiore al 50%. Lo spessore dello strato stabilizzato sarà determinato in relazione alla portanza anche del sottofondo e dei carichi che dovranno essere sopportati per il traffico mediante la prova di punzonamento C.B.R. (California bearing ratio) su campione compattato preventivamente col metodo Proctor.

Il materiale granulometrico - tanto che sia tout-venant di cava o di frantumazione, tanto che provenga da banchi alluvionali opportunamente vagliati, il cui scavo debba essere corretto con materiali di aggiunta ovvero parzialmente frantumati per assicurare un maggior ancoraggio reciproco degli elementi del calcestruzzo di argilla - dovrà essere steso in cordoni lungo la superficie stradale. Successivamente si procederà al mescolamento per ottenere una buona omogeneizzazione mediante motograders ed alla contemporanea stesa sulla superficie stradale.

Riproduzione del documento . Protocollo n. 0029366/2022 del 25/07/2022

Poi, dopo conveniente umidificazione in relazione alle condizioni ambientali, si compatterà lo strato con rulli gommati o vibranti sino ad ottenere una densità in posto non inferiore al 95% di quella massima ottenuta con la prova AASHO modificata.

Per l'impiego, la qualità, le caratteristiche dei materiali e la loro accettazione l'Appaltatore sarà tenuto a prestarsi in ogni tempo, a sue cure e spese, alle prove dei materiali da impiegare o impiegati presso un Istituto sperimentale ufficiale. Le prove da eseguirsi correntemente saranno l'analisi granulometrica meccanica, i limiti di plasticità e fluidità, densità massima ed umidità ottima (prove di Proctor), portanza (C.B.R.) e rigonfiabilità, umidità in posto, densità in posto.

Il laboratorio da campo messo a disposizione dall'Appaltatore alla Direzione dei Lavori dovrà essere dotato di:

a) una serie di setacci per i pietrischetti diametri 25, 15, 10, 5, 2; per le terre serie A.S.T.M. 10, 20, 40, 80, 140, 200;
b) un apparecchio Proctor completo;
c) un apparecchio par la determinazione della densità in posto;
d) una stufetta da campo;
e) una bilancia tecnica, di portata di 10 kg ad approssimazione di un grammo.

5.15.11)
Studi preliminari - Prove di laboratorio in sito

L'Appaltatore indicherà alla Direzione dei Lavori i materiali terrosi che essa ritiene più idonei al particolare impiego, sia per componenti che per granulometria, scegliendoli tra quelli del tipo sabbioso-ghiaioso con moderato tenore di limo ed argilla.

La Direzione dei Lavori, in seguito all'esito delle prove di laboratorio su detti materiali o su altri di propria scelta, designerà la provenienza e la composizione del terreno da approvvigionare.

Per l'accettazione del terreno saranno richiesti i risultati delle prove di bagno-asciuga e, ove le condizioni climatiche lo richiedano, di congelamento ripetute.

Le prove preliminari che si richiedono sono le seguenti:

1) prove per la determinazione delle caratteristiche fisiche dell'aggregato (analisi granulometriche);
2) prove per la determinazione della densità massima e dell'umidità ottima del terreno;
3) prove per la determinazione dell'umidità e della densità massima della miscela terra-legante;
4) prove per la determinazione delle caratteristiche di accettazione del cemento secondo le norme vigenti;
5) prove ripetute di bagno-asciuga e del congelamento per la determinazione del comportamento della miscela all'azione degli agenti atmosferici.

L'Appaltatore durante l'esecuzione dei lavori provvederà ad eseguire a proprie cure e spese, presso il laboratorio di cantiere e presso laboratori ufficiali, periodiche prove di controllo e tutte quelle che la Direzione dei Lavori riterrà opportune.

Le caratteristiche granulometriche cui dovrà rispondere la miscela di stabilizzazione saranno determinate periodicamente, mediante prove di laboratorio del terreno da impiegare, ed approvate dalla Direzione dei Lavori.

Tutti i prodotti e/o materiali impiegati, qualora possano essere dotati di marcatura CE secondo la normativa tecnica vigente, dovranno essere muniti di tale marchio.

5.15.12)
Attrezzatura di cantiere

L'Appaltatore dovrà mettere a disposizione della Direzione dei Lavori un laboratorio da campo opportunamente attrezzato per eseguire almeno le seguenti prove:

1) determinazione delle caratteristiche di costipamento;
2) determinazione del limite liquido;
3) determinazione del limite plastico;
4) determinazione del limite di ritiro;
5) determinazione delle caratteristiche granulometriche;

Riproduzione del documento . Protocollo n. 0029366/2022 del 25/07/2022

6) determinazione dell'umidità e densità in posto;
7) determinazione del C.B.R. in posto;
8) determinazione dell'indice di polverizzazione del materiale.

L'Appaltatore è tenuto a mettere la Direzione dei Lavori in condizione di poter eseguire le altre prove su terre presso il proprio laboratorio centrale o presso il laboratorio a cui l'Appaltatore affida l'esecuzione delle analisi.

I macchinari che l'Appaltatore dovrà possedere come propria attrezzatura di cantiere dovranno rispondere agli usi a cui sono destinati e consisteranno:

a) in motolivellatori che dovranno essere semoventi, forniti di pneumatici ed avere una larghezza base ruote non minore di 4 m;
b) in attrezzatura spruzzante costituita da camions distributori a pressione o con altra attrezzatura adatta alla distribuzione dell'acqua a mezzo di barre spruzzatrici in modo uniforme e in quantità variabile e controllabile;
c) in mezzi costipatori costituiti da:
   1) rulli a piede di montone e semplice o a doppio tamburo del tipo adatto per costipare il materiale che viene impiegato. Dovranno poter essere zavorrati fino a raggiungere la pressione unitaria richiesta dalla Direzione dei Lavori;
   2) carrelli pigiatori gommati muniti di gomme lisce trainati da un trattore a ruote gommate di adeguata potenza trainante oppure carrelli pigiatori gommati semoventi aventi possibilità di procedere nei due sensi con inversione di marcia;
   3) rulli vibranti capaci di sviluppare un carico statico variabile, da un minimo di 300 kg fino a 1300 kg circa, ed una energia dinamica sinusoidale con vettore forza del peso prestabilito di volta in volta dalla Direzione dei Lavori;
   4) rulli compressori lisci a tre ruote, del peso che verrà stabilito di volta in volta dalla Direzione dei Lavori;
   5) distributori meccanici regolabili e capaci di distribuire uniformemente i materiali in quantitativi controllati per m² di superficie;
   6) attrezzatura idonea per la miscelazione, come: scarificatori, aratri a dischi, erpici o macchinari semoventi a singola o a doppia passata, motograders.

Tutta l'attrezzatura di cantiere deve essere approvata dalla Direzione dei Lavori prima di essere impiegata.

Tutti i prodotti e/o materiali impiegati, qualora possano essere dotati di marcatura CE secondo la normativa tecnica vigente, dovranno essere muniti di tale marchio.

5.15.13)
Preparazione della superficie delle massicciate cilindrate

L'applicazione sulla superficie delle massicciate cilindrate di qualsiasi rivestimento, a base di leganti bituminosi, catramosi od asfaltici, richiede che tale superficie risulti rigorosamente pulita, e cioè scevra in modo assoluto di polvere e fango, in modo da mostrare a nudo il mosaico dei pezzi di pietrisco.

Ove quindi la ripulitura della superficie della massicciata non sia già stata conseguita attraverso un accurato preventivo lavaggio del materiale costituente lo strato superiore, da eseguirsi immediatamente prima dello spandimento e della compressione meccanica, la pulitura si potrà iniziare con scopatrici meccaniche, cui farà seguito la scopatura a mano con lunghe scope flessibili. L'eliminazione dell'ultima polvere si dovrà fare di norma con acqua sotto pressione, salvo che la Direzione dei Lavori consenta l'uso di soffiatrici che eliminino la polvere dagli interstizi della massicciata.

Sarà di norma prescritto il lavaggio quando, in relazione al tipo speciale di trattamento stabilito per la massicciata, il costipamento di quest'ultima superficie sia tale da escludere che essa possa essere sconvolta dall'azione del getto d'acqua sotto pressione, e si impieghino, per il trattamento superficiale, emulsioni.

Riproduzione del documento . Protocollo n. 0029366/2022 del 25/07/2022

Per leganti a caldo, peraltro, il lavaggio sarà consentito solo nei periodi estivi; e sarà comunque escluso quando le condizioni climatiche siano tali da non assicurare il pronto asciugamento della massicciata che possa essere richiesto dal tipo di trattamento o rivestimento da eseguire sulla massicciata medesima, in modo da tener conto della necessità di avere, per quei trattamenti a caldo con bitume o catrame che lo esigono, una massicciata perfettamente asciutta.

5.15.14)
Trattamenti superficiali di attacco ed ancoraggio

Per mano d'attacco si intende quell'applicazione di legante o emulsione bituminosa su uno strato di conglomerato eseguita prima della stesa dello strato sovrastante. Essa ha il triplice scopo di garantire la perfetta continuità tra gli strati della pavimentazione, la loro mutua adesione e l'impermeabilità della strato sottostante, aspetti che rivestono fondamentale importanza per lo sviluppo di adeguate prestazioni in esercizio.

Relativamente alla continuità tra gli strati, per rispondere adeguatamente ai carichi verticali indotti dal traffico veicolare, una pavimentazione stradale deve essere realizzata in modo da reagire alle sollecitazioni in maniera solidale, evitando che gli strati lavorino disgiunti gli uni dagli altri. E' fondamentale accertarsi che gli strati siano intimamente collegati tra loro, in modo tale da reagire come un unico corpo nei confronti delle sollecitazioni esterne.

Si parla invece di mano di ancoraggio quando lo strato di supporto su cui viene stesa l'emulsione prima della realizzazione di uno strato in conglomerato bituminoso è in misto granulare. La funzione principale di questa applicazione è quella di irrigidire la parte superiore dello strato non legato riempendone i vuoti e garantendo al contempo una migliore adesione per l'ancoraggio del successivo strato in conglomerato bituminoso. Proprio perché ha una funzione di "impregnazione" dello strato sottostante, essa va realizzata con un'emulsione bituminosa a rottura lenta e bassa viscosità, in modo tale che abbia tempo sufficiente per penetrare tra i granuli prima della fase di presa.

In generale, l'applicazione del legante bituminoso sulla superficie di stesa può avvenire sia tramite emulsione bituminosa che con bitume spruzzato a caldo.

Art. 5.15.15
TRATTAMENTI SUPERFICIALI ANCORATI ESEGUITI CON EMULSIONI BITUMINOSE

La preparazione della superficie stradale dovrà essere effettuata come prescritto dall'articolo "*Preparazione della Superficie delle Massicciate Cilindrate*".

La prima applicazione di emulsione bituminosa sarà fatta generalmente a spruzzo di pompe a piccole dimensioni da applicarsi direttamente ai recipienti, eccezionalmente a mano con spazzoloni di piassava, regolando comunque l'uniformità della stesa del legante; rinunciandosi, ormai, quasi sempre, per avere una sufficiente durata del manto, al puro trattamento superficiale semplice, ed effettuandosi, quindi, una vera e propria, sia pur limitata, semipenetrazione parziale (onde il nome di trattamento superficiale ancorato), non si dovrà mai scendere, nella prima mano, sotto 3 Kg/m² e dovranno adoperarsi emulsioni al 55% sufficientemente viscose. Si dovrà poi sempre curare che all'atto dello spandimento sia allentata la rottura dell'emulsione perché esso spandimento risulti favorito: e quindi, ove nella stagione calda la massicciata si presentasse troppo asciutta, essa dovrà essere leggermente inumidita.

Di norma, in luogo di procedere alla stesa dell'emulsione in un sol tempo, tanto per evitare dispersione di legante nella massicciata quanto per assicurarsi che la massicciata sia stata ben cilindrata a fondo, senza che si faccia assegnamento sull'azione del legante per ovviare a difetti di frettolosa cilindratura, e soprattutto onde ottenere che già si costituisca una parte di manto di usura, si suddividerà in due successivi spandimenti la prima mano: spandendo in un primo tempo 2 kg di emulsione per metro quadrato di superficie di carreggiata e praticando subito dopo un secondo spandimento di 1kg di emulsione facendo seguire sempre ai trattamenti una leggera cilindratura. La quantità complessiva di graniglia di saturazione delle dimensioni da 10 a 15 mm per la prima stesa e di 5 mm circa per la seconda mano, salirà ad almeno 20 litri per metro quadrato

Riproduzione del documento . Protocollo n. 0029366/2022 del 25/07/2022

per i due tempi e di ciò si terrà conto nel prezzo. Aperta la strada al traffico, dopo i due tempi, l'Appaltatore dovrà provvedere perché per almeno otto giorni dal trattamento il materiale di copertura venga mantenuto su tutta la superficie, provvedendo se del caso ad aggiunta di pietrischetto.

Dopo otto giorni si provvederà al recupero di tutto il materiale non incorporato.

L'applicazione della seconda mano (spalmatura che costituirà il manto di usura) sarà effettuata a non meno di un mese dallo spargimento dell'emulsione del secondo tempo della prima mano, dopo aver provveduto all'occorrenza ad un'accurata rappezzatura della già fatta applicazione ed al nettamento della superficie precedentemente bitumata. Tale rappezzatura sarà preferibilmente eseguita con pietrischetto bituminato.

Il quantitativo di emulsione bituminosa da applicare sarà non minore di 1,2 kg/m² salvo maggiori quantitativi che fossero previsti nell'elenco dei prezzi.

Allo spandimento dell'emulsione seguirà - immediatamente dopo o con un certo intervallo di tempo, a seconda della natura dell'emulsione stessa - lo spargimento della graniglia (normale o pietrischetto) di saturazione della dimensione di circa 8 mm della quantità complessiva di circa un metro cubo per ogni 100 m² di carreggiata e lo spandimento sarà seguito da una leggera rullatura da eseguirsi preferibilmente con rullo compressore a tandem.

Detto pietrischetto o graniglia proverrà prevalentemente da idonee rocce di natura ignea comunque aventi resistenza alla compressione non inferiore a 1500 Kg/cm², coefficiente di frantumazione non superiore a 125 e coefficiente di qualità non inferiore a 14.

I quantitativi di emulsione bituminosa e di graniglia potranno variare all'atto esecutivo con susseguente variazione dei prezzi. E' tassativamente vietato il reimpiego del materiale proveniente dalla prima mano rimasto libero che viene raccolto mediante scopatura del piano viabile prima dell'applicazione della seconda mano.

Nella pezzatura della graniglia si dovrà essere assolutamente esigenti evitando il moniglio così da avere una superficie sufficientemente scabra a lavoro finito. Lo spandimento del materiale di ricoprimento dovrà preferibilmente essere fatto con macchine che assicurino una distribuzione perfettamente uniforme.

Il quantitativo di materiale bituminoso sparso verrà controllato per confronto della capacità dei serbatoi delle macchine distributrici e l'area coperta con l'erogazione del contenuto di un serbatoio. Si compileranno comunque, secondo le disposizioni che impartirà la Direzione dei Lavori, verbali e rapportini circa i fusti giunti in cantiere, il loro peso medio accertato, il loro essere più o meno pieni, e il peso dei fusti vuoti dopo l'uso.

Per il controllo della qualità del materiale impiegato si preleveranno campioni che saranno avviati ai laboratori per le occorrenti analisi e prove.

Indipendentemente da quanto potrà risultare dalle prove di laboratorio e dal preventivo benestare della Direzione dei Lavori sulle forniture delle emulsioni, l'Appaltatore resta sempre contrattualmente obbligato a rifare tutte quelle applicazioni che dopo la loro esecuzione non abbiano dato sufficienti risultati e che sotto l'azione delle piogge abbiano dato segno di rammollimenti, stemperamento e si siano dimostrate soggette a facili asportazioni mettendo a nudo le sottostanti massicciate.

5.15.16)
Trattamento superficiale con bitume a caldo

Quando si voglia seguire questo trattamento, che potrà effettuarsi con due mani di bitume a caldo, si adotterà il medesimo sistema indicato nell'articolo "*Trattamenti Superficiali Ancorati Eseguiti con una Prima Mano di Emulsione Bituminosa a Freddo e la Seconda a Caldo*" per la seconda mano di bitume a caldo. Di norma si adopererà per la prima mano 1,5 kg/m² di bitume a caldo, e per la seconda mano 0,800 kg/m² con le adatte proporzioni di pietrischetto e graniglia.

5.15.17)
Strati di collegamento (Binder) e di usura

- **Descrizione**

Riproduzione del documento . Protocollo n. 0029366/2022 del 25/07/2022

La parte superiore della sovrastruttura stradale sarà, in generale, costituita da un doppio strato di conglomerato bituminoso steso a caldo, e precisamente: da uno strato inferiore di collegamento (binder) e da uno strato superiore di usura, secondo quanto stabilito dalla Direzione dei Lavori.

Il conglomerato per ambedue gli strati sarà costituito da una miscela di pietrischetti, graniglie, sabbie ed additivi, secondo CNR, fascicolo IV/1953, mescolati con bitume a caldo, e verrà steso in opera mediante macchina vibrofinitrice e compattato con rulli gommati e metallici lisci.

I conglomerati durante la loro stesa non devono presentare nella loro miscela alcun tipo di elementi litoidi, anche isolati, di caratteristiche fragili o non conformi alle presenti prescrizioni del presente capitolato, in caso contrario a sua discrezione la Direzione del Lavori accetterà il materiale o provvederà ad ordinare all'Appaltatore il rifacimento degli strati non ritenuti idonei.

- **Materiali inerti**

Per il prelevamento dei campioni destinati alle prove di controllo dei requisiti di accettazione così come per le modalità di esecuzione delle prove stesse, valgono le prescrizioni contenute nel fascicolo IV delle Norme C.N.R. 1953, con l'avvertenza che la prova per la determinazione della perdita in peso sarà fatta con il metodo Los Angeles secondo le norme del B.U. C.N.R. n° 34 (28.03.1973) anziché con il metodo Deval.

L'aggregato grosso (pietrischetti e graniglie) dovrà essere ottenuto per frantumazione ed essere ottenuto da elementi sani, duri, durevoli, approssimativamente poliedrici, con spigoli vivi a superficie ruvida, puliti ed esenti da polvere o da materiali estranei.

L'aggregato grosso sarà costituito da pietrischetti e graniglie che potranno anche essere di provenienza o natura pertografica diversa, purché alle prove appresso elencate, eseguite su campioni rispondenti alla miscela che si intende formare, risponda ai seguenti requisiti.

Per strati di collegamento

- perdita in peso alla prova Los Angeles eseguita sulle singole pezzature secondo le Norme ASTM C 131 - AASHO T 96, inferiore al 25%;
- indice dei vuoti delle singole pezzature, secondo CNR, fascicolo IV/1953, inferiore a 0.80;
- coefficiente di imbibizione, secondo CNR, fascicolo IV/1953, inferiore a 0.015;
- materiale non idrofilo, secondo CNR, fascicolo IV/1953.

Nel caso che si preveda di assoggettare al traffico lo strato di collegamento in periodi umidi o invernali, la perdita in peso per scuotimento sarà limitata allo 0.5%.

Per strati di usura

- perdita in peso alla prova Los Angeles eseguito sulle singole pezzature secondo le norme ASTM C 131 - AASHO T 96, inferiore od uguale al 20%;
- almeno un 30% in peso del materiale dell'intera miscela deve provenire da frantumazione di rocce che presentino un coefficiente di frantumazione minore di 100 e resistenza compressione, secondo tutte le giaciture, non inferiore a 140 N/mm2, nonché resistenza all'usura minima di 0.6;
- indice dei vuoti delle singole pezzature, secondo CNR, fascicolo IV/1953, inferiore a 0.85;
- coefficiente di imbibizione, secondo CNR, fascicolo IV/1953 inferiore a 0.015;
- materiale non idrofilo, secondo CNR, fascicolo IV/1953, con limitazione per la perdita in peso allo 0.5%.

In ogni caso i pietrischi e le graniglie dovranno essere costituiti da elementi sani, duri, durevoli, approssimativamente poliedrici, con spigoli vivi, a superficie ruvida, puliti ed esenti da polvere e da materiali estranei.

L'aggregato fino sarà costituito in ogni caso da sabbia naturale o di frantumazione che dovranno in particolare soddisfare ai seguenti requisiti:

- equivalente in sabbia determinato con la prova AASHO T 176 non inferiore al 55%;
- materiale non idrofilo, secondo CNR, fascicolo IV/1953 con le limitazioni indicate per l'aggregato grosso. Nel caso non fosse possibile reperire il materiale della pezzatura 2- 5 mm necessario per la prova, la stessa dovrà essere eseguita secondo le modalità della prova Riedel-Weber con concentrazione non inferiore a 6.

Gli additivi minerali (fillers) saranno costituiti da polvere di rocce preferibilmente calcaree o da cemento, calce idrata, calce idraulica, polvere di asfalto e dovranno risultare alla setacciatura per

Riproduzione del documento . Protocollo n. 0029366/2022 del 25/07/2022

via secca interamente passanti al setaccio n. 30 ASTM e per almeno il 65% al setaccio n° 200 ASTM.

Per lo strato di usura, richiesta della Direzione dei Lavori il filler potrà essere costituito da polvere di roccia asfaltica contenente il 6-8% di bitume ed alta percentuale di asfalteni con penetrazione Dow a 25° C inferiore a 150 dmm.

Per fillers diversi da quelli sopra indicati è richiesta la preventiva approvazione della Direzione dei Lavori in base a prove e ricerche di laboratorio.

Legante

Il bitume per gli strati di collegamento e di usura dovrà essere preferibilmente di penetrazione 60-70 salvo diverso avviso della Direzione dei Lavori in relazione alle condizioni locali e stagionali e dovrà rispondere agli stessi requisiti indicati per il conglomerato bituminoso di base.

Miscele

1) Strato di collegamento (BINDER).

La miscela degli aggregati da adottarsi per lo strato di collegamento dovrà avere una composizione granulometrica contenuta nel seguente fuso:

Serie crivelli e setacci UNI	**Miscela passante: % totale in peso**
Crivello 25	100
Crivello 15	65 - 100
Crivello 10	50 - 80
Crivello 5	30 - 60
Crivello 2	20 - 45
Crivello 0.4	7 - 25
Crivello 0.18	5 - 15
Crivello 0.075	4 - 8

Il tenore di bitume dovrà essere compreso tra il 4.5% e il 5.5% riferito al peso totale degli aggregati.

Esso dovrà comunque essere il minimo che consenta il raggiungimento dei valori di stabilità Marshall e compattezza di seguito riportati (UNI EN 12697-34).

Il conglomerato bituminoso dovrà avere i seguenti requisiti:

- il valore della stabilità Marshall eseguita a 60°C su provini costipati con 75 colpi di maglio per faccia, dovrà non risultare inferiore a 900 kg. (950 kg. per conglomerati Confezionati con bitume mod.); inoltre il valore della rigidezza Marshall cioè il rapporto tra la stabilità misurata in kg. e lo scorrimento misurato in mm., dovrà essere superiore a 300;
- gli stessi provini per i quali viene determinata la stabilità Marshall dovranno presentare una percentuale di vuoti residui compresi fra il 3% ed il 7%.

La prova Marshall eseguita su provini che abbiano subito un periodo di immersione in acqua distillata per 15 giorni, dovrà dare un valore di stabilità non inferiore al 75% di quello precedentemente indicato.

Riguardo alle misure di stabilità e rigidezza, sia per i conglomerati bituminosi di usura che per quelli tipo Binder, valgono le stesse prescrizioni indicate per il conglomerato di base.

2) Strato di usura.

La miscela degli aggregati da adottarsi per lo strato di usura dovrà avere una composizione granulometrica contenuta nel seguente fuso:

Serie crivelli e setacci UNI	**Miscela passante: % totale in peso**

Riproduzione del documento . Protocollo n. 0029366/2022 del 25/07/2022

Crivello 15	100
Crivello 10	70 - 100
Crivello 5	43 - 67
Crivello 2	25 - 45
Crivello 0.4	12 - 24
Crivello 0018	7 - 15
Crivello 0.075	6 - 11

Il tenore di bitume dovrà essere compreso tra il 5.0% e il 6.5% riferito al peso totale degli aggregati.
Il coefficiente di riempimento con bitume dei vuoti intergranulari della miscela addensata non dovrà superare l'80%; il contenuto di bitume della miscela dovrà comunque essere il minimo che consente il raggiungimento dei valori di stabilità Marshall e compattezza di seguito riportata (UNI EN 12697-34).
Il conglomerato dovrà avere i seguenti requisiti:

a) resistenza meccanica elevatissima, cioè capacità di sopportare senza deformazioni permanenti le sollecitazioni trasmesse dalle ruote dei veicoli sia in fase dinamica che statica, anche sotto le più alte temperature estive, e sufficiente flessibilità per poter seguire sotto gli stessi carichi qualunque assestamento eventuale del sottofondo anche a lunga scadenza; il valore della stabilità Marshall - Prova B.U. CNR n. 30 (15 marzo 1973) eseguita a 60°C su provini costipati con 75 colpi di maglio per faccia, dovrà non risultare inferiore a 1000 kg. (1050 kg. per conglomerato confezionato con bitume mod.); inoltre il valore della rigidezza Marshall, cioè il rapporto tra la stabilità misurata in kg. e lo scorrimento misurato in mm., dovrà essere superiore a 300.
   La percentuale dei vuoti dei provini Marshall, sempre nelle condizioni di impiego prescelte, deve essere compresa tra il 3% e il 6%.
   La prova Marshall eseguita su provini che abbiano subito un periodo di immersione in acqua distillata per 15 giorni, dovrà dare un valore di stabilità non inferiore al 75% di quello precedentemente indicato;
b) elevatissima resistenza all'usura superficiale;
c) sufficiente ruvidezza della superficie tale da non renderla scivolosa;
d) grande compattezza:
   il volume dei vuoti residui a rullatura terminata dovrà essere compreso tra il 4% e 8%.

- **Formazione e confezione degli impasti**

Il conglomerato sarà confezionato mediante impianti fissi autorizzati, di idonee caratteristiche, mantenuti sempre perfettamente funzionanti in ogni loro parte.

La produzione di ciascun impianto non dovrà essere spinta oltre la sua potenzialità per garantire il perfetto essiccamento, l'uniforme riscaldamento della miscela ed una perfetta vagliatura che assicuri una idonea riclassificazione delle singole classi degli aggregati; resta pertanto escluso l'uso dell'impianto a scarico diretto.

L'impianto dovrà comunque garantire uniformità di produzione ed essere in grado di realizzare miscele del tutto rispondenti a quelle di progetto.

Il dosaggio dei componenti della miscela dovrà essere eseguito a peso mediante idonea apparecchiatura la cui efficienza dovrà essere costantemente controllata.

Ogni impianto dovrà assicurare il riscaldamento del bitume alla temperatura richiesta ed a viscosità uniforme fino al momento della miscelazione nonché il perfetto dosaggio sia del bitume che dell'additivo.

La zona destinata all'ammannimento degli inerti sarà preventivamente, e convenientemente sistemata per annullare la presenza di sostanze argillose e ristagni di acqua che possano compromettere la pulizia degli aggregati.

Riproduzione del documento . Protocollo n. 0029366/2022 del 25/07/2022

Inoltre i cumuli delle diverse classi dovranno essere nettamente separati tra di loro e l'operazione di rifornimento nei predosatori eseguita con la massima cura.

Si farà uso di almeno 4 classi di aggregati con predosatori in numero corrispondente alle classi impiegate.

Il tempo di miscelazione effettiva, che, con i limiti di temperatura indicati per il legante e gli aggregati, non dovrà essere inferiore a 25 secondi.

La temperatura degli aggregati all'atto della mescolazione dovrà essere compresa tra 150°C e 170°C, e quella del legante tra 150°C e 180°C, salvo diverse disposizioni della Direzione dei Lavori in rapporto al tipo di bitume impiegato e alle indicazioni tecniche del fornitore.

Per la verifica delle suddette temperature, gli essiccatori, le caldaie e le tramogge degli impianti dovranno essere muniti di termometri fissi perfettamente funzionanti e periodicamente tarati.

L'umidità degli aggregati all'uscita dell'essiccatore non dovrà di norma superare lo 0,5%.

- **Attivanti l'adesione**

Nella confezione dei conglomerati bituminosi dei vari strati potranno essere impiegate speciali sostanze chimiche attivanti l'adesione bitume-aggregato ("dopes" di adesività).

Esse saranno impiegate negli strati di base e di collegamento, mentre per quello di usura lo saranno ad esclusivo giudizio della Direzione dei Lavori quando la zona di impiego del conglomerato, in relazione alla sua posizione geografica rispetto agli impianti di produzione, è tanto distante da non assicurare, in relazione al tempo di trasporto del materiale, la temperatura di 130°C richiesta all'atto della stesa.

Si avrà cura di scegliere tra i prodotti in commercio quello che sulla base di prove comparative effettuate avrà dato i migliori risultati, e che conservi le proprie caratteristiche chimiche anche se sottoposto a temperature elevate e prolungate.

Il dosaggio sarà variabile in funzione del tipo di prodotto tra lo 0.3% e lo 0.6% rispetto al peso del bitume.

Tutte le scelte e le procedure di utilizzo dovranno essere approvate preventivamente dalla Direzione dei Lavori.

Tutti i prodotti e/o materiali impiegati, qualora possano essere dotati di marcatura CE secondo la normativa tecnica vigente, dovranno essere muniti di tale marchio.

Riproduzione del documento . Protocollo n. 0029366/2022 del 25/07/2022

5.15.18)
Compattazione dei conglomerati bituminosi

La compattazione è il trattamento necessario per ridurre il contenuto di vuoti nella miscela di conglomerato bituminoso e conferire migliori capacità portanti al manto stradale. L'adesione tra strisciate contigue e tra strati adiacenti deve creare una struttura compatta senza soluzione di continuità, una migliore distribuzione dei carichi e un incremento della vita utile della strada.

Il grado di compattazione a cui rendere soggetto un conglomerato bituminoso dipende dalla sua compattabilità ai sensi della norma UNI EN 12697-10, o proprietà quali:

- tipo di miscela;
- temperatura della miscela;
- curva granulometrica;
- tipo e quantità di legante;
- condizioni meteo-climatiche durante la posa (es. temperatura, vento);
- spessore dello strato.

La compattazione potrà essere **statica** (se avviene esercitando sullo strato il solo peso proprio del rullo - forza verticale) o **dinamica** (se avviene con masse eccentriche che sfruttano vibrazioni e/o oscillazioni con impulsi verticali e orizzontali. La categoria di rulli dinamici più frequentemente utilizzata è quella che opera tramite vibrazioni).

L'ampiezza è la misura dello spostamento del tamburo del rullo vibrante/oscillante dalla posizione iniziale, durante la compattazione. In caso di rulli a vibrazione, il tamburo si sposta verso

l'alto e verso il basso. In caso di rullo ad oscillazione, l'ampiezza indica di quanto si sposta il tamburo avanti e indietro.

In linea generale l'ampiezza necessaria è direttamente proporzionale allo spessore dello strato da compattare, per evitare fenomeni di sovracompattazione che possono ridurre anziché aumentare l'addensamento dello strato.

Regole di base per la compattazione e stesa dei conglomerati bituminosi

La preparazione e l'esecuzione della compattazione con il rullo deve essere sempre considerata in rapporto al tipo di miscela, alle condizioni del cantiere ed alle condizioni meteorologiche.

Il numero necessario di passate dipende dai seguenti fattori:

- tipo e peso dei rulli;
- velocità del rullo;
- spessore di stesa;
- temperatura della miscela/condizioni atmosferiche;
- compattabilità della miscela;
- pre-compattazione tramite vibrofinitrice;
- stabilità del sottofondo.

Non è possibile fornire un dato numerico assoluto relativo al numero di passate senza conoscere questi parametri.

La velocità tipica del rullo per tutti i tipi di conglomerato bituminoso è compresa tra i 3 e i 6 km/h. In caso di velocità troppo elevata vi è il rischio di formazione di ondulazioni, specialmente utilizzando la vibrazione (effetto corrugato). Viceversa, in caso di velocità troppo bassa vi è un elevato rischio di formazione di ondulazioni a causa del movimento dello sterzo e di deformazione durante la compattazione per vibrazione.

La temperatura ideale per la compattazione del conglomerato è compresa tra 100 e 140 °C.

In questo range la maggior parte delle miscele bituminose può essere compattata tramite vibrazione e oscillazione. A temperature più elevate, essendo il materiale più molle e lavorabile si potrà utilizzare la compattazione dinamica con cautela, per evitare spostamento o segregazione del materiale. Pertanto, in certe circostanze (es. con conglomerato bituminoso avente bassa stabilità) e in presenza di temperature superiori a 140°C potrà essere imposta l'esecuzione della compattazione in modo statico. Viceversa, a temperature inferiori a 100°C (quando il materiale risulta molto viscoso e meno lavorabile), la compattazione potrà essere imposta solo per oscillazione o in modo statico, per evitare la frantumazione degli aggregati.

È comunque sempre raccomandabile che la compattazione sia completata a temperature comprese tra 80 e 100 °C.

In proposito, l'appaltatore dovrà osservare scrupolosamente le eventuali indicazioni di progetto e/o della Direzione lavori.

Modalità di compattazione in funzione dello strato di conglomerato

	Base	Binder	Usura	Drenante	Microtappeto
Rullo	Rulli pesanti	Rulli medi	Rulli medi	Rulli leggeri e medi	Rulli medi
Ampiezza	Iniziare con ampiezza elevata	Ampiezza elevata	Bassa ampiezza	Bassa ampiezza	Nessuna
Passate	n. da medio a elevato di passate	n. medio di passate	n. medio di passate	n. medio-basso di passate	n. basso di passate
Compattazione	Vibrazione e oscillazione	Vibrazione e oscillazione	Vibrazione e oscillazione	Statica o vibrazione	Solo per oscillazione o statica

Riproduzione del documento . Protocollo n. 0029366/2022 del 25/07/2022

Note particolari	In caso di conglomerato a bassa stabilità, compattare staticamente le prime due passate.	Materiale sensibile allo spostamento. Evitare basse velocità. Evitare temperature eccessive. In caso di conglomerato a bassa stabilità, compattare staticamente nelle prime due passate.	Evitare basse velocità. Evitare temperature eccessive. In caso di conglomerato a bassa stabilità, compattare staticamente le prime due passate.	Evitare temperature eccessive, per evitare il trascinamento del bitume verso l'alto. Solo un basso numero di passate con vibrazione.	Usando la vibrazione, si formerebbero ondulazioni. Oscillazione in una sola direzione (verso la vibrofinitrice).

5.15.19)
Strato di usura in granulato di conglomerato bituminoso (fresato)

Lo strato di usura composto da granulato (o fresato) di conglomerato bituminoso è costituito da una miscela di materiali originati da un'attività di demolizione o fresatura del manto stradale asfaltato.

Tale attività, disciplinata dal d.m. 69/2018 in attuazione dell'articolo 184-ter del d.lgs. 152/2006, è consentita nei limiti previsti dalle citate norme.

In particolare il conglomerato bituminoso cesserà di essere qualificato come rifiuto (per tale intendendosi il rifiuto costituito dalla miscela di inerti e leganti bituminosi identificata con il codice CER 17.03.02) qualora soddisfi tutti i seguenti criteri:

a) è utilizzabile per gli scopi specifici di cui alla parte a) dell'Allegato 1 del dm 69/2018;

b) risponde agli standard previsti dalle norme UNI EN 13108-8 (serie da 1-7) o UNI EN 13242 in funzione dello scopo specifico previsto;

c) risulta conforme alle specifiche di cui alla parte b) dell'Allegato 1.

In tal caso potrà essere riutilizzato come componente:

- per le miscele bituminose prodotte con un sistema di miscelazione a caldo nel rispetto della norma UNI EN 13108 (serie da 1-7);
- per le miscele bituminose prodotte con un sistema di miscelazione a freddo;
- per la produzione di aggregati per materiali non legati e legati con leganti idraulici per l'impiego nella costruzione di strade, in conformità alla norma armonizzata UNI EN 13242, ad esclusione dei recuperi ambientali.

5.15.20)
Scarificazione di pavimentazioni esistenti

Per i tratti di strada già pavimentati sui quali dovrà procedersi a ricarichi o risagomature, l'impresa dovrà dapprima ripulire accuratamente il piano viabile, provvedendo poi alla scarificazione della sovrastruttura esistente adoperando, all'uopo, apposito scarificatore opportunamente trainato e guidato.

La scarificazione sarà spinta fino alla profondità ritenuta necessaria dalla Direzione dei Lavori, provvedendo poi alla successiva vagliatura ed eventuale raccolta in cumuli del materiale riutilizzabile per l'impiego a norma della UNI/TS 11688 e del d.m. 69/2018, su aree di deposito procurate a cura e spese dell'Appaltatore.

5.15.21)
Fresatura di strati in conglomerato bituminoso con idonee attrezzature

La fresatura della sovrastruttura per la parte legata a bitume per l'intero spessore o parte di esso dovrà essere effettuata con idonee attrezzature, munite di frese a tamburo, funzionanti a freddo, munite di nastro caricatore per il carico del materiale di risulta.

Sarà facoltà della Direzione dei Lavori accettare eccezionalmente l'impiego di attrezzature tradizionali quali ripper, demolitori, escavatori ecc.

Riproduzione del documento . Protocollo n. 0029366/2022 del 25/07/2022

Le attrezzature tutte dovranno essere perfettamente efficienti e funzionanti e di caratteristiche meccaniche, dimensioni e funzionamento approvato preventivamente dalla Direzione dei Lavori.

La superficie del cavo dovrà risultare perfettamente regolare in tutti i punti, priva di residui di strati non completamente fresati che possano compromettere l'aderenza delle nuove stese da porre in opera. L'Impresa si dovrà scrupolosamente attenere agli spessori di demolizione stabiliti dalla Direzione dei Lavori.

Qualora questi dovessero risultare inadeguati e comunque diversi in difetto o in eccesso rispetto all'ordinativo di lavoro, l'impresa è tenuta a darne immediatamente comunicazione al Direttore dei Lavori o ad un suo incaricato che potranno autorizzare la modifica delle quote di fresatura.

Lo spessore della fresatura dovrà essere mantenuto costante in tutti i punti e sarà valutato mediando l'altezza delle due pareti laterali con quella della parte centrale del cavo.

La pulizia del piano di scarifica, nel caso di fresature corticali o subcorticali dovrà essere eseguita con attrezzature munite di spazzole rotanti e/o dispositivo aspirante o simili in grado di dare un piano perfettamente pulito.

Le pareti dei tagli longitudinali dovranno risultare perfettamente verticali e con andamento longitudinale rettilineo e privo di sgretolature.

Sia il piano fresato che le pareti dovranno, prima della posa in opera dei nuovi strati, risultare perfettamente puliti, asciutti e uniformemente rivestiti dalla mano di attacco in legante bituminoso.

La fresatura sarà spinta fino alla profondità ritenuta necessaria dalla Direzione dei Lavori, provvedendo poi alla successiva vagliatura ed eventuale raccolta in cumuli del materiale riutilizzabile per l'impiego a norma della UNI/TS 11688 e del d.m. 69/2018, su aree di deposito procurate a cura e spese dell'Appaltatore.

Riproduzione del documento . Protocollo n. 0029366/2022 del 25/07/2022

5.15.22)
Manti eseguiti con conglomerati bituminosi chiusi

Per strade a traffico molto intenso, nelle quali si vuole costituire un manto resistente e di scarsa usura e ove si disponga di aggregati di particolare qualità, potrà ricorrersi a calcestruzzi bituminosi formati con elevate percentuali di aggregato grosso, sabbia, additivo, bitume.

Gli aggregati grossi dovranno essere duri, tenaci, non fragili, provenienti da rocce preferibilmente endogene, ed a fine tessitura; debbono essere non gelivi o facilmente alterabili, né frantumabili facilmente sotto il rullo o per effetto del traffico; debbono sopportare bene il riscaldamento occorrente per l'impasto; la loro dimensione massima non deve superare i 2/3 dello spessore del manto finito.

Di norma l'aggregato grosso sarà costituito da pietrischetto o graniglia ottenuti per frantumazione da rocce aventi resistenza minima alla compressione di 1250 kg/cm² nella direzione del piano di cava ed in quella normale, coefficiente di Dèval non inferiore a 12, assai puliti e tali da non perdere per decantazione in acqua più dell'uno per cento in peso. I singoli pezzi saranno per quanto possibile poliedrici.

La pezzatura dell'aggregato grosso sarà da 3 a 15 mm, con granulometria da 10 a 15 mm dal 15 al 20% - da 5 a 10 mm dal 20 al 35% - da 3 a 5 mm dal 10 al 25%.

L'aggregato fino sarà costituito da sabbia granulare preferibilmente proveniente dalla frantumazione del materiale precedente, sarà esente da polvere di argilla e da qualsiasi sostanza estranea e sarà interamente passante per lo staccio di 2 mm (n. 10 della serie A.S.T.M.); la sua perdita di peso per decantazione non dovrà superare il 2%.

La granulometria dell'aggregato fino sarà in peso:

- dal 10 al 40% fra 2 mm e 0,42 mm (setacci n. 10 e n. 40 sabbia grossa)
- dal 30 al 55% fra 0,42 mm e 0,297 mm (setacci n. 40 e n. 80 sabbia media)
- dal 16 al 45% fra 0,297 mm e 0,074 mm (setacci n. 80 e n. 200 sabbia fine).

L'additivo minerale (filler) da usare potrà essere costituito da polvere di asfalto passante per intero al setaccio n. 80 (0,297 mm) e per il 90% al setaccio n. 200 (0,074 mm) ed in ogni caso da polveri di materiali non idrofili.

I vuoti risultanti nell'aggregato totale adottato per l'impasto dopo l'aggiunta dell'additivo non dovranno eccedere il 20-22% del volume totale.

Il bitume da usarsi dovrà presentare, all'atto dell'impasto (prelevato cioè dall'immissione nel mescolatore), penetrazione da 80 a 100 ed anche fino a 120, onde evitare una eccessiva rigidità non compatibile con lo scarso spessore del manto.

L'impasto dovrà corrispondere ad una composizione ottenuta entro i seguenti limiti:

a) aggregato grosso delle granulometrie assortite indicate, dal 40 al 60%;
b) aggregato fino delle granulometrie assortite indicate, dal 25 al 40%;
c) additivo, dal 4 al 10%;
d) bitume, dal 5 all'8%.

Nei limiti sopraindicati la formula della composizione degli impasti da adottare sarà proposta dall'Appaltatore e dovrà essere preventivamente approvata dalla Direzione dei Lavori.

Su essa saranno consentite variazioni non superiori allo 0,5% in più o in meno per il bitume - all'1,5% in più o in meno per gli additivi - al 5% delle singole frazioni degli aggregati in più o in meno, purché si rimanga nei limiti della formula dell'impasto sopra indicato.

Particolari calcestruzzi bituminosi a masse chiuse e a granulometria continua potranno eseguirsi con sabbie e polveri di frantumazione per rivestimenti di massicciate di nuova costruzione o riprofilatura di vecchie massicciate per ottenere manti sottili di usura d'impermeabilizzazioni antiscivolosi.

Le sabbie da usarsi potranno essere sabbie naturali di mare o di fiume o di cava o provenienti da frantumazione purché assolutamente scevre di argilla e di materie organiche ed essere talmente resistenti da non frantumarsi durante la cilindratura. Dette sabbie includeranno una parte di aggregato grosso, ed avranno dimensioni massime da 9,52 mm a 0,074 mm con una percentuale di aggregati: del 100% di passante al vaglio di 9,52 mm; dell'84% di passante al vaglio di 4,76 mm; dal 50 al 100% di passante al setaccio da 2 mm; dal 36% all'82% di passante al setaccio di 1,19 mm; dal 16 al 58% di passante al setaccio di 0,42 mm; dal 6 al 32% di passante al setaccio 0,177 mm; dal 4 al 14% di passante al setaccio da 0,074 mm.

Come legante potrà usarsi o un bitume puro con penetrazione da 40 a 200 o un cut-back medium curring di viscosità 400/500, l'uno o l'altro sempre attirato in ragione del 6 o 7,5%, del peso degli aggregati secchi; dovrà aversi una compattezza del miscuglio di almeno l'85%.

Gli aggregati dovranno essere scaldati ad una temperatura non superiore a 120 °C ed il legante del secondo tipo da 130 °C a 110 °C.

Dovrà essere possibile realizzare manti sottili che, nel caso di rivestimenti, aderiscano fortemente a preesistenti trattamenti senza necessità di strati interposti, e alla prova Hobbard Field si dovrà avere una resistenza dopo 24 ore di 45 kg/cm².

Per l'esecuzione di comuni calcestruzzi bituminosi a massa chiusa da impiegare a caldo, gli aggregati minerali saranno essiccati e riscaldati in adatto essiccatore a tamburo provvisto di ventilatore e collegato ad alimentatore meccanico.

Mentre l'aggregato caldo dovrà essere riscaldato ad una temperatura fra i 130 °C ed i 170 °C, il bitume sarà riscaldato ad una temperatura fra 160 °C e 180 °C in adatte caldaie suscettibili di controllo mediante idonei termometri registratori.

L'aggregato caldo dovrà essere riclassificato in almeno tre assortimenti e raccolto, prima di essere immesso nella tramoggia di pesatura, in tre sili separati, uno per l'aggregato fino e due per quello grosso.

Per la formazione delle miscele dovrà usarsi una impastatrice meccanica di tipo adatto, tale da formare impasti del peso singolo non inferiore a 200 kg ed idonea a consentire la dosatura a peso di tutti i componenti e ad assicurare la perfetta regolarità ed uniformità degli impasti.

Per i conglomerati da stendere a freddo saranno adottati gli stessi apparecchi, ma il legante andrà riscaldato ad una temperatura compresa fra i 90 °C ed i 110 °C e l'aggregato sarà riscaldato in modo che all'atto della immissione nella mescolatrice abbia una temperatura compresa tra 50 °C e 80 °C.

Per tali conglomerati è inoltre consentito all'Appaltatore di proporre apposita formula nella quale l'aggregato fino venga sostituito in tutto od in parte da polvere di asfalto da aggiungersi fredda; in tal caso la percentuale di bitume da miscelare nell'impasto dovrà essere di conseguenza ridotta.

Pur rimanendo la responsabilità della riuscita a totale carico dell'Appaltatore, la composizione variata dovrà sempre essere approvata dalla Direzione dei Lavori.

Riproduzione del documento . Protocollo n. 0029366/2022 del 25/07/2022

Per la posa in opera, previa energica spazzatura e pulitura della superficie stradale, e dopo avere eventualmente conguagliato la massicciata con pietrischetto bitumato, se trattasi di massicciata nuda, e quando non si debba ricorrere a particolare strato di collegamento (binder), si procederà alla spalmatura della superficie stradale con un kg di emulsione bituminosa per m² ed al successivo stendimento dell'impasto in quantità idonea a determinare lo spessore prescritto, comunque mai inferiore a 66 kg/m² per manti di tre centimetri ed a 44 kg/m² per manti di due centimetri.

Per lo stendimento si adopereranno rastrelli metallici e si useranno guide di legno e sagome per l'esatta configurazione e rettifica del piano viabile e si procederà poi alla cilindratura, iniziandola dai bordi della strada e procedendo verso la mezzeria, usando rullo a rapida inversione di marcia, del peso da 4 a 6 tonnellate, con ruote tenute umide con spruzzi di acqua, qualora il materiale aderisca ad esse.

La cilindratura, dopo il primo assestamento, onde assicurare la regolarità, sarà condotta anche in senso obliquo alla strada (e altresì, quando si possa, trasversalmente); essa sarà continuata sino ad ottenere il massimo costipamento.

Al termine delle opere di cilindratura, per assicurare la chiusura del manto bituminoso, in attesa del costipamento definitivo prodotto dal traffico, potrà prescriversi una spalmatura di 0,7 kg/m² di bitume a caldo eseguita a spruzzo, ricoprendola poi di graniglia analoga a quella usata per il calcestruzzo ed effettuando una ultima passata di compressore.

E' tassativamente prescritto che non dovranno aversi ondulazioni del manto; questo sarà rifiutato se, a cilindratura ultimata, la strada presenterà depressioni maggiori di tre mm al controllo effettuato con aste lunghe tre metri nel senso parallelo all'asse stradale e con la sagoma nel senso normale.

Lo spessore del manto sarà fissato nell'elenco prezzi e comunque esso non sarà mai inferiore, per il solo calcestruzzo bituminoso compresso, a 20 mm ad opera finita. Il suo spessore sarà relativo allo stato della massicciata ed al preesistente trattamento protetto da essa.

La percentuale dei vuoti del manto non dovrà risultare superiore al 15%; dopo sei mesi dall'apertura al traffico tale percentuale dovrà ridursi ad essere non superiore al 5%. Inoltre il tenore di bitume non dovrà differire, in ogni tassello che possa prelevarsi, da quello prescritto di più dell'1% e la granulometria dovrà risultare corrispondente a quella indicata con le opportune tolleranze.

A garanzia dell'esecuzione l'Appaltatore assumerà la gratuita manutenzione dell'opera per un triennio. Al termine del primo anno lo spessore del manto non dovrà essere diminuito di oltre 1 mm, al termine del triennio di oltre 4 mm.

Riproduzione del documento . Protocollo n. 0029366/2022 del 25/07/2022

5.15.23)
Acciottolati e selciati

- **Acciottolati**

I ciottoli saranno disposti su di un letto di sabbia alto da 10 a 15 cm, ovvero su di un letto di malta idraulica di conveniente spessore sovrapposto ad uno strato di rena compressa alto da 8 a 10 mm.

I ciottoli dovranno essere scelti di dimensioni il più possibile uniformi e disposti di punta, a contatto fra di loro, con la faccia più piana rivolta superiormente, accertandosi di metterli a contatto.

A lavoro finito, i ciottoli dovranno presentare una superficie uniforme secondo i profili e le pendenze volute, dopo che siano stati debitamente consolidati battendoli con mazzapicchio.

- **Selciati**

I selciati dovranno essere formati con pietre squadrate e lavorate al martello nella faccia vista e nella faccia di combaciamento.

Si dovrà dapprima spianare il suolo e costiparlo con la mazzeranga, riducendolo alla configurazione voluta, poi verrà steso uno strato di sabbia dell'altezza di 10 cm e su questo verranno conficcate di punta le pietre, dopo avere stabilito le guide occorrenti.

Fatto il selciato, vi verrà disteso sopra uno strato di sabbia dell'altezza di 3 cm e quindi si procederà alla battitura con mazzeranga, innaffiando di tratto in tratto la superficie, la quale dovrà riuscire perfettamente regolare e secondo i profili descritti.

Nell'eseguire i selciati si dovrà avere l'avvertenza di collocare i prismi di pietra in guisa da far risalire la malta nelle connessure.

Per assicurare poi meglio il riempimento delle connessure stesse, si dovrà versare sul selciato altra malta stemperata con acqua e ridotta allo stato liquido.

Nei selciati a secco abbeverati con malta, dopo avere posato i prismi di pietra sullo strato di sabbia dell'altezza di 10 cm di cui sopra, conficcandoli a forza con apposito martello, si dovrà versare sopra un beverone di malta stemperata con acqua e ridotta allo stato liquido, e procedere infine alla battitura con la mazzeranga, spargendo di tratto in tratto altra malta liquida fino a che la superficie sia ridotta perfettamente regolare e secondo i profili stabiliti.

5.15.24)
Lavori in ferro

Il ferro e l'acciaio dolce delle qualità prescritte all'articolo "*Qualità e Provenienza dei Materiali*" dovranno essere lavorati diligentemente, con maestria, regolarità di forme, precisione di dimensione, e con particolare attenzione nelle saldature e bullonature. Saranno rigorosamente rifiutati tutti quei pezzi che presentassero il più leggero indizio d'imperfezione.

Per le ferramenta di qualche rilievo, I'Impresa dovrà preparare e presentare alla Direzione dei Lavori un campione, il quale, dopo approvato dalla Direzione dei Lavori stessa, dovrà servire da modello per tutta la provvista.

Per tutti i lavori in ferro, salvo contrarie disposizioni della Direzione dei Lavori, dovrà essere eseguita la coloritura a due mani di minio e a due mani successive ad olio di lino cotto con biacca e tinta a scelta.

Per i ferri da impiegare nella costruzione di opere in cemento armato vengono richiamate le norme contenute nel d.P.R. 380/2001 e s.m.i., e nel d.m. 17 gennaio 2018, avvertendo che la lavorazione dovrà essere fatta in modo che l'armatura risulti esattamente corrispondente per dimensioni ed ubicazione, alle indicazioni di progetto.

5.15.25)
Lavori in legname

Tutti i legnami da impiegare in opere stabili dovranno essere lavorati con la massima cura e precisione in conformità alle prescrizioni di cui alle vigenti leggi e norme UNI e secondo le disposizioni impartite dalla Direzione dei Lavori.

Tutte le giunzioni dei legnami dovranno avere la forma e le dimensioni prescritte ed essere nette e precise in modo da poter ottenere un esatto combaciamento dei pezzi che devono essere uniti.

Non sarà tollerato alcun taglio falso, né zeppe o cunei, né qualsiasi altro mezzo di guarnitura o ripieno.

La Direzione dei Lavori potrà disporre che nelle facce di giunzione vengano interposte delle lamine di piombo o zinco, o anche cartone incatramato.

Le diverse parti componenti un'opera di legname dovranno essere fra loro collegate solidamente in tutti i punti di contatto mediante caviglie, chiodi, squadre, staffe di ferro, fasciature di reggia od altro in conformità alle prescrizioni che verranno date dalla Direzione dei Lavori.

Non si dovranno impiegare chiodi per il collegamento dei legnami senza apparecchiarne prima il conveniente foro col succhiello.

I legnami, prima della loro posa in opera e prima dell'esecuzione, se ordinata, della spalmatura di catrame o della coloritura, si dovranno congiungere in prova nei cantieri per essere esaminati ed accettati provvisoriamente dalla Direzione dei Lavori.

Art. 5.16
OPERE IN CONGLOMERATO BITUMINOSO

- **Generalità**

Riproduzione del documento . Protocollo n. 0029366/2022 del 25/07/2022

Tutto il calcestruzzo utilizzato, sia prodotto in cantiere sia in uno stabilimento esterno al cantiere, dovrà essere confezionato con processo industrializzato, mediante impianti idonei ad una produzione costante, con personale e at-trezzature capaci di valutare e correggere la qualità del prodotto.

Gli impianti devono essere dotati di un sistema di controllo della produzione e di un sistema di gestione della qualità secondo UNI EN 9001, certificato da un organismo terzo indipendente. In mancanza di tale certificazione l'impianto dovrà comunque dimostrare di avere implementato un efficace sistema di gestione, in grado di garantire il controllo di ogni fase dell'approvvigionamento e della produzione.

Quando l'importanza e/o la quantità delle opere da realizzare in calcestruzzo lo richiede (esemplificativamente: lotti autostradali o simili, ponti e viadotti con campate di luce superiore a 50 m, dighe, importanti opere di sistemazione marittima o fluviale, edifici multipiano o con travature di luce superiore a 15 m), per gli aspetti attinenti alla tecno-logia del conglomerato cementizio l'Appaltatore dovrà , a richiesta dalla Direzione Lavori, avvalersi della collaborazione di un tecnologo qualificato, il cui curriculum dovrà essere sottoposto all'approvazione del Direttore dei Lavori.

Per il calcestruzzo fornito da un preconfezionatore esterno l'Appaltatore dovrà garantire il rispetto delle specifiche del presente Capitolato.

Le norme di riferimento sono riportate via via nei vari punti del presente articolo, soprattutto con riferimento a particolari tipologie o casi di impiego del calcestruzzo. e tuttavia si riportano qui in modo più organico e completo, relativamente alle tipologie e casi correnti.

Si deve anche fare riferimento all'articolo generale sui materiali e sistemi da impiegarsi.

- **Normativa di riferimento**

Di seguito vengono riportate le principali normative di riferimento relative al calcestruzzo semplice o armato (ordinario o precompresso), per il calcestruzzo saranno da prendere come riferimento le norme riportate di seguito e le s.m.i.:

- D.M. 17/01/2018 Nuove norme tecniche per le costruzioni;

- Circ. C.SS.LL.PP. n° 7 del 21/01/2019 Istruzioni per l'applicazione delle nuove norme tecniche per le costruzioni di cui al D.M. 17/01/2019

- UNI EN 206-1 Calcestruzzo, Parte 1.

Riproduzione del documento .
Protocollo n. 0029366/2022 del 25/07/2022

Norma	Titolo
UNI EN 445	Boiacca per cavi di precompressione - Metodi di prova
UNI EN 446	Boiacca per cavi di precompressione - Procedimento di iniezione della boiacca
UNI EN 447	Boiacca per cavi di precompressione - Requisiti di base
UNI EN 523	Guaine in fogli di acciaio per cavi di precompressione - Terminologia, prescrizioni, controllo della qualità
UNI EN 524-1	Guaine in fogli di acciaio per cavi di precompressione - Metodi di prova - Determinazione della forma e delle dimensioni
UNI EN 524-2	Guaine in fogli di acciaio per cavi di precompressione - Metodi di prova - Determinazione del comportamento a flessione
UNI EN 524-3	Guaine in fogli di acciaio per cavi di precompressione - Metodi di prova - Prova di flessione nei due sensi
UNI EN 524-4	Guaine in fogli di acciaio per cavi di precompressione - Metodi di prova - Determinazione della resistenza ai carichi laterali
UNI EN 524-5	Guaine in fogli di acciaio per cavi di precompressione - Metodi di prova - Determinazione della resistenza a trazione
UNI EN 524-6	Guaine in fogli di acciaio per cavi di precompressione - Metodi di prova - Determinazione della tenuta (Determinazione delle perdite d acqua)
UNI EN 1992-1-1	Eurocodice 2 - Progettazione delle strutture di calcestruzzo - Parte 1-1: Regole generali e regole per gli edifici – Sez. 3: Materiali
UNI EN 10080	Acciaio d'armatura per calcestruzzo - Acciaio d'armatura saldabile - Generalità
UNI EN 12350-1	Prova sul calcestruzzo fresco - Parte 1: Campionamento
UNI EN 12350-2	Prova sul calcestruzzo fresco - Parte 2: Prova di abbassamento al cono
UNI EN 12350-3	Prova sul calcestruzzo fresco - Parte 3: Prova Vébé
UNI EN 12350-4	Prova sul calcestruzzo fresco - Parte 4: Indice di compattabilità
UNI EN 12350-5	Prova sul calcestruzzo fresco - Parte 5: Prova di spandimento alla tavola a scosse
UNI EN 12350-6	Prova sul calcestruzzo fresco - Parte 6: Massa volumica
UNI EN 12350-7	Prova sul calcestruzzo fresco - Parte 7: Contenuto d'aria - Metodo per pressione
UNI EN 12390-1	Prove sul calcestruzzo indurito - Forma, dimensioni ed altri requisiti per provini e per casseforme
UNI EN 12390-2	Prove sul calcestruzzo indurito - Parte 2: Confezione e stagionatura dei provini per prove di resistenza
UNI EN 12390-3	Prove sul calcestruzzo indurito - Parte 3: Resistenza alla compressione dei provini
UNI EN 12390-4	Prove sul calcestruzzo indurito - Resistenza alla compressione - Specifiche per macchine di prova
UNI EN 12390-5	Prove sul calcestruzzo indurito - Parte 5: Resistenza a flessione dei provini
UNI EN 12390-6	Prove sul calcestruzzo indurito - Parte 6: Resistenza a trazione indiretta dei provini
UNI EN 12390-7	Prove sul calcestruzzo indurito - Parte 7: Massa volumica del calcestruzzo indurito

Riproduzione del documento .
Protocollo n. 0029366/2022 del 25/07/2022

Riproduzione del documento .
Protocollo n. 0029366/2022 del 25/07/2022

Norma	Titolo
UNI EN 12390-8	Prove sul calcestruzzo indurito - Parte 8: Profondità di penetrazione dell'acqua sotto pressione
UNI CEN/TS 12390-9	Prove sul calcestruzzo indurito - Parte 9: Resistenza al gelo-disgelo - Scagliatura
UNI CEN/TS 12390-10	Prove sul calcestruzzo indurito - Parte 10: Determinazione della resistenza relativa alla carbonazione del calcestruzzo
UNI CEN/TS 12390-11	Prove sul calcestruzzo indurito - Parte 11: Determinazione della resistenza ai cloruri del calcestruzzo, diffusione unidirezionale
UNI EN 12504-1	Prove sul calcestruzzo nelle strutture - Parte 1: Carote - Prelievo, esame e prova di compressione
UNI EN 12504-2	Prove sul calcestruzzo nelle strutture - Prove non distruttive - Determinazione dell'indice sclerometrico
UNI EN 12504-3	Prove sul calcestruzzo nelle strutture - Parte 3: Determinazione della forza di estrazione
UNI EN 12504-4	Prove sul calcestruzzo nelle strutture - Parte 4: Determinazione della velocità di propagazione degli impulsi ultrasonici
UNI EN 12649	Compattatori di calcestruzzo e macchine lisciatrici - Sicurezza
UNI EN 13391	Prove meccaniche per dispositivi di precompressione a cavi post-tesi
UNI EN 13791	Valutazione della resistenza a compressione in sito nelle strutture e nei componenti prefabbricati di calcestruzzo
UNI EN ISO 15630-1	Acciaio per calcestruzzo armato e calcestruzzo armato precompresso - Metodi di prova - Parte 1: Barre, rotoli e fili per calcestruzzo armato
UNI EN ISO 15630-2	Acciaio per calcestruzzo armato e calcestruzzo armato precompresso - Metodi di prova - Parte 2: Reti saldate
UNI EN ISO 15630-3	Acciaio per calcestruzzo armato e calcestruzzo armato precompresso - Metodi di prova - Parte 3: Acciaio per calcestruzzo armato precompresso
UNI 6556	Prove sui calcestruzzi. Determinazione del modulo elastico secante a compressione.
UNI 7087	Calcestruzzo - Determinazione della resistenza al degrado per cicli di gelo e disgelo
UNI 7122	Prova sul calcestruzzo fresco - Determinazione della quantità d'acqua d'impasto essudata
UNI 7123	Calcestruzzo. Determinazione dei tempi di inizio e fine presa mediante la misura della resistenza alla penetrazione.
UNI 7699	Prova sul calcestruzzo indurito - Determinazione dell'assorbimento di acqua alla pressione atmosferica
UNI 7675	Fili per calcestruzzo armato precompresso
UNI 7676	Trecce a 2-3 fili e trefoli a 7 fili per calcestruzzo armato precompresso
UNI 9944	Corrosione e protezione dell armatura del calcestruzzo. Determinazione della profondità di carbonatazione e del profilo di penetrazione degli ioni cloruro nel calcestruzzo
UNI 10157	Calcestruzzo indurito. Determinazione della forza di estrazione mediante inserti post-inseriti ad espansione geometrica e forzata
UNI 10322	Corrosione delle armature delle strutture di calcestruzzo. Metodo per la determinazione del grado di protezione del calcestruzzo nei confronti dell armatura

Riproduzione del documento . Protocollo n. 0029366/2022 del 25/07/2022

Norma	Titolo
UNI 10766	Calcestruzzo indurito - Prove di compressione su provini ricavati da microcarote per la stima delle resistenze cubiche locali del calcestruzzo in situ
UNI 11307	Prova sul calcestruzzo indurito - Determinazione del ritiro
UNI 11201	Prove sul calcestruzzo fresco - Determinazione del contenuto di acqua
UNI 11104	Calcestruzzo - Specificazione, prestazione, produzione e conformità - Istruzioni complementari per l'applicazione della EN 206-1
UNI 11164	Calcestruzzo - Determinazione della permeabilità all'ossigeno

Utili riferimenti sono anche le linee guida del Consiglio Superiore dei Lavori Pubblici e le norme sul calcestruzzo della serie ACI (*American Concrete Institute*), delle quali si riportano le seguenti:

Norma	Titolo
CSLP-STC (Dic. 1996)	Linee guida sul calcestruzzo strutturale
CSLP-STC (Feb. 2008)	Linee guida per la messa in opera del calcestruzzo strutturale e per la valutazione delle caratteristiche meccaniche del calcestruzzo indurito mediante prove non distruttive
ACI 301-10	*Specifications for Structural Concrete*
ACI 117-10	*Specifications for Tolerances for Concrete Construction and Materials and Commentary*
ACI 224.1R-07	*Causes, Evaluation and Repair of Cracks in Concrete Structures*
ACI 302.1R-04	*Guide for Concrete Floor and Slab Construction*
ACI 304R-00	*Guide for Measuring, Mixing, Transporting, and Placing Concrete*
ACI 305R-10	*Guide to Hot Weather Concreting*
ACI 306R-10	*Guide to Cold Weather Concreting*
ACI 308R-01	*Guide to Curing Concrete*
ACI 309R-05	*Guide for Consolidation of Concrete*
ACI 347-04	*Guide to Formwork for Concrete*

Riproduzione del documento .
Protocollo n. 0029366/2022 del 25/07/2022

5.16.1)
Fondazione in misto granulare stabilizzato

- **Descrizione**

La fondazione in oggetto è costituita da una miscela di terre stabilizzate granulometricamente; la frazione grossa di tale miscela (trattenuta al setaccio UNI 2 mm) può essere costituita da ghiaie, frantumati, detriti di cava, scorie o anche altro materiale ritenuto idoneo dalla DL.

Questa lavorazione si applica per strati di fondazione nelle Manutenzioni Straordinarie (MS) o Nuove Lavorazioni (NC) esclusivamente nei casi di strade di minore rilevanza e può essere impiegata anche per lavori di sottofondazione come ultimo strato del rilevato stradale.

La fondazione potrà essere formata da materiale di apporto idoneo oppure da correggersi con adeguata attrezzatura in impianto fisso di miscelazione.

Lo spessore da assegnare alla fondazione sarà fissato progettualmente e verificato dalla DL.

- **Caratteristiche dei materiali da impioegare**

Il materiale in opera, dopo l'eventuale correzione e miscelazione, risponderà alle caratteristiche seguenti:

- l'aggregato non deve avere dimensioni superiori a 63 mm, né forma appiattita, allungata o lenticolare;
- granulometria compresa nel seguente fuso e avente andamento continuo ed uniforme praticamente concorde a quello delle curve limite:

setacci UNI (mm)		Fuso (passante %)
setaccio63		100-100
setaccio	40	84-100
setaccio	20	70-92
setaccio	14	60-85
setaccio	8	46-72
setaccio	4	30-56
setaccio	2	24-44
setaccio	0.25	8-20
setaccio	0.063	6-12

- perdita in peso alla prova Los Angeles eseguita sulle singole pezzature inferiore al 30% in peso;
- equivalente in sabbia misurato sulla frazione passante al setaccio ASTM n. 4; compreso tra 40 e 80 (la prova va eseguita con dispositivo meccanico di scuotimento).

Tale controllo dovrà anche essere eseguito per materiale prelevato dopo costipamento.

Il limite superiore dell'equivalente in sabbia pari a 80 potrà essere modificato dalla DL in funzione delle provenienze e delle caratteristiche del materiale.

Per tutti i materiali aventi equivalente in sabbia compreso tra 40 e 60 la DL richiederà in ogni caso (anche se la miscela contiene più del 60% in peso di elementi frantumati) la verifica dell'indice di portanza CBR di cui al successivo comma.

Indice di portanza C.B.R. 1 dopo quattro giorni di imbibizione in acqua (eseguito sul materiale passante al crivello UNI 25 mm) non minore di 50.

E' inoltre richiesto che tale condizione sia verificata per un intervallo di + 2% rispetto all'umidità ottima di costipamento.

Se le miscele contengono oltre il 60% in peso di elementi frantumati a spigoli vivi, l'accettazione avverrà sulla base delle sole caratteristiche indicate ai precedenti commi a, b, d, e, salvo nel caso citato al comma e) in cui la miscela abbia equivalente in sabbia compreso tra 25 e 35.

- **Studio preliminare**

1 CNR-UNI 10009 - Prove sui materiali stradali indice di portanza CBR di una terra

Riproduzione del documento . Protocollo n. 0029366/2022 del 25/07/2022

Le caratteristiche suddette dovranno essere accertate dalla DL mediante prove di laboratorio sui campioni che l'Impresa avrà cura di presentare a tempo opportuno per la loro valutazione prima dell'inizio delle lavorazioni.

Contemporaneamente l'Impresa dovrà indicare, per iscritto, le fonti di approvvigionamento, il tipo di lavorazione che intende adottare, il tipo e la consistenza dell'attrezzatura di cantiere che verrà impiegata.

I requisiti di accettazione verranno inoltre accertati con controlli della DL in corso d'opera, prelevando il materiale in sito già miscelato, prima e dopo avere effettuato il costipamento.

- **Modalità esecutive**

Il piano di posa dello strato dovrà avere le quote, la sagoma, i requisiti di compattezza ed essere ripulito da materiale estraneo non idoneo.

Il materiale verrà steso in strati di spessore finito non superiore a 20 cm e non inferiore a 10 cm e dovrà presentarsi, dopo costipato, uniformemente miscelato in modo da non presentare segregazione dei suoi componenti.

L'eventuale aggiunta di acqua, per raggiungere l'umidità prescritta in funzione della densità, è da effettuarsi mediante dispositivi spruzzatori.

A questo proposito si precisa che tutte le operazioni anzidette non devono essere eseguite quando le condizioni ambientali (pioggia, neve, gelo) siano tali da danneggiare la qualità dello strato stabilizzato.

Verificandosi comunque eccesso di umidità o danni dovuti al gelo lo strato compromesso dovrà essere rimosso e ricostituito a cura e spese dell'Impresa.

Il materiale pronto per il costipamento dovrà presentare in ogni punto la prescritta granulometria.

Per il costipamento e la rifinitura verranno impiegati rulli vibranti o vibranti gommati, tutti semoventi.

L'idoneità dei rulli e le modalità di costipamento verranno, per ogni cantiere, determinate dalla DL con una prova sperimentale, usando le miscele messe a punto per quel cantiere (prove di costipamento), tali da portare alla eventuale taratura dei mezzi costipanti.

Il costipamento di ogni strato dovrà essere eseguito sino ad ottenere una densità in sito non inferiore al 95% della densità massima fornita dalla prova AASHTO modificata (AASHTO T 180-57 metodo D) con esclusione della sostituzione degli elementi trattenuti al setaccio 3/4"

La portanza dello strato dovrà essere rilevata mediante tramite LWD (Light Weight Deflectometer tipo Dynatest) con valore min 60Mpa secondo procedura di prova descritta all'art precedente.

La superficie finita non dovrà scostarsi dalla sagoma di progetto di oltre 1 cm., controllato a mezzo di un regolo di 4,5 m di lunghezza e disposto secondo due direzioni ortogonali. Lo spessore dovrà essere quello prescritto, con una tolleranza in più o in meno del 5% purché questa differenza si presenti solo saltuariamente

- **Norme di controllo delle lavorazioni**

A discrezione della Direzione dei Lavori verrà verificata la rispondenza delle caratteristiche granulometriche delle miscele.

La rispondenza delle caratteristiche e l'idoneità dei materiali saranno accertate mediante le medesime prove di laboratorio eseguite per la loro qualifica. La rispondenza delle granulometrie

Riproduzione del documento . Protocollo n. 0029366/2022 del 25/07/2022

delle miscele a quelle di progetto dovrà essere verificata con controlli giornalieri , e comunque ogni 300 mc. di materiale posto in opera.

A compattazione ultimata la densità in sito dovrà essere non inferiore al 94% della densità dei provini giratoria (miscela di progetto a 180 giri) nel 100% delle misure effettuate.

Lo spessore dello strato dovrà essere verificato con la frequenza di almeno un carotaggio ogni 400 m. di strada o carreggiata.

Lo spessore stabilito non dovrà avere tolleranze in difetto superiori al 5% nel 98% dei rilevamenti; in caso contrario sia per la planarità che per le zone omogenee con spessore in difetto sarà obbligo dell'Appaltatore a sua cura e spesa compensare gli spessori carenti incrementando in egual misura lo spessore in conglomerato bituminoso sovrastante.

5.16.2)
Leganti bituminosi di base e loro modificati

Bitumi e leganti bituminosi dovranno essere conformi alla norma UNI EN 12591:2009 - Specifiche per i bitumi per applicazioni stradali

- **Leganti bituminosi semisolidi – caratteristiche e penali**

Per leganti bituminosi semisolidi si intendono i bitumi per uso stradale costituiti sia da bitumi di base che da bitumi modificati.

I leganti bituminosi semisolidi di base per usi diretti o per modifiche successive con polimeri o altri trattamenti, sono quei leganti per uso stradale costituiti da bitumi prodotti in raffineria mediante: distillazione primaria (topping e vacuum); conversione (cracking termico, visbreaking);

I leganti bituminosi usati senza alcun trattamento sono di normale produzione da raffineria vengono definiti di tipo A e vengono impiegati per il confezionamento di conglomerati bituminosi tradizionali.

I bitumi da modificare con additivi sono denominati di "base modifica" e chiamati "BM",

La tabella sinottica 1° che segue indica i diversi tipi di leganti utilizzabili; quella successiva, denominata tabella sinottica Il° i conglomerati in cui vengono impiegati e la terza, tabella sinottica 111°, gli additivi utilizzati nelle modifiche.

Riproduzione del documento .
Protocollo n. 0029366/2022 del 25/07/2022

TAVOLA SINOTTICA I° LEGANTI BITUMINOSI NORMALI E MODIFICATI

Categoria Leganti	Tab.	Sigla Bitume	Campi di applicazione (per le sigle vedi tab sinottica II)
Bitume tal quale per usi diretti	3.2.	A, A1	CB, CBS
Bitume di base per modifiche	3.2.1.	BM	CBM, CBH, CBD, MT, MTF, TSC, CBV, S, GT, MAD, MAMT, MAV, MAPCP
Bitume Medium(*)	3.3.3.	B	CBM
Bitume Hard	3.3.4.	C	CBH(**), CBD, CBMD, CBV, CBMU, CBDC, TSC, MT, MAD, MAMT, MAV, MAPCP,ECD
Bitume Hard per: Microtappeti a freddo, Riciclaggio in sito a freddo	3.3.5.	D	MTF, CBRF
Bitume Hard per: Sigillature, Giunti tamponi	3.3.6.	E	S, GT
Emulsioni bituminose cationiche	3.3.7.	F1, F2	MAF
Altri materiali coadiuvanti l'azione legante	Tab.	Sigla Bitume	Campi di applicazione (per le sigle vedi tab sinottica II)
Attivanti chimici funzionali	3.3.8.	A.C.F.	CBR(***), CBRF, CBS
Dopes di adesione		DOP	Dove previsto dall'art. 3.3.6
Fibre di natura minerale (vetro) o miste	3.4.1.	MST	CBD, TSC, MT,CBMD,CBMU,ECD
Fibre di natura minerale (vetro) a filo continuo	3.4.2.	MST	MTF
Leganti sintetici	3.5.	LS	TSS

(*) Usato nei CB quando il bitume di base non raggiunge i minimi richiesti

(**) Per aumentare la durata a fatica dei CB

(***) Vengono usati per riattivare le caratteristiche reologiche dei bitumi nei CBR (strati di base, collegamento, usura)

TAVOLA SINOTTICA II° CONGLOMERATI BITUMINOSI

Sigla	Campi di applicazione
CB	Conglomerati bituminosi con bitume tal quale
CBM	Conglomerati bituminosi speciali per strati di base, collegamento ed usura, con bitume a modifica "Medium"
CBH	Conglomerati bituminosi ad alta resistenza a fatica per strati di base, collegamento ed usura, con bitume a modifica "Hard"

Sigla	Campi di applicazione
CBD	Conglomerato bituminoso drenante fono-assorbente monostrato
CBMD	Conglomerato bituminoso micro-drenante per usura
CBDC	Conglomerato bituminoso drenante calcareo
CBR	Conglomerato bituminoso riciclato
CBMU	Conglomerato bituminoso micro-usura
MT	Microtappeti ad elevata rugosità (parzialmente drenanti)
ECD	Conglomerato bituminoso ecodrenante
CBS	Conglomerato bituminoso schiumato
CBRF	Conglomerato bituminoso riciclati a freddo con emulsione
TSC	Trattamenti superficiali a caldo
MTF	Microtappeti a freddo
CBV	Conglomerato bituminoso per viadotti
S	Sigillature
GT	Giunti a tampone
MAD	Mano di attacco per CBD,CBDC
MAMT	Mano di attacco per MT, CBMU
MAV	Mano di attacco per CBV (tra membrana e CBV)
MAPCP	Mano di attacco per PCP(lastra in cls ad armatura continua)
MAF	Mano di attacco a freddo per conglomerati bituminosi tradizionali

Riproduzione del documento . Protocollo n. 0029366/2022 del 25/07/2022

TAVOLA SINOTTICA III° ADDITIVI

Sigla	Polimeri e Additivi
SBSr	Stirene-Butadiene-Stirene a struttura radiale
SBSl	Stirene-Butadiene-Stirene a struttura lineare
SIS	Stirene-Isoprene-Stirene
EVA	Etilene-Vinil-Acetato
LDPE	Polietilene a bassa densità
A.C.F.	Attivanti Chimici Funzionali
FM	Fibre Minerali (vetro) o Miste
FV	Fibre Vegetali
LS	Leganti Sintetici

Bitumi di base

I leganti bituminosi semisolidi impiegati senza alcun trattamento sono quei bitumi per uso stradale di normale produzione di raffineria (definiti tipo A) con le caratteristiche indicate in Tab. 1 impiegati per il confezionamento di conglomerati bituminosi tradizionali a caldo di cui all'art. 33.2. Nella Tab. 1 sono riportate le caratteristiche riferite al prodotto di base "A" cosi come viene prelevato nelle cisterne e/o nei serbatoi di stoccaggio. I prelievi devono essere fatti secondo quanto prescritto dalle normative: UNI EN 58/2005.

Caratteristiche	Unità	Metodo di prova	Valore
Penetrazione a 25°C	0,1 mm	UNI EN 1426	50-70
Punto di rammollimento	°C	UNI EN 1427	46-56
Punto di rottura (Fraass)	°C	UNI EN12593	≤ -6
Solubilità in Tricloroetilene, min.	%	UNI EN12592	≥ 99
Viscosità dinamica a160°C,gradiente di velocità $\dot{\gamma}=10s^{-1}$	Pa*s	UNI EN13702-2	≥ 0.05 -

Caratteristiche	Unità	Metodo di prova	Valore
			≤ 0,2
Valori dopo RTFOT (*)			
Perdita per riscaldamento(volatilità) a163°C	%	UNI EN 12607-1	≤ 0,5
Penetrazione residua a 25°C	%	UNI EN1426	≥ 50
Incremento del Punto di rammollimento	°C	UNI EN1427	≤ 9

Caratteristiche del bitume di base BM per la modifica con i polimeri

Per i leganti bituminosi semisolidi di base BM indichiamo 8 caratteristiche più i frazionamenti chimici riferiti agli asfalteni, polari (resine), aromatici, saturi determinati mediante analisi TLC/FID latroscan. Per questi ultimi, i valori dei rapporti asfalteni/resine e saturi/aromatici dovranno essere tali da rientrare nel quadrante di compatibilità riportato nel diagramma seguente, inoltre si dovrà rientrare nei limiti almeno per 4 caratteristiche su 8, obbligatoria la rispondenza nelle grandezze riferite alla viscosità dinamica a T=l60°C, perdita per riscaldamento (volatilità) a T=163°C, penetrazione e punto di rammollimento, obbligatoria sempre la rispondenza nelle grandezze riferite ai rapporti dei frazionamenti chimici del diagramma.

Riproduzione del documento . Protocollo n. 0029366/2022 del 25/07/2022

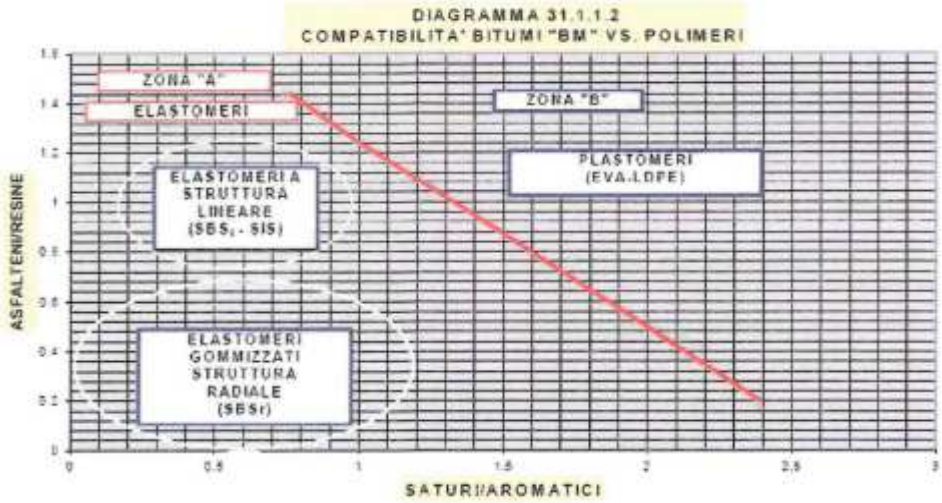

Nella tabella 2 e nel diagramma di cui sopra sono riportate le caratteristiche che deve avere il prodotto di base modifica "BM" quando viene prelevato nelle cisterne e/o nei serbatoi di stoccaggio.

I prelievi devono essere fatti secondo quanto prescritto dalla normativa UNI EN 58/2005.

La non rispondenza del legante alle caratteristiche richieste nella tabella 2 comporta l'applicazione delle penalità.

Caratteristiche	Unità	Metodo di prova	Valore
Penetrazione a 25°C	0,1 mm	UNI EN1426	80-100
Punto di rammollimento	°C	UNI EN1427	40-44
Punto di rottura (Fraass)	°C	UNI EN12593	≤ -8
Solubilità in Tricloroetilene, min.	%	UNI EN12592	≥ 99
Viscosità dinamica a160°C,gradiente di velocità $\dot{\gamma}=10s^{-1}$	Pa*s	UNI EN13702-2	> 0.1

Caratteristiche	Unità	Metodo di prova	Valore
Valori dopo RTFOT (*)			
Perdita per riscaldamento(volatilità) a163°C	%	UNI EN 12607-1	≤ 0,5
Penetrazione residua a 25°C	%	UNI EN1426	≥ 50
Incremento del Punto di rammollimento	°C	UNI EN1427	≤ 9

(*) Rolling Thin Film Oven Test

Leganti bituminosi modificati

I leganti bituminosi modificati sono quei leganti per uso stradale costituiti da bitumi di base ed appositi polimeri ed additivi (vedi tavola sinottica 111°).

Possono anche essere modificati con azione termo-meccanica come awiene per i bitumi schiumati.

Nel seguito indichiamo le 9 caratteristiche dei bitumi modificati "Medium" siglati : "B" e "D", e le 10 caratteristiche per quelli a modifica "Hard" siglati "C" .

Si deve rientrare nei limiti per almeno 5 caratteristiche su 9 e 5 caratteristiche su 10 per i bitumi modificati siglati: B, D, C; è sempre obbligatoria la rispondenza nelle grandezze riferite alla: viscosità dinamica a T=l60°C, penetrazione, punto di rammollimento, ritorno elastico a T=25°C e stabilità allo stoccaggio.

Qualora i bitumi modificati non risultino come da richieste testé definite, o per carenza della modifica, verranno penalizzati del 10% i prezzi di tutti i conglomerati per strati di base, collegamento ed usura o per altri impieghi, confezionati con la partita di bitume a cui si riferiscono le prove.

Riproduzione del documento . Protocollo n. 0029366/2022 del 25/07/2022

L'applicazione di queste penali non esclude quelle previste in altri articoli delle presenti norme, riferite a caratteristiche prestazionali del prodotto finito quali: moduli, durate, resistenze, regolarità, ecc.

Certificazione di qualità

I bitumi modificati da impiegare nelle lavorazioni, devono essere forniti da Produttori Certificati in Qualità che dimostrino la disponibilità di un efficiente sistema per il controllo qualitativo della produzione. Le verifiche di rispondenza, in conformità a quanto previsto dalle Norme UNI EN ISO 9002/94, devono essere certificate da Enti riconosciuti, in conformità alla Circolare del Ministero dei Lavori Pubblici n° 2357 del 16.05.1996 (Gazzetta Ufficiale n° 125 del 30.05.1996). La Direzione Lavori e la Committente potranno effettuare in contraddittorio, in ogni momento e a loro insindacabile giudizio, in cantiere, alla stesa ed in impianto, prelievi e controlli sul prodotto finito. La non rispondenza dei requisiti comporta, dopo eventuale ulteriore verifica, la sospensione dei lavori sino alla risoluzione delle anomalie rilevate e/o l'applicazione delle penali previste.

- ***Bitumi modificati con additivi***

I bitumi modificati rappresentano quei leganti per uso stradale di nuova generazione, che garantiscono una maggiore durata a fatica delle miscele bituminose rispetto a quelle impieganti bitumi di base o che riducano l'attitudine alla deformazione permanente dei conglomerati o permettano altri risultati altrimenti impossibili con i conglomerati normali.

La loro produzione avviene in impianti industriali dove vengono intimamente miscelati i bitumi base modifica "BM" con polimeri di natura elastomerica e/o plastomerica e/o altre tipologie di modifica. I bitumi modificati, in funzione del tipo di modifica, vengono così definiti:

- Bitume con modifica "MEDIUM" (caratteristiche sono riportate nella tabella 3)
- Bitumi con modifica "HARD" (caratteristiche riportate nelle tabelle 4, 5, 6)

I bitumi con modifica " MEDIUM " possono essere impiegati nelle miscele di base, collegamento e usura, mentre i bitumi a modifica "HARD", utilizzabili in tutte le miscele, devono essere tassativamente impiegati nelle miscele particolari indicate nella Tavola sinottica 1° salvo diversa indicazione della Committente.

I bitumi modificati, sia " MEDIUM " che "HARD", preparati da " MASTER" (bitume madre modificato con percentuali elevate di polimero) devono essere successivamente tagliati per aggiunta e miscelazione di bitume di base in percentuali tali da raggiungere le caratteristiche richieste nelle tabelle 3, 4, 5, G.

Per i bitumi modificati, sia" MEDIUM" che "HARD", il produttore deve certificare le seguenti caratteristiche: penetrazione a 25°C, punto di rammollimento, recupero elastico a 25°C e la stabilità allo stoccaggio. La certificazione deve accompagnare tassativamente il quantitativo trasportato.

Inoltre il produttore deve indicare, nella stessa modulistica di certificazione del prodotto trasportato, le condizioni di temperatura da attuare per le operazioni di: pompaggio, stoccaggio e di lavorazione (miscelazione). La produzione di bitumi modificati può avvenire anche agli impianti di fabbricazione dei conglomerati bituminosi, Certificati in Qualità, purché i bitumi prodotti abbiano le caratteristiche richieste nelle tabelle: 3, 4, 5, G.

In questo caso i carichi di bitume base modifica devono essere testati almeno sui valori del punto di rammollimento e della penetrazione (vedi tab. 2).

- ***Bitumi con modifica "MEDIUM"***

Riproduzione del documento . Protocollo n. 0029366/2022 del 25/07/2022

Tali bitumi vanno usati quando i bitumi tal quali non rientrano nelle caratteristiche richieste o non permettono le volute prestazioni dei conglomerati bituminosi per strati di base, collegamento ed usura. La modifica deve conseguire sul legante i seguenti risultati:

TABELLA 3 - BITUME "MEDIUM"- LEGANTE "B"

Caratteristiche	Unità	Metodo di prova	Valore
Penetrazione a 25°C	0,1 mm	UNI EN1426	50-70
Punto di rammollimento	°C	UNI EN1427	≥ 60
Punto di rottura (Fraass)	°C	UNI EN12593	≤ -10
Viscosità dinamica a160°C, $\dot{\gamma}$=100s^{-1}	Pa*s	UNI EN13702-2	≥ 0.10 - ≤ 0,3
Ritorno elastico a25°C, 50mm/min	%	UNI EN13398	≥ 65
Stabilità allo stoccaggio, 3 gg, a180 Δ Punto di rammollimento	°C	UNI EN13399	≤ 3
Valori dopo RTFOT (*)			
Perdita per riscaldamento(volatilità) a163°C	%	UNI 12067-1	≤ 0,8
Penetrazione residua a 25°C	%	UNI EN1426	≥ 40
Incremento del Punto di rammollimento	°C	UNI EN1427	≤ 8

(*) Rolling Thin Film Oven Test

- **Bitumi con modifica "HARD"**

Le caratteristiche dei leganti con modifica "Hard" da impiegare per la realizzazione di conglomerati bituminosi "Hard" - CBH (Vedi tavola sinottica 1°), conglomerati bituminosi drenanti (CBD), microtappeti ad elevata rugosità (MT), microtappeti superficiali a freddo tipo "Macro Seal" (MTF), mano di attacco per usure drenanti (MAO), mano di attacco per microtappeti (MAMT), mano di attacco per micro-usure (CBMU), mano di attacco tra membrane continue di impermeabilizzazione e pavimentazioni sulle opere d'arte (MAV). mano di attacco per PCP (lastra in cls ad armatura continua) (MAPCP), sigillature (S), giunti a tampone (GT), pavimentazioni di viadotti (CBV), sono riportate nelle tabelle che seguono. Tipologie di modifica diverse saranno valutate prima dell'uso, di volta in volta dal Centro Rilevamento Dati di Fiano Romano (SRC/MCL) della Committente.

TABELLA 4 - BITUME HARD - LEGANTE "C"

Caratteristiche	Unità	Metodo di prova	Valore
Penetrazione a 25°C	0,1 mm	UNI EN1426	50-70
Punto di rammollimento	°C	UNI EN1427	≥ 70
Punto di rottura (Fraass)	°C	UNI EN12693	≤ -12
Viscosità dinamica a160°C, $\dot{\gamma}$=100s^{-1}	Pa*s	UNI EN13702-2	≥ 0.15 - ≤ 0,40
Ritorno elastico a25°C, 50mm/min	%	UNI EN13398	≥ 80
Stabilità allo stoccaggio, 3 gg, a180 Δ Punto di rammollimento	°C	UNI EN13399	≤ 3
Resistenza a fatica, G*sinδ, 1.0kPa (0.145 psi), a10 rad/s, 50°C	Kpa	SHRP B-003	≥ 9
Valori dopo RTFOT (*)			
Perdita per riscaldamento(volatilità) a163°C	%	UNI EN 12607-1	≤ 0,8
Penetrazione residua a 25°C	%	UNI EN1426	≥ 40
Incremento del Punto di rammollimento	°C	UNI EN1427	≤ 5

*) Rolling Thin Film Oven Test

Riproduzione del documento . Protocollo n. 0029366/2022 del 25/07/2022

TABELLA 5 - BITUME HARD - LEGANTE "D"(**)

Caratteristiche	Unità	Metodo di prova	Valore
Penetrazione a 25°C	0,1 mm	UNI EN1426	50-70
Punto di rammollimento	°C	UNI EN1427	≥ 60
Punto di rottura (Fraass)	°C	UNI EN12593	≤ [illegible] -10
Viscosità dinamica a160°C, $\dot{\gamma}$=100s^{-1}	Pa*s	UNI EN13702-2	≥ 0.05 - ≤ 0,20
Ritorno elastico a25[illegible]C, 50mm/min	%	UNI EN13398	≥ 60
Stabilità allo stoccaggio, 3 gg, a180 Δ Punto di rammollimento	°C	UNI EN13399	≤ 3
Valori dopo RTFOT (*)			
Perdita per riscaldamento(volatilità) a163°C	%	UNI 12607-1	≤ [illegible]0,8
Penetrazione residua a 25°C	%	UNI EN1426	≥ 40
Incremento del Punto di rammollimento	°C [illegible]9	UNI EN1427	≤ 10

(*) Rolling Thin Film Oven Test

(**) Da usare in emulsione con acqua, agenti emulsionanti e flussanti

TABELLA 6 - BITUME HARD - LEGANTE "E"

Caratteristiche	Unità	Metodo di prova	Valore
Penetrazione a 25°C	0,1 mm	UNI EN1426	20-40
Punto di rammollimento	°C	UNI EN1427	≥ 60
Punto di rottura (Fraass)	°C	UNI EN12593	≤ [illegible] -10
Viscosità dinamica a160°C, $\dot{\gamma}$=100s^{-1}	Pa*s	UNI EN13702-2	≥ 0.70 - ≤ 2,00
Ritorno elastico a25[illegible]C, 50mm/min	%	UNI EN13398	≥ 80
Stabilità allo stoccaggio, 3 gg, a180 Δ Punto di rammollimento	°C	UNI EN13399	≤ 4
Valori dopo RTFOT (*)			
Perdita per riscaldamento(volatilità) a163°C	%	UNI 12607-1	≤ [illegible]0,8
Penetrazione residua a 25°C	%	UNI EN1426	≥ 15
Incremento del Punto di rammollimento	°C [illegible]9	UNI EN1427	≤ 10

(*) Rolling Thin Film Oven Test

I bitumi hard devono inoltre essere sottoposti a prova ReoDin (Metodologia Prova Interna CS-05) mediante reometro dinamico rotazionale (Dynamic Shear Rheometer).

La metodologia è con sistema piatto-piatto (25mm di diametro e 1 mm di apertura) con controllo di taglio (·=200Pa con frequenza di oscillazione di 1,59 Hz), in controllo di temperatura (da 6°C a 86°C) e step di 0,017 °C/sec. I valori di G* (modulo complesso) e o (angolo di fase) devono essere contenuti nei fusi qui riportati

Riproduzione del documento . Protocollo n. 0029366/2022 del 25/07/2022

Temperatura (°C)	Fuso G* (Pa)		Fuso δ (°)	
5	3000000	7000000	2	10
10	2500000	6000000	6	16
15	1800000	4500000	11	30
20	900000	2800000	19	48
25	330000	1500000	28	61
30	120000	700000	37	66
35	50000	320000	42	68
40	24000	150000	45	69
45	11000	80000	46	70
50	5400	42000	46	70
55	3000	23000	47	71
60	1600	13000	48	72
65	900	8000	50	74
70	500	5000	52	78
75	300	3000	54	83
80	160	1800	58	87
85	100	1200	62	90

- ***Emulsioni bituminose cationiche***

Le emulsioni bituminose cationiche, definite leganti "Fl" e "F2" nella tavola sinottica 1° andranno usate di massima per le mani di attacco tradizionali per conglomerati bituminosi normali.

EMULSIONI BITUMINOSE CATIONICHE - LEGANTE "F1" e "F2"

Caratteristiche	Unità	Metodo di prova	" F1 " a rapida rottura (RR55)	" F2 " a media rottura (RM55)
Contenuto di acqua	% in peso	CNR n°100 a	≤ 45	≤ 40
Contenuto di legante (bitume + flussante)	% in peso	CNR n°100 b	≥ 55	≥ 60
Contenuto di flussante	% in peso	CNR n°100 c	≤ 2	≤ 6
Contenuto di bitume (residuo di distillazione), min	% in peso	ASTM D244-72	≥ 55	≥ 54
Viscosità Engler a 20°C	°E	IP 212/66	3 / 10	5 / 12
Carica delle particelle		ASTM D244-72	Positiva	Positiva
Penetrazione a 25°C, max	1/10 mm	CNR BU 24	≤ 220	≤ 220
Punto di rammollimento, min	°C	CNR BU 35	≥ 35	≥ 35

- ***Attivanti chimici funzionali (A.C.F.)***

Detti composti chimici sono da utilizzare come additivi per i conglomerati bituminosi a caldo (CB "Normali", CBM "Medium" e CBH "Hard" per strati di Base - in zone ad alto traffico), per i Conglomerati Bituminosi riciclati a freddo (CBS e CBRF - in zone ad alto traffico) e per i Conglomerati Drenanti Riciclati (CBDR - impiego indispensabile in ogni caso).

Gli A.C.F. rigenerano le caratteristiche del bitume invecchiato proveniente dalla fresatura di pavimentazioni bituminose (CBR) e rappresentano quei formulati studiati appositamente per migliorare la tecnologia del riciclaggio e/o l'impiego di riciclati in miscele tradizionali.

In particolare gli A.C.F. devono svolgere le seguenti funzioni :

- una energica azione quale attivante di adesione;
- peptizzante e diluente nei confronti 'del bitume invecchiato ancora legato alle superfici degli elementi lapidei costituenti il conglomerato fresato;

Riproduzione del documento . Protocollo n. 0029366/2022 del 25/07/2022

- plastificante ad integrazione delle frazioni malteniche perse dal bitume durante la sua vita;
- disperdente al fine di ottimizzare l'omogeneizzazione del legante nel conglomerato finale;
- antiossidante in contrapposizione agli effetti ossidativi dovuti ai raggi ultravioletti ed alle condizioni termiche della pavimentazione.

Gli A.C.F. devono avere le seguenti caratteristiche chimico-fisiche:

Caratteristiche	Valore
Densità a 25/25°C. (ASTM D - 1298)	0,900 - 0,950
Punto di infiammabilità v.a. (ASTM D - 92)	200 °C
Viscosità dinamica a60°C, $\dot{\gamma}$ = 100 s-1 (SNV 671908/74)	0,03 - 0,05 Pa*s
Solubilità in tricloroetilene (ASTM D - 2042)	99,5% in peso
Numero di neutralizzazione (IP 213)	1,5-2,5 mg/KOH/g
Contenuto di acqua (ASTM D - 95)	1% in volume
Contenuto di azoto (ASTM D - 3228)	0,8 - 1,0% in peso

L'accettazione degli A.C.F. è subordinata alle prove condotte dal Laboratorio di Fiano Romano della Società.

La loro presenza è verificata, sul bitume estratto dalle miscele, con il metodo di prova per la ricerca degli attivanti di adesione nei conglomerati bituminosi mediante analisi colorimetrica. Metodo che segue le designazioni fissate dalla normativa ASTM D 2327-68 (Riapprovata nel 74).

- ***Dopes di adesione***

Nella confezione dei conglomerati bituminosi in caso di impiego di inerti di natura acida, di bitumi di base e alcune modifiche soft (in base ai risultati di laboratorio), saranno impiegate speciali sostanze chimiche attivanti l'adesione bitume-aggregato (agenti tensioattivi di adesività).

Si avrà cura di scegliere tra i prodotti in commercio quello che sulla base di prove comparative, effettuate presso il Laboratorio di Fiano Romano della Società, avrà dato i migliori risultati e che conservi le proprie caratteristiche chimiche anche se sottoposto a temperature elevate e prolungate. La presenza degli agenti tensioattivi nel legante bituminoso verrà accertata mediante prova Colorimetrica (Metodo che segue le designazioni fissate dalla normativa ASTM D 2327-68-Riapprovata nel 74).

Il dosaggio potrà variare a seconda delle condizioni di impiego, della natura degli aggregati e delle caratteristiche del prodotto, tra il 0,2% ed il 0,4% in peso riferito al peso del bitume.

I tipi, i dosaggi e le tecniche di impiego devono ottenere il preventivo benestare del Laboratorio di Fiano Romano della Società. L'immissione delle sostanze tensioattive nel bitume deve essere realizzata con idonee attrezzature tali da garantire la loro perfetta dispersione e l'esatto dosaggio nel legante bituminoso.

5.16.3)
Conglomerati bituminosi a caldo

Nella tavola sinottica di sintesi sono riportate le composizioni indicative dei formulati riferiti alle miscele di tipo normale e di tipo speciale di conglomerati bituminosi confezionati a caldo in impianto. I conglomerati bituminosi normali sono quelli confezionati con bitume di base; per quelli speciali sono previsti due tipi di legante, uno a modifica "Medium" l'altro a modifica "Hard". Esistono anche altri tipi di conglomerato non riportati nella tavola che segue per impieghi particolari e/o di tipo sperimentale; tutti sono descritti in appositi articoli e dovranno formare le prestazioni richieste.

Riproduzione del documento . Protocollo n. 0029366/2022 del 25/07/2022

TAVOLA SINOTTICA

COMPOSIZIONE				
Tipi di Conglomerato	Strati di impiego	Materiali freschi (% di impiego nella miscela)	Materiali fresati (% di impiego nella miscela)	Attivanti Chimici Funzionali [A.C.F.] (% in peso riferita al bitume totale)
CB "Normali"	Base	≥ 75	< 25	3 – 5 (*)
	Collegamento	≥ 85	≤ 15	----
	Usura	≥ 90	≤ 10	----
CBM "Medium"	Base	≥ 70	≤ 30	3 – 5 (*)
	Collegamento	≥ 75	≤ 25	----
	Usura	≥ 80	≤ 20	----
CBH "Hard"	Base	≥ 80	≤ 20	3 – 5 (*)
	Collegamento	≥ 85	≤ 15	----
	Usura	≥ 90	≤ 10	----

(*) in zone ad alto traffico - vedi art. (33.1.6)

- ***Prescrizioni generali***

Per la verifica preliminare di idoneità degli studi di progetto che l'impresa intende adottare per ogni cantiere di produzione, almeno tre mesi prima l'inizio delle lavorazioni, l'impresa ha l'obbligo di fare eseguire a sue spese, presso laboratorio autorizzato, prove di accettazione e di idoneità di tutti gli elementi che compongono le miscele di progetto (aggregati, bitume, additivi ecc.). Gli studi di progetto devono essere presentati in originale e firmati dal responsabile dell'impresa alla D.L. e devono essere corredati da una completa documentazione delle formulazioni effettuate.

Durante i lavori l'impresa esecutrice dovrà attenersi rigorosamente alla formulazione di progetto accettata e definita anche ai fini del pagamento, operando i controlli di produzione e di messa in opera secondo il Sistema di Qualità da essa adottato. Presso i Cantieri di produzione deve essere a disposizione della D.L. un registro in cui siano riportati tutti i controlli di qualità operati dall'impresa con i risultati ottenuti.

La D.L. potrà effettuare in contraddittorio, in ogni momento a suo insindacabile giudizio, in cantiere, alla stesa ed in impianto, prelievi, controlli, misure e verifiche sia sui singoli componenti della miscela che sul prodotto finito, sulle attrezzature di produzione, accessorie e di messa in opera.

Molte delle indicazioni che seguono in questo articolo sono di tipo comportamentale e non eliminano, anche se seguite alla lettera, le responsabilità dell'impresa sui risultati finali del prodotto in opera, che sono o espressamente richiamati nel testo; comunque anche le richieste comportamentali, se disattese, possono generare azioni di correzione da parte della Direzione Lavori.

La non rispondenza dei requisiti meccanici Rt, CTI e di quelli Volumetrici (questi ultimi calcolati con la % di legante di estrazione o, in mancanza, con la % di legante della miscela di progetto, rimanendo però nei range stabiliti agli articoli precedenti) comporta, dopo eventuale ulteriore verifica, la sospensione dei lavori sino alla risoluzione delle anomalie rilevate e/o l'applicazione delle penali.

Variazioni percentuali nella composizione granulometrica, rispetto alla curva di progetto proposta, di ± 5% per l'aggregato grosso e/o± 3% per il contenuto di sabbia CNR B.U. n° 95 del 31.01.1984 (per sabbia si intende il passante al setaccio UNI 2 mm, e/o di± 1,5 per il passante al setaccio UNI 0,075) e/o scostamenti percentuali del contenuto di bitume progettuale superiori a ± 0,25, e/o variazioni della miscela degli inerti, qualora determinano nella miscela finale sia scompensi volumetrici che prestazionali, comportano l'applicazione di penali come al successivo articolo.

Per quanto riguarda il contenuto del bitume, la tolleranza percentuale sopraindicata (± 0,25) che tiene normalmente conto della "incertezza di misura" collegata all'esecuzione della prova di

Riproduzione del documento . Protocollo n. 0029366/2022 del 25/07/2022

estrazione, viene aumentata di un'ulteriore quantità (pari a 0,25) per tenere conto delle perdite di legante che si verificano nei passaggi intermedi prima dell'esecuzione della prova.

L' idoneità finale delle miscele superficiali sono condizionate dall'analisi eseguite mediante test accelerati di resistenza all'attrito radente di tipo "Abrasimetro Rotazionale" od altro sistema ad insindacabile scelta della D.L.

Materiali fresati

Per ogni lavorazione, le percentuali in peso di materiale fresato definito di "integrazione" riferite al totale della miscela degli inerti, devono essere comprese nei limiti riportati nella tavola sinottica.

Per conglomerato bituminoso preesistente fresato, denominato "materiale da integrazione" deve intendersi quello proveniente dalla frantumazione in frantoio di lastre o blocchi di conglomerati demoliti con sistemi tradizionali, oppure dalla fresatura in sito eseguita con idonee macchine (preferibilmente a freddo).

Il conglomerato di recupero deve essere preventivamente qualificato in conformità alla norma UNI EN13108-8. Per l'ottimizzazione della curva granulometrica del fresato e del legante presente e per consentire lavorazioni uniformi, nel caso di utilizzo di materiali provenienti da fresature diverse sia per provenienza che per natura, potrebbe essere necessaria, prima del suo impiego, una ulteriore granulazione; occorre tener presente che tale operazione determina un ulteriore aumento delle parti fini nel materiale.

Il restante materiale deve essere costituito da inerti freschi con i requisiti di accettazione previsti per i conglomerati precedente. Si deve usare materiale fresato di qualsiasi provenienza per impieghi negli strati di base e collegamento; materiali provenienti da strati superficiali (usura, microtappeto, drenante ecc) per lo strato di usura.

I requisiti richiesti dalle prescrizioni progettuali valgono sia per miscele che prevedono l'impiego di materiale da integrazione che per miscele completamente vergini.

Penali

L'applicazione e l'entità delle penali è descritta nell'art. 33.7 delle presenti NTA e riguardano le caratteristiche del prodotto finito quali: durata a fatica, modulo di portanza, aderenza, regolarità, tessitura superficiale ecc.

Riproduzione del documento .
Protocollo n. 0029366/2022 del 25/07/2022

5.16.4)
Conglomerati bituminosi di base, collegamento, usura confezionati con bitume normale medium e hard

Descrizione

I conglomerati sono costituiti da una miscela di inerti naturali freschi, riciclati, artificiali, sintetici (argilla espansa, scorie siderurgiche, loppe ecc.) owero dalla loro combinazione percentuale, impastati a caldo con bitume, in impianti automatizzati a volte dotati di sistemi di riscaldamento indiretto degli inerti provenienti da fresature di pavimentazioni ammalorate, di tipo continuo (Drum Mixer) o discontinuo (sistema a vagliatura), doppio tamburo ecc.

I cumuli delle diverse classi di inerti devono essere nettamente separati tra di loro, in zone prive di ristagni ed acqua e di sostanze argillose.

Il conglomerato per i vari strati (base, collegamento, usura) è posto in opera mediante macchina vibrofinitrice ecostipato con idonei rulli.

Bitume

Si richiamano espressamente le norme di cui agli articoli precedenti

Aggregati

Gli aggregati impiegati dovranno essere qualificati in conformità alla direttiva 89/106/CEE sui prodotti da costruzione.

Ciascuna fornitura dovrà essere accompagnata dalla marcatura CE attestante la conformità all'appendice ZA della norma europea armonizzata UNI EN 13043.

Gli aggregati devono essere costituiti da elementi interi, duri, di forma poliedrica, puliti esenti da polvere e da materiali estranei secondo le norme UNI EN 13043. Gli elementi litoidi non devono mai avere forma appiattita, allungata o lenticolare.

La miscela di inerti è costituita dall'insieme degli aggregati grossi e degli aggregati fini ed eventuali additivi (filler) secondo la definizione delle norme UNI EN 13043, con la possibilità di impiegare inerti di diversa natura.

Nelle miscele potranno essere utilizzati, previa approvazione della D.L., inerti di I categoria.

Viene considerato inerte di I categoria un materiale omogeneo, la cui frazione grossa, ha un valore di levigabilità (norma UNI EN 1097-8) VL (denominato CLA dalla precedente norma CNR140/92) 2: 45, una resistenza alla frantumazione (norma UNI EN 1097-2) LA. < 18 e coefficienti di forma (norma UNI EN 933-4) ed appiattimento (norma UNI EN 933-3) rispettivamente Sl<10 e Fl<10.

L'aggregato grosso e fine deve essere costituito da inerti che potranno essere di provenienza o natura petrografia diversa, purché alle prove di seguito elencate eseguite sui campioni rispondenti alla miscela che si intende formare, dia i risultati richiesti.

I cumuli delle diverse classi di inerti devono essere nettamente separati tra di loro, in zone prive di ristagni ed acqua e di sostanze argillose.

Prima dell'inizio delle lavorazioni l'impresa deve avere stoccato una quantità di materiale necessaria ad assicurare almeno due settimane di lavorazione (considerando 80% della potenzialità produttiva dell'impianto).

Attivanti chimici di adesione

Vedi articoli precedenti.

Posa in opera

La posa in opera dei conglomerati bituminosi verrà effettuata a mezzo di macchine vibrofinitrici in perfetto stato di efficienza e dotate di automatismi di autolivellamento.

Le vibrofinitrici devono lasciare uno strato finito perfettamente sagomato, privo di sgranamenti, fessurazioni ed esente da difetti dovuti a segregazione degli elementi litoidi più grossi.

Nella stesa si deve porre la massima cura alla formazione dei giunti longitudinali preferibilmente ottenuti mediante tempestivo affiancamento di una strisciata alla precedente con l'impiego di due finitrici.

Qualora ciò non sia possibile il bordo della striscia già realizzata deve essere spalmato con emulsione bituminosa cationica al 55% in peso per assicurare la saldatura della striscia successiva.

Se il bordo risulterà danneggiato o arrotondato si deve procedere al taglio verticale con idonea attrezzatura.

I giunti trasversali derivanti dalle interruzioni giornaliere devono essere realizzati sempre previo taglio ed asportazione della parte terminale di azzeramento.

La sovrapposizione dei giunti longitudinali tra i vari strati deve essere programmata e realizzata in maniera che essi risultino fra di loro sfalsati di almeno 10 cm e non cadano mai in corrispondenza delle due fasce della corsia di marcia di circa 1 metro di larghezza, normalmente interessate dalle ruote dei veicoli pesanti, adiacenti alle strisce di segnaletica orizzontale che la delimitano.

Riproduzione del documento . Protocollo n. 0029366/2022 del 25/07/2022

Per garantire la perfetta continuità tra gli strati sovrapposti della pavimentazione deve essere previsto l'impiego di una emulsione bituminosa cationica al 55% uniformemente distribuita, anche sui bordi verticali, in una quantità variabile tra 0,5 e 1,0 kg/m2 in funzione dello stato superficiale della pavimentazione, salvo in quei casi in cui è prevista una diversa mano di attacco sempre dei tipi riportati all'art. precedente.

Il trasporto del conglomerato dall'impianto di confezione al cantiere di stesa deve avvenire mediante mezzi di trasporto di adeguata portata, efficienti e veloci e comunque sempre dotati di telone di copertura per evitare i raffreddamenti superficiali eccessivi e formazione di crostoni.

La temperatura del conglomerato bituminoso all'impianto (in fase di confezionamento) deve essere indicativamente non superiore a 180°C in rapporto al tipo di bitume impiegato {è comunque raccomandabile operare alle condizioni indicate dal produttore del bitume); la temperatura del conglomerato all'atto della stesa, controllata immediatamente dietro la finitrice, deve risultare in ogni momento non inferiore a 140° c.

La stesa dei conglomerati deve essere sospesa quando le condizioni meteorologiche generali possono pregiudicare la perfetta riuscita del lavoro.

La compattazione dei conglomerati deve iniziare appena stesi dalla vibrofinitrice e condotta a termine senza interruzioni.

L'addensamento deve essere realizzato solo con rulli gommati di idoneo peso {almeno 30 kN gomma) e caratteristiche tecnologiche avanzate in modo da assicurare il raggiungimento delle massime densità ottenibili. La finitura del conglomerato dovrà essere realizzata con I' utilizzato un rullo tandem a ruote metalliche del peso massimo di 140 kN, cosi come per le operazioni di finitura dei giunti e riprese.

Per lo strato di base a discrezione della D.L. potranno essere utilizzati rulli con ruote metalliche vibranti e/o combinati. Gli strati eventualmente compromessi {che presentano ad esempio: anomalie di stesa o di compattazione, perdite di materiale, giunti longitudinali o giunti trasversali di ripresa mal eseguiti, aperti o sgranati) devono essere rimossi e ricostruiti a cura e spese dell'Impresa; il verificarsi di tali eventi comporterà comunque l'applicazione di penali come previsto al successivo articolo.

Al termine della compattazione gli strati di base, collegamento e usura devono avere una percentuale assoluta dei vuoti non superiore all' 8%, valutata con i dati del giorno (densità massima della miscela - Gmm), o in mancanza dei dati di controllo di cantiere o nei casi controversi, con il valore di progetto. In caso di contestazione la percentuale dei vuoti verrà determinata secondo la UNI EN 12697-8).

I dati di densità in sito possono essere assunti come prestazionali in carenza di altre misure di portanza.

Si avrà cura inoltre che la compattazione sia condotta con la metodologia più adeguata per ottenere uniforme addensamento in ogni punto ed evitare fessurazioni e scorrimenti nello strato appena steso.

La superficie degli strati deve presentarsi priva di irregolarità ed ondulazioni. Un'asta rettilinea lunga 4 m posta in qualunque direzione sulla superficie fin ita di ciascuno strato deve aderirvi uniformemente; deve essere tollerato uno scostamento di 5 mm. Inoltre l'accettazione della regolarità e delle altre caratteristiche superficiali del piano finito avverrà secondo quanto prescritto nell'articolo successivo.

Per lo strato di base la miscela bituminosa verrà stesa sul piano finito della fondazione dopo che sia stata accertata dalla D.L. la rispondenza di questa ultima ai requisiti di quota, sagoma, densità e portanza.

Prima della stesa del conglomerato bituminoso su strati di fondazione in misto cementato o simili, per garantirne l'ancoraggio deve essere rimossa la sabbia eventualmente non trattenuta dall'emulsione acida al 55% stesa precedentemente a protezione del misto cementato stesso.

Riproduzione del documento . Protocollo n. 0029366/2022 del 25/07/2022

Procedendo la stesa in doppio strato i due strati devono essere sovrapposti nel più breve tempo possibile; tra di essi deve essere eventualmente interposta una mano di attacco di emulsione bituminosa non inferiore a 0,5 Kg/m2.

Prescrizioni progettuali

Percentuale di frantumato nella miscela inerti superiore a 2 mm.

Strato di base	:	minimo 65% di inerte frantumato.
Strato di collegamento	:	100% di inerte frantumato (*), escluso quello proveniente da eventuali integrazioni.
Strato di usura	:	100% di inerte frantumato (**) escluso inerti non naturali.

(*) Per inerte frantumato si intende un inerte che non abbia nessuna faccia arrotondata.
(**) Considerata l'eterogeneità della natura mineralogica di provenienza (silicea, calcarea, ecc.) dei materiali alluvionali, la percentuale di impiego nelle miscele superficiali sarà definita di volta in volta nelle curve di progetto con la Direzione Lavori.

Percentuale di frantumato nella miscela inerti inferiore a 2 mm.

Strato di base	:	minimo 60%
Strato di collegamento	:	minimo 65%
Strato di usura	:	minimo 80%

Le sabbie di frantumazione devono provenire da sabbie naturali, artificiali o sintetiche.

Prova Los Angeles

La perdita in peso alla prova Los Angeles eseguita sulle singole pezzature (UNI EN 1097-2) deve essere:

Strato di base	:	< 25% in peso.
Strato di collegamento	:	< 25% in peso.
Strato di usura	:	< 20% in peso.

Sensibilità al gelo

La sensibilità al gelo eseguita sulle singole pezzature (UNI EN 1367-1), in riferimento alla perdita di massa, deve essere:

Strati di base e di collegamento	:	< 2%.
Strato di usura	:	< 1%.

In riferimento alla perdita di resistenza all'abrasione, il valore deve essere:

Strati di base e di collegamento	:	< 30%.
Strato di usura	:	< 20%.

Sensibilità al gelo

Strati di usura: Valore di levigabilità VL (norma UNI EN 1097-8) e Vlmix. (denominati CLA e CLA mix nelle precedenti NTA)

Deve essere misurato il valore di VL per ogni pezzatura utilizzata, comprese le sabbie (roccia di provenienza) ed il fresato (materiale estratto); il valore di VL misurato sulle singole pezzature, escluse le sabbie, deve essere ≥ 40.

La somma dei trattenuti in peso delle sabbie impiegate, superiore a 2 mm, non deve superare nella curva granulometrica finale il 10% in peso quando le stesse sabbie provengano da rocce aventi un valore di VL≤ 40

Il valore VLmix, degli inerti viene ricavato dagli elementi uguali o superiori a 2 mm per ciascuna pezzatura impiegata.

Calcolo del Vlmix,:

Riproduzione del documento . Protocollo n. 0029366/2022 del 25/07/2022

a) Si misurano le MVA (massa volumetrica apparente) di tutte le pezzature escludendo il passante al 2 mm.

b) La somma delle percentuali di impiego, per la costruzione della curva granulometrica di progetto, di ogni singola pezzatura viene riportata a 100%, in quanto mancanti del passante al 2 mm.

c) Le nuove percentuali di impiego vengono trasformate in percentuali volumetriche utilizzando le MVA (vedi punto a) e riportate anch' esse a 100%;

d) Il valore VLmix viene calcolato dalla somma del prodotto diviso per 100 della percentuale volumetrica di ogni pezzatura (comprese la sabbia) utilizzata per il relativo valore di VL.

Coefficiente di imbibizione

Il Coefficiente di imbibizione (CNR fascicolo IV/1953) eseguito sulle singole pezzature:

Strato di base e di collegamento : < 0.015.

Strato di usura: da definire in fase di progetto in funzione della natura degli inerti utilizzati.

Coefficiente di forma

I coefficienti di forma "SI" (UNI EN 933-4) e di appiattimento "FI" (UNI EN 933-3) dovranno essere per tutti gli strati minori o uguale al 10%.

Equivalente in sabbia

L'equivalente in sabbia determinato sulle singole pezzature fini, deve essere per tutti gli strati >lml70% {UNI EN 933- 8).

Spogliamento in acqua

Per lo strato di usura lo spogliamento in acqua a 40 ·e (con dopes di adesione) deve essere 0% (CNR 138/92). In casi particolari, cioè in presenza di inerti ad elevata acidità, la Committente si riserva sistemi di indagine più approfonditi.

Additivi

Gli additivi (filler) provenienti dalla macinazione di rocce preferibilmente calcaree o costituiti da cemento, calce idrata, calce idraulica, polvere di asfalto, ceneri volanti, rocce sintetiche o artificiali, devono soddisfare i seguenti requisiti:

Argilla espansa - Resistenza allo schiacciamento

Argilla espansa di tipo resistente, pezzatura 3/11: > 2,7 MPa (UNI EN 13055-2).

Miscele

Le miscele dei conglomerati devono avere una composizione granulometrica compresa nei fusi di seguito elencati e una percentuale di bitume riferita al peso totale degli inerti, compresa tra i sotto indicati intervalli per i diversi tipi di conglomerato.

Composizioni granulometriche indicative (fusi da usare come limiti nelle curve di progetto).

Riproduzione del documento . Protocollo n. 0029366/2022 del 25/07/2022

Serie e setacci UNI EN 933-1	Passante totale % in peso			
	STRATO DI BASE	STRATO DI COLLEGAMENTO	STRATO DI USURA TIPO "A"	STRATO DI USURA TIPO "B"
31,5	100	100	100	100
20	73 – 94	85 - 98	100	100
14	51 – 76	70 - 87	94 - 100	100
10	40 – 64	58 - 78	77 - 94	81 - 94
6.3	31 – 55	46 - 66	57 - 76	57 - 76
2	19 – 38	25 - 38	25 - 38	25 - 38
0,5	8 – 21	11 - 21	12 - 22	12 - 22
0,25	5 – 16	7 - 17	9 - 17	9 - 17
0,063	4 – 8	4 - 8	6 - 10	6 - 10

Quantità di bitume

La percentuale di bitume in peso riferita al peso degli aggregati deve essere compresa nei seguenti intervalli, a seconda del tipo di legante usato:

Strato di Base normale : 4% - 5,5% del tipo descritto nell'art. 33.1.1., tab. 1
Strato di Base Medium : 4% - 5,5% del tipo descritto nell'art. 33.1.3., tab. 3.
Strato di Base Hard : 4% - 5,5% del tipo descritto nell'art. 33.1.4., tab. 4.

Strato di Collegamento normale : 4,5% - 6,0% del tipo descritto nell'art. 33.1.1., tab. 1
Strato di Collegamento Medium : 4,5% - 6,0% del tipo descritto nell'art. 33.1.3., tab. 3.
Strato di Collegamento Hard : 4,5% - 6,0% del tipo descritto nell'art. 33.1.4., tab. 4.

Strato di Usura normale : 5,0% - 6,5% del tipo descritto nell'art. 33.1.1., tab. 1
Strato di Usura Medium : 5,0% - 6,5% del tipo descritto nell'art. 33.1.3., tab. 3.
Strato di Usura Hard : 5,0% - 6,5% del tipo descritto nell'art. 33.1.4., tab. 4.

Prove volumetriche e meccaniche

I conglomerati bituminosi devono possedere elevata resistenza meccanica elastoviscoplastica, cioè capacità di sopportare senza deformazioni permanenti le sollecitazioni trasmesse dalle ruote dei veicoli ed elevatissima resistenza a fatica, intesa come capacità di sopportare il numero più alto possibile di ripetizioni di carico senza fessurarsi o disgregarsi.

La miscela di Progetto deve essere analizzata mediante l'apparecchiatura "Pressa Giratoria" (UNI EN 12697- 31/2004).

Gli impianti di confezionamento dovranno dotarsi della apparecchiatura suddetta a sostituzione di quella Marshall.

Pressa giratoria – Condizioni di prova

Angolo di rotazione : 1.25° ± 0.02°
Velocità di rotazione : 30 rotazioni al minuto
Pressione verticale ,KPa : 600
Dimensioni provino, mm : 150 per strato di base
Dimensioni provino, mm : 100 per strato di collegamento ed usura

Requisiti di idoneità

Pressa giratoria - vuoti

Riproduzione del documento . Protocollo n. 0029366/2022 del 25/07/2022

BASE NORMALE		BASE MEDIUM		BASE HARD	
a 10 rotazioni: % vuoti	12÷15	a 10 rotazioni: % vuoti	12÷15	a 10 rotazioni: % vuoti	12÷15
a 100 rotazioni: % vuoti (*)	3 ÷ 5	a 110 rotazioni: % vuoti (*)	3 ÷ 5	a 120 rotazioni: % vuoti (*)	3 ÷ 5
a 180 rotazioni: % vuoti	≥ 2	a 180 rotazioni: % vuoti	≥ 2	a 200 rotazioni: % vuoti	≥ 2
COLLEGAMENTO NORMALE		COLLEGAMENTO MEDIUM		COLLEGAMENTO HARD	
a 10 rotazioni: % vuoti	12÷15	a 10 rotazioni: % vuoti	12÷15	a 10 rotazioni: % vuoti	12÷15
a 100 rotazioni: % vuoti	3 ÷ 5 (*)	a 110 rotazioni: % vuoti	3 ÷ 5 (*)	a 120 rotazioni: % vuoti	3 ÷ 5 (*)
a 180 rotazioni: % vuoti	≥ 2	a 190 rotazioni: % vuoti	≥ 2	a 200 rotazioni: % vuoti	≥ 2
USURA NORMALE		USURA MEDIUM		USURA HARD	
a 10 rotazioni: % vuoti	12÷15	a 10 rotazioni: % vuoti	12÷15	a 10 rotazioni: % vuoti	12÷15
a 130 rotazioni: % vuoti (*)	3 ÷ 5	a 140 rotazioni: % vuoti	3 ÷ 5 (*)	a 150 rotazioni: % vuoti (*)	3 ÷ 5
a 220 rotazioni: % vuoti	≥ 2	a 230 rotazioni: % vuoti	≥ 2	a 240 rotazioni: % vuoti	≥ 2

Resistenza a trazione indiretta

I provini derivanti dalla miscela ottimale (Dg) compattati mediante l'apparecchiatura "Pressa giratoria" devono essere sottoposti a prova di rottura diametrale a 25°C (UNI EN 12697-23).

I requisiti di idoneità richiesti dalla prova devono essere i seguenti:

Inerti	BASE NORMALE		BASE MEDIUM/HARD	
	Rt N/mm²	CTI N/mm²	Rt N/mm²	CTI N/mm²
Vergini	0,50 - 0,80	≥ 40	0,90 - 1,55	≥ 80
Vergini+ fresato	0,75 - 1,35	≥ 70	0,95 – 1,55	≥ 80
	COLLEGAMENTO NORMALE		COLLEGAMENTO MEDIUM/HARD	
Vergini	0,50 - 0,80	≥ 40	0,90 - 1,55	≥ 80
Vergini+ fresato	0,75 - 1,35	≥ 70	0,95 - 1,55	≥ 80
	USURA NORMALE		USURA MEDIUM/HARD	
Vergini	0,60 - 0,90	≥ 45	0,90 - 1,55	≥ 80
Vergini+ fresato	0,75 - 1,35	≥ 70	0,95 – 1,55	≥ 80

Prova Marshall

I provini devono essere confezionati con materiale prelevato presso l'impianto di produzione e costipato, senza alcun ulteriore riscaldamento, alla temperatura prescritta dalla norma UNI EN 12697-34/2004.

Alla stesa deve essere rilevata la temperatura di compattazione della miscela e se questa dovesse risultare inferiore ad una temperatura minima (correlata alla tipologia di bitume utilizzata) la Direzione Lavori, in presenza dell'Appaltatore, deve impedire l'impiego di tale materiale sulla tratta già posta in opera nelle stesse condizioni sopra menzionate.

Riproduzione del documento . Protocollo n. 0029366/2022 del 25/07/2022

Devono inoltre essere eseguite prove atte al rilevamento del grado di addensamento raggiunto dalla pavimentazione.

Per l'applicazione delle penali si rimanda a quanto prescritto negli articoli seguenti.

I valori della stabilità Marshall (UNI EN 12697-34/2004), eseguita a 60°C su provini costipati alla temperatura prescritta dalla Norma UNI EN 12697-34/2004 con 75 colpi di maglio per faccia, il Modulo di Rigidezza Marshall, e la percentuale dei Vuoti in volume (UNI EN 12697-8/2003) dovranno risultare:

	BASE NORMALE	BASE MEDIUM	BASE HARD
Stabilità Marshall (daN)	≥ 900	≥ 1100	≥ 1100
Modulo di Rigidezza (daN/mm)	≥ 250	300 - 500	300 - 500
Vuoti residui in volume (%)	3 - 5	3 - 5	3 - 5

	COLLEGAMENTO	COLLEGAMENTO	COLLEGAMENTO

	NORMALE	MEDIUM	HARD
Stabilità Marshall (daN)	≥ 1000	≥ 1100	≥ 1100
Modulo di Rigidezza (daN/mm)	≥ 250	300 - 500	300 - 500
Vuoti residui in volume (%)	3 - 5	3 - 5	3 - 5

	USURA NORMALE	USURA MEDIUM	USURA HARD
Stabilità Marshall (daN)	≥ 1100	≥ 1200	≥ 1200
Modulo di Rigidezza (daN/mm)	≥ 250	300 - 500	300 - 500
Vuoti residui in volume (%)	3 - 5	3 - 5	3 - 5

Resistenza a trazione indiretta

I provini derivanti dalla miscela ottimale compattati mediante il sistema Marshall devono essere sottoposti a prova di rottura diametrale alle temperature di 10, 25 e 40 °C (UNI EN 12697-23/2006). I requisiti di idoneità richiesti dalla prova devono essere i seguenti:

Riproduzione del documento . Protocollo n. 0029366/2022 del 25/07/2022

T °C	BASE NORMALE		BASE MEDIUM		BASE HARD	
	Rt N/mm²	CTI N/mm²	Rt N/mm²	CTI N/mm²	Rt N/mm²	CTI N/mm²
10	1,30 - 2,20	≥ 140	1,40 - 2,30	≥ 160	1,50 - 2,40	≥ 160
25	0,40 - 1,10	≥ 60	0,50 - 1,20	≥ 70	0,60 - 1,30	≥ 80
40	0,20 - 0,60	≥ 35	0,20 - 0,70	≥ 35	0,30 - 0,80	≥ 40
	COLLEGAMENTO NORMALE		COLLEGAMENTO MEDIUM		COLLEGAMENTO HARD	
	Rt N/mm²	CTI N/mm²	Rt N/mm²	CTI N/mm²	Rt N/mm²	CTI N/mm²
10	1,40 - 2,30	≥ 150	1,50 - 2,40	≥ 160	1,60 - 2,50	≥ 160
25	0,50 - 1,10	≥ 70	0,60 - 1,20	≥ 80	0,70 - 1,30	≥ 80
40	0,25 - 0,70	≥ 40	0,25 - 0,80	≥ 45	0,30 - 0,90	≥ 45
	USURA NORMALE		USURA MEDIUM		USURA HARD	
	Rt N/mm²	CTI N/mm²	Rt N/mm²	CTI N/mm²	Rt N/mm²	CTI N/mm²
10	1,50 - 2,70	≥ 160	1,50 - 2,80	≥ 160	1,60 - 2,90	≥ 160
25	0,70 - 1,20	≥ 80	0,70 - 1,30	≥ 80	0,80 - 1,40	≥ 80
40	0,30 - 0,8	≥ 45	0,30 - 0,90	≥ 50	0,40 - 1,00	≥ 50

Modulo complesso (E)

Sulla miscela definita, a tre temperature 0°C, 10°C e 20°C ed alle frequenze di 10, l5 e 30 Hz, con idonei sistemi dinamici, deve essere misurato il modulo complesso E* in Mpa del conglomerato (UNI EN 12697-26).

La determinazione dei moduli complessi avrà la funzione di fornire elementi numerici al progettista dell'intervento, ed un riferimento al controllo non distruttivo in sito.

- ***Miscele di usura con impiego di argilla espansa***

Le miscele di usura confezionate con inerti di argilla espansa, conferiscono alla superficie stradale incrementi di caratteristiche di aderenza rispetto alle miscele con soli inerti naturali, ed una certa media fono-assorbenza.

Aggregati

Valgono le stesse prescrizioni indicate in precendenza e per i conglomerati tradizionali con l'aggiunta dei seguenti requisiti per le argille:

- argilla espansa di tipo "resistente" pezzatura: 3/11 mm;
- resistenza del granulo allo schiacciamento >1112,7 MPa (UNI EN 13055-2).;
- valore di levigabilità VL. (UNI EN 1097-8) ≥ 65.

L'argilla espansa, in cantiere, deve essere convenientemente protetta dalla pioggia con teli di plastica o ammannita al coperto.

Confezione delle miscele

La miscela degli aggregati deve avere una composizione granulometrica compresa nel seguente fuso:

UNI EN 933-1	Passante totale in peso %
Setaccio 14	100
" 10	82-93
" 6,3	57-77
" 4	39-59
" 2	25-38
" 0,5	12-22
" 0,125	7-13
" 0,063	6-10

Riproduzione del documento . Protocollo n. 0029366/2022 del 25/07/2022

Il tenore di bitume, di tipo Normale, Medium o Hard, del tipo "A" riferito al peso totale degli aggregati deve essere compreso tra il 5,S% ed il 7,0%; la percentuale di argilla espansa deve essere compresa tra il 10% ed il 15% in peso.

Dalla granulometria eseguita sulla pezzatura 3/llmm. la percentuale di trattenuto al setaccio UNI da 8 mm deve essere inferiore od uguale al 10% in peso; inoltre la percentuale di passante al setaccio UNI con apertura 2 mm deve essere inferiore od uguale al 10% in peso.

L' utilizzazione di percentuali maggiori o minori di argilla espansa, con diverse caratteristiche meccaniche, di composizione e/o granulometriche per impieghi non specificati dalle presenti N.T.A., devono essere definite di volta in volta in fase di studio e di progetto con la D.L.

Requisiti di accettazione

Il conglomerato così composto deve rispondere agli stessi requisiti richiesti per le miscele di Usura senza argilla, confezionate con bitume di tipo Normale, Medium o Hard.

Posa in opera delle miscele

Valgono le stesse prescrizioni indicate per i conglomerati tradizionali.

Inoltre la capacità fonoassorbente deve essere, in termini di assorbimento a, pari almeno a 0,2 alle frequenze di campionamento di 600 Hz e 0,3 alle frequenze di campionamento di 800 e 1000 Hz. Le misure andranno effettuate con apparecchiatura Rl.MA. o similari.

5.16.5)
Conglomerato bituminoso per strati di usura

Sono i conglomerati bituminosi speciali, denominati C.D.F. (Conglomerati Drenanti Fonoassorbenti), caratterizzati da elevata percentuale di vuoti intercomunicanti, che assicurano un passaggio facilitato alle acque di pioggia ed un fonoassorbimento per risonanza delle onde sonore generate sulla strada, selettivo delle frequenze a seconda delle dimensioni volumetriche delle cavità presenti. Se usati sulla superficie dalla pavimentazione, influiscono sull'intensità del rumore emesso dal rotolamento dei pneumatici, oltre all'assorbimento dello stesso, come detto in precedenza.

Sono anche usati per la funzione di trattenimento, temporaneo o permanente, delle sostanze inquinanti, polveri o particolati, emessi dai veicoli e trascinati dalle acque di pioggia. Di norma vengono realizzati con materiali vergini, naturali o sintetici, salvo specifica indicazione.

Il conglomerato bituminoso per usura drenante fonoassorbente è costituito da una miscela di pietrischetti frantumati, sabbie ed eventuale additivo impastato a caldo con legante bituminoso modificato.

Questo conglomerato dovrà essere impiegato prevalentemente con le seguenti finalità:

- favorire l'aderenza in caso di pioggia eliminando il velo d'acqua superficiale soprattutto nelle zone con ridotta pendenza di smaltimento (zone di transizione rettifilo- clotoide, rettifilo-curva);
- abbattimento del rumore di rotolamento (elevata fonoassorbenza).

- ***Prescrizioni generali***

Vedi articolo "conglomerati bituminosi a caldo".

Penali

L'applicazione e l'entità delle penali è descritta nell'art. 33.7 delle presenti NTA riguardano le caratteristiche del prodotto finito misurate con mezzi ad alto rendimento, aderenza, regolarità, tessitura superficiale, capacità drenante, emissione sonora (sperimentale), fonoassorbenza e prove volumetriche.

Riproduzione del documento . Protocollo n. 0029366/2022 del 25/07/2022

- ***Miscele di Usura drenante, Usura drenante strutturale***

Descrizione

I conglomerati sono costituiti da una miscela di inerti naturali freschi, artificiali, sintetici (argilla espansa, scorie, loppe ecc.), in diverse combinazioni percentuali, impastati a caldo con bitume tipo "Hard", in impianti automatizzati, di tipo continuo (Drum Mixer) o discontinuo (sistema a vagliatura) ecc .. I conglomerati sono posti in opera mediante macchina vibrofinitrice e costipato a caldo. Caratteristiche prestazionali dei porosi : le miscele drenanti si suddividono nei seguenti tipi in base al loro comportamento relativamente al rumore ed allo smaltimento delle acque meteoriche.

Miscele	Tipologia Mono strato Bistrato	Spessori (cm)	Drenabilità	
			Alta	Bassa
Usura Drenante	X	4-5	X	
Usura Drenante strutturale	X	4-5	X	

Bitume

Si richiamano espressamente le norme di cui all'art. 33.1.4. e tab. 4.

Attivanti chimici di adesione

Vedi articoli precedenti

Materiali inerti

Gli aggregati impiegati dovranno essere qualificati in conformità alla direttiva 89/106/CEE sui prodotti da costruzione.

Ciascuna fornitura dovrà essere accompagnata dalla marcatura CE attestante la conformità all'appendice ZA della norma europea armonizzata UNI EN 13043.

Gli aggregati devono essere costituiti da elementi interi, duri, di forma poliedrica, puliti esenti da polvere e da materiali estranei secondo le norme UNI EN 13043. Gli elementi litoidi non devono mai avere forma appiattita, allungata o lenticolare.

La miscela di inerti è costituita dall'insieme degli aggregati grossi e degli aggregati fini ed eventuali addittivi (filler) secondo la definizione delle norme UNI EN 13043, con la possibilità di impiegare inerti di diversa natura.

Nelle miscele potranno essere utilizzati, previa approvazione della D.L., inerti di I categoria.

Viene considerato inerte di I categoria un materiale omogeneo, la cui frazione grossa, ha un valore di levigabilità (norma UNI 1097-8) VL (denominato CLA dalla precedente norma CNR140/92) ≥ 45, una resistenza alla frantumazione (norma UNI EN 1097-2) LA. < 18 e coefficienti di forma (norma UNI EN 933-4) ed appiattimento (norma UNI EN 933-3) rispettivamente SI<10 e FI<10.

L'aggregato grosso e fine deve essere costituito da inerti che potranno essere di provenienza o natura petrografia diversa, purché alle prove di seguito elencate eseguite sui campioni rispondenti alla miscela che si intende formare, dia i risultati richiesti.

I cumuli delle diverse classi di inerti devono essere nettamente separati tra di loro, in zone prive di ristagni ed acqua e di sostanze argillose.

Posa in opera

La posa in opera dei conglomerati bituminosi verrà effettuata a mezzo di macchine vibro-finitrici in perfetto stato di efficienza e dotate di automatismi di autolivellamento.

Riproduzione del documento . Protocollo n. 0029366/2022 del 25/07/2022

Le vibro-finitrici devono lasciare uno strato finito perfettamente sagomato, privo di sgranamenti, fessurazioni ed esente da difetti dovuti a segregazione degli elementi litoidi più grossi.

Nella stesa si deve porre la massima cura alla formazione dei giunti trasversali e longit udinali, questi ultimi preferibilmente ottenuti mediante tempestivo affiancamento di una strisciata alla precedente con l'impiego di due finitrici.

I giunti trasversali derivanti dalle interruzioni devono essere realizzati sempre previo taglio ed asportazione della parte terminale di azzeramento.

La sovrapposizione dei giunti longitudinali tra i vari strati deve essere programmata e realizzata in maniera che essi risultino fra di loro sfalsati di almeno 10 cm e non cadano mai in corrispondenza delle due fasce della corsia di marcia normalmente interessata dalle ruote dei veicoli pesanti.

Per garantire la perfetta continuità e la impermeabilizzazione del piano di posa delle miscele, deve essere previsto l'impiego di una quantità variabile tra 0,8 kg/m2 e 1,5 kg/m2 di mano di attacco costituita da bitume di tipo "Hard"

Il trasporto del conglomerato dall'impianto di confezione al cantiere di stesa deve awenire mediante mezzi di trasporto di adeguata portata, efficienti, veloci e comunque sempre dotati di telone di copertura per evitare raffreddamenti superficiali eccessivi e formazione di crostoni.

La temperatura del conglomerato bituminoso all'impianto (in fase di confezionamento) deve essere indicativamente non superiore a 180° C in rapporto al tipo di bitume impiegato (è comunque raccomandabile operare alle condizioni indicate dal produttore del bitume); la temperatura del conglomerato all'atto della stesa, controllata immediatamente dietro la finitrice, deve risultare in ogni momento non inferiore a 140° C.

La stesa dei conglomerati deve essere sospesa quando le condizioni meteorologiche generali possono pregiudicare la perfetta riuscita del lavoro e comunque quando la temperatura della superficie stradale (misurata in una zona vicina ma non interessata dai lavori) sia inferiore a 10° C

La compattazione dei conglomerati deve iniziare appena stesi dalla vibrofinitrice e condotta a termine senza interruzioni.

L'addensamento deve essere realizzato solo con rulli metallici con massa non superiore a 140 kN e caratteristiche tecnologiche avanzate in modo da assicurare il raggiungimento delle massime densità ottenibili. Potrà essere utilizzato un rullo tandem a ruote metalliche del peso massimo di 100 kN per le operazioni di finitura dei giunti e riprese.

Gli strati eventualmente compromessi (che presentano ad esempio: anomalie di stesa o di compattazione, perdite di materiale, giunti longitudinali o giunti trasversali di ripresa mal eseguiti, aperti o sgranati) devono essere rimossi e ricostruiti a cura e spese dell'Impresa; il verificarsi di tali eventi comporterà comunque l'applicazione di penali come previsto al successivo articolo.

Al termine della compattazione lo strato deve avere una percentuale assoluta dei vuoti compresa tra il 20% e 25% valutata con i dati del giorno ((densità massima della miscela - Gmm), o in mancanza dei dati di controllo di cantiere o nei casi controversi, con il valore di progetto. In caso di contestazione la percentuale dei vuoti verrà determinata secondo la UNI EN 12697-8).

O in mancanza dei dati di controllo di cantiere o nei casi controversi, con il valore di progetto.

Si avrà cura inoltre che la compattazione sia condotta con la metodologia più adeguata per ottenere uniforme addensamento in ogni punto ed evitare fessurazioni e scorrimenti nello strato appena steso.

La superficie degli strati deve presentarsi priva di irregolarità ed ondulazioni. Inoltre l'accettazione della regolarità e delle altre caratteristiche superficiali del piano finito avverrà secondo quanto prescritto

- ***Prescrizioni progettuali***

Riproduzione del documento . Protocollo n. 0029366/2022 del 25/07/2022

Percentuale di frantumato nella miscela inerti superiori a 2 mm.

Per le miscele : 100% di inerte frantumato(*).

(*) Per inerte frantumato si intende un inerte che non abbia nessuna faccia arrotondata.

Considerata l'eterogeneità della natura mineralogica di provenienza (silicea, calcarea, ecc.) dei materiali alluvionali, la percentuale di impiego nelle miscele superficiali sarà concordata di volta in volta con la Direzione Lavori

Percentuale di frantumato nella miscela inerti inferiori a 2 mm.

Per le miscele: 100% di inerte frantumato(*).

(*) Per inerte frantumato si intende un inerte che non abbia nessuna faccia arrotondata.

Prova Los Angeles

La perdita in peso alla prova Los Angeles eseguita sulle singole pezzature (UNI EN 1097-2) deve essere s 18% in peso.

Sensibilità al gelo

La sensibilità al gelo eseguita sulle singole pezzature (UNI EN 1367-1), in riferimento alla perdita di massa, deve essere < 1%.

In riferimento alla perdita di resistenza all'abrasione, il valore deve essere< 20%.

Valore di levigabilità VL (norma UNI EN 1097-8) e Vlmix

Il valore di VL, misurato per ogni pezzatura utilizzata {UNI EN 1097-8), con esclusione delle sabbie, deve risultare < 40 (prescrizione minima sul materiale).

Il valore del VL medio di riferimento, denominato Vlmix, calcolato come di seguito specificato, della miscela inerti < 5 mm deve essere ≥ 46 (prestazione sulla miscela degli inerti)

Il valore Vlmix degli inerti viene ricavato dagli elementi uguali o superiori a 5 mm per ciascuna pezzatura impiegata ad esclusione delle sabbie.

Calcolo del valore Vlmix :

a) Si misurano le MVA (massa volumica apparente) di tutte le pezzature, ad esclusione delle sabbie.

b) La somma delle percentuali di impiego, per la costruzione della curva granulometrica di progetto, di ogni singola pezzatura viene riportata a 100%, in quanto mancanti del passante al 5 mm.

c) Le nuove percentuali di impiego vengono trasformate in percentuali volumetriche utilizzando le MVA (vedi punto a) e riportate anch'esse a 100%;

d) Il valore VLmix viene calcolato dalla somma del prodotto diviso per 100 della percentuale volumetrica di ogni pezzatura (comprese la sabbia) utilizzata per il relativo valore di VL.

Coefficiente di imbibizione

Il Coefficiente di imbibizione (CNR fascicolo IV/1953) eseguito sulle singole pezzature deve essere ≤ 0,015% in peso.

Coefficiente di forma

I coefficienti di forma "SI" {UNI EN 933-4) e di appiattimento "FI" (UNI EN 933-3) dovranno essere per tutti gli strati minori o uguale al 10%.

Equivalente in sabbia

Riproduzione del documento . Protocollo n. 0029366/2022 del 25/07/2022

L'equivalente in sabbia determinato sulle singole pezzature fini, deve essere per tutti gli strati >lml70 % (UNI EN 933- 8).

Spogliamento in acqua

Per lo strato di usura lo spogliamento in acqua a 40 •e (con eventuale dopes di adesione) deve essere 0% (CNR 138/92). In casi particolari, cioè in presenza di inerti ad elevata acidià, la D.l. si riserva sistemi di indagine più approfonditi.

Additivi

Gli additivi (filler) provenienti dalla macinazione di rocce preferibilmente calcaree o costituiti da cemento, calce idrata, calce idraulica, polvere di asfalto, ceneri volanti, rocce sintetiche o artificiali, devono soddisfare i seguenti requisiti:

Il potere rigidificante con un rapporto filler/bitume pari a 1,5 il l'iPA deve essere> 5°C (UNI EN 13179-1).

- alla prova granulometrica i passanti in peso devono soddisfare i seguenti limiti minimi:
  - Setaccio UNI 0,40 - Passante in peso per via umida 100%
  - Setaccio UNI 0,18 - Passante in peso per via umida 90%
  - Setaccio UNI 0,075 - Passante in peso per via umida 80%.
  - Della quantità di additivo minerale passante per via umida al setaccio 0,075 mm più del 50% deve passare allo stesso setaccio anche a secco
- L'indice di plasticità deve risultare non plastico (NP) (UNI CEN ISO/TS 17982-12).

- ***Miscele***

Le miscele devono avere una composizione granulometrica compresa nei fusi di seguito elencati e una percentuale di bitume riferita al peso totale degli inerti, compresa tra i sottoindicati intervalli per i diversi tipi di conglomerato.

Composizioni granulometriche indicative (fusi da usare come limiti nelle curve di progetto).

Serie setacci UNI EN 933-1	Drenante	Drenante strutturale
20	100	100
14	88 - 100	85 - 94
10	37 - 60	38 - 53
6,3	5 - 19	13 - 26
2	4 - 10	8 – 15
0,5	4 - 8	6 - 12
0,25	4 - 8	6 – 10
0,063	4 - 8	4 - 8
Spessore (cm)	4-5	4-5

Bitume

La percentuale di bitume in peso riferita al peso degli aggregati, del tipo descritto nell'articolo precedente, tab. 4, deve essere compresa nei seguenti intervalli:

Strato di Drenante- Drenante strutturale : 5,0% - 6,0%.

Nel caso di impiego di inerti particolarmente porosi la percentuale massima di bitume può essere incrementata.

Riproduzione del documento . Protocollo n. 0029366/2022 del 25/07/2022

Fibre (minerali o miste)

Mediante idonee apparecchiature la miscela deve essere additivata con fibre di natura minerale (vetro) o miste (vetro + agglomerante) in percentuale compresa tra 0,3% e 0,5% in peso di fibra riferito agli inerti.

Requisiti di idoneità

Prove volumetriche e meccaniche

La miscela di Progetto deve essere analizzata mediante l'apparecchiatura "Pressa Giratoria" (UNI EN 12697- 31/2004).

Gli impianti di confezionamento dovranno dotarsi gradatamente della apparecchiatura suddetta a sostituzione di quella Marshall. Per tutte le miscele la Massa Volumica Apparente (peso di volume) viene misurata geometricamente.

Pressa giratoria

CONDIZIONI DI PROVA

Angolo di rotazione	: 1.25° ± 0.02°
Velocità di rotazione	: 30 rotazioni al minuto
Pressione verticale ,KPa	: 600
Dimensioni provino, mm	: 100

DRENANTE	DRENANTE STRUTTURALE
10 rotaz: % vuoti ≥ 28	10 rotaz: % vuoti ≥ 25
50 rotaz: % vuoti ≥ 23 (*)	50 rotaz: % vuoti ≥ 20 (*)
130 rotaz: % vuoti ≥ 20	130 rotaz: % vuoti ≥ 18

Resistenza a trazione indiretta

I provini derivanti dalla miscela ottimale, compattati mediante l'apparecchiatura "Pressa Giratoria", devono essere sottoposti a prova di rottura diametrale a 25 °C (UNI EN 12697-23/2006):

I requisiti di idoneità richiesti dalla prova devono essere i seguenti:

Miscele	Rt N/mm2	CTI N/mm2
Drenante	0,38 - 0,56	> 20
Drenante strutturale	0,40 – 0,60	> 22

Prova Marshall

I provini devono essere confezionati con materiale prelevato presso l'impianto di produzione e costipato senza alcun ulteriore riscaldamento alla temperatura prescritta della norma UNI EN 12697-34/2004.

Alla stesa deve essere rilevata la temperatura di compattazione della miscela e se questa dovesse risultare inferiore a quanto previsto dalle NTA, sulla tratta interessata, devono essere eseguite prove atte al rilevamento del grado di addensamento raggiunto dalla pavimentazione.

Per l'applicazione delle penali si rimanda a quanto prescritto dall'articolo precedente

Riproduzione del documento . Protocollo n. 0029366/2022 del 25/07/2022

I valore della stabilità Marshall (UNI EN 12697-34/2004) eseguita a 60° C su provini costipati alla temperatura prescritta dalla Norma UNI EN 12697-34/2004 con 50 colpi di maglio per faccia, il Modulo di Rigidezza Marshall e la percentuale dei vuoti in volume (UNI EN 12697-8/2003) deve risultare:

	Drenante, e Drenante Strutturale
Stabilità Marshall daN	≥ 400
Modulo di Rigidezza daN/mm	≥ 150
Vuoti residui in volume %	≥ 23

Resistenza a trazione indiretta

I provini derivanti dalla miscela ottimale compattati mediante il sistema Marshall devono essere sottoposti a prova di rottura diametrale (UNI EN 12697-23)) alle temperature di 10, 25 e 40 °C.

I requisiti di idoneità richiesti dalla prova devono essere i seguenti:

T °C	Drenante, Drenante strutturale	
	Rt N/mm²	CTI N/mm²
10	0,70 ÷ 1,00	≥ 70
25	0,25 ÷ 0,40	≥ 30
40	0,1 ÷ 0,2	≥ 15

Capacità drenante

La capacità drenante media eseguita in sito è misurata con permeabilimetro a colonna d'acqua o con permeabilimetro installato su mezzo ad alto rendimento, entro 14 gg dall'apertura al traffico.

I requisiti di idoneità richiesti dalla prova devono essere i seguenti:

Miscele	Capacità drenante (litri/min.)
Drenante	≥ 20÷ 30
Drenante strutturale	≥ 15÷ 30

I valori del permeabilimetro verranno riportati a quelli del misuratore a colonna, in modo da individuare le quantità equivalenti.

Modalità per la determinazione della capacità drenante su strati superficiali di pavimentazione

Questa procedura descrive le modalità, il campo di applicazione, lo scopo, del sistema di misura della permeabilità di strati superficiali di pavimentazione.

la metodologia consiste nel misurare la capacità di smaltimento d'acqua di una pavimentazione mediante l'utilizzo di un contenitore cilindrico con dimensioni e forma definite, che viene posto sulla pavimentazione in esame e riempito con acqua.

Il tempo necessario per lo svuotamento di un dato volume d'acqua contenuta dal recipiente permette di misurare la permeabilità della pavimentazione.

Riproduzione del documento . Protocollo n. 0029366/2022 del 25/07/2022

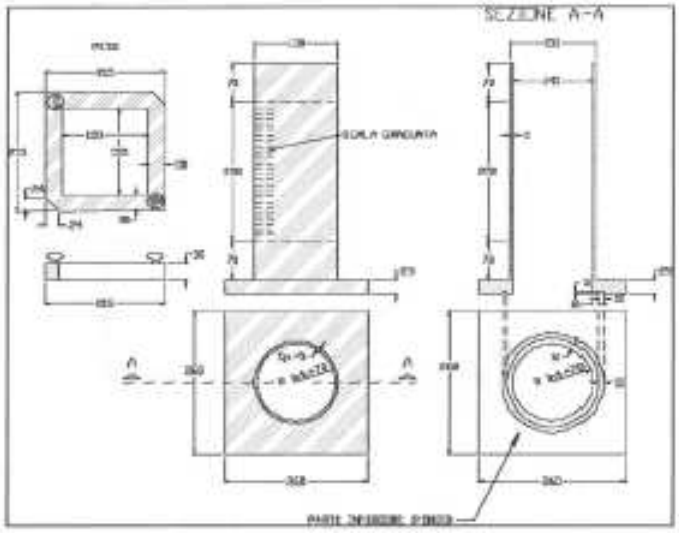

Descrizione e modalità di esecuzione della prova

Si pone il permeabilimetro vuoto sulla pavimentazione in esame tracciando con un gesso cerato il bordo esterno ed il cerchio interno del permeabilimetro che rappresenta l'area di prova.

Tolto il permeabilimetro dall'area tracciata, esclusa quella di prova, si spalma accuratamente il silicone, sigillando i fori superficiali della pavimentazione; inoltre sul fondo dello strumento, nella parte solcata intorno al foro cilindrico, va applicato un filo di silicone, facendo attenzione che sia superiore alla profondità del solco di circa 2 mm.

Si pone lo strumento sulla pavimentazione, facendolo coincidere con i segni precedentemente effettuati, per evitare qualsiasi riduzione dell'area di prova; si applica un peso (non minore di 5000 g) per migliorare l'aderenza al suolo dello strumento.

Subito dopo, per eliminare l'aria contenuta nel conglomerato e per renderne uniforme la temperatura nell'area di prova, si effettua un primo riempimento del permeabilimetro; non appena il livello dell'acqua arriva allo zero della scala graduata (livello inferiore), si riempie nuovamente il permeabilimetro fino al bordo superiore, facendo in modo di far tracimare una certa quantità di acqua.

Non appena il livello dell'acqua arriva alla soglia superiore della scala graduata (altezza di 250 mm), si fa partire la rilevazione dell'intervallo di tempo che termina quando il livello d'acqua e sceso fino allo zero di gradazione.

Il rapporto tra la quantità d'acqua (in dm3 nota) e l'intervallo di tempo trascorso (in minuti) rappresenta la capacità drenante espressa in dm3/min.

Il valore singolo è ricavato dalla esecuzione di due prove distanti 1 metro (mediandone i due valori).

Risultati delle prove

Il valore di permeabilità - capacità drenante viene espresso in lt/min come valore medio (M) delle due prove effettuate nel punto della pavimentazione in esame, M + 20%M rappresenta l'intervallo di capacità drenante entro cui devono cadere le due prove per poter essere ritenute valide.

Caratteristiche di fono-assorbenza

La fono-assorbenza deve essere misurata in sito mediante metodo dell'impulso riflesso eseguito con il veicolo RIMA, dopo il 15° giorno della stesa delle miscele, i valori dei coefficienti di fono-assorbenza devono essere quelli riportati in tabella, per almeno 5 delle 8 frequenze indicate:

Riproduzione del documento .
Protocollo n. 0029366/2022 del 25/07/2022

Miscele	Frequenza (Hz)							
	400	500	630	800	1000	1250	1600	2000
Drenante + Drenante strutturale	$\alpha \geq 0,10$	$\alpha \geq 0,13$	$\alpha \geq 0,15$	$\alpha \geq 0,21$	$\alpha \geq 0,32$	$\alpha \geq 0,33$	$\alpha \geq 0,27$	$\alpha \geq 0,26$

In via sperimentale potranno essere effettuate misure di rumore emesso al rotolamento ERNL (Evaluated Road Noiseness Level) basate sulla microprofilo delle superfici secondo la formula

ERNL= 60 + 0.39 x LTBO- 0,13 x LTS (dB(A))

a) Confezione dei conglomerati cementizi

La confezione dei conglomerati cementizi dovrà essere eseguita con gli impianti preventivamente approvati dalla Direzione Lavori in fase di qualifica delle miscele.
Alla fine di ogni turno di lavoro l'Appaltatore dovrà trasmettere al Responsabile del Controllo Qualità dei Materiali, incaricato dal Direttore dei Lavori, copia dei tabulati riportanti i dati di carico d'ogni impasto eseguito durante il tur-no stesso.
La mancata consegna dei tabulati comporterà la non conformità del conglomerato cementizio prodotto durante l'in-tera giornata lavorativa.
E' obbligatorio l'impiego di premescolatori fissi per i calcestruzzi aventi resistenza a compressione di 40 MPa o maggiore o aventi rapporto A/Cdi 0,45 o minore e per i calcestruzzi aerati.
Gli impianti di betonaggio saranno del tipo automatico o semiautomatico, con dosatura a peso degli aggregati, dell'acqua, delle aggiunte minerali e del cemento e a volume per gli additivi; la precisione delle apparecchiature per il dosaggio saranno quelli della Norma UNI EN 206-1; dovrà essere controllato il contenuto d'umidità degli aggregati in funzione del quale dovrà essere corretto il dosaggio d'acqua di impasto.
Per l'acqua è ammessa anche la dosatura a volume. La dosatura effettiva dell'acqua dovrà essere realizzata con precisione del 3% ed i relativi dispositivi dovranno essere tarati almeno una volta ogni due mesi o comunque quando richiesto dalla Direzione Lavori.
La dosatura effettiva degli aggregati e del cemento dovrà essere realizzata con precisione del 3%.
Le bilance dovranno essere revisionate almeno una volta ogni due mesi e tarate all'inizio del lavoro e successivamen-te almeno una volta l'anno e comunque quando richiesto dalla Direzione Lavori.
I dispositivi di misura del cemento, dell'acqua degli additivi e delle aggiunte dovranno essere del tipo individuale. Le bilance per la pesatura degli aggregati possono essere di tipo cumulativo (peso delle varie pezzature con successione addizionale).
I silos del cemento e delle aggiunte minerali debbono garantire la tenuta nei riguardi dell'umidità atmosferica.
Il tempo e la velocità di mescolamento dovranno essere tali da produrre un conglomerato rispondente ai requisiti d'omogeneità di cui ai successivi paragrafi.
L'impasto dovrà risultare di consistenza uniforme ed omogeneo, uniformemente coesivo (tale cioè da essere trasportato e manipolato senza che si verifichi la separazione dei singoli elementi); lavorabile (in maniera che non ri-mangano vuoti nella massa o sulla superficie dei manufatti dopo eseguita la vibrazione in opera).

5.16.6)
Pavimentazioni risultanti da interventi per sottoservizi

Per la posa di sottoservizi, sarà sempre preferibile evitare la rottura della continuità della pavimentazione stradale, privilegiando la costruzione di appositi cunicoli a fianco della strada od

Riproduzione del documento . Protocollo n. 0029366/2022 del 25/07/2022

operando gli scavi nella zona a lato della pavimentazione, ad almeno 40 cm dalla striscia di bordo corsia

Dove è necessario intervenire con la rottura della pavimentazione stradale, per poter procedere alla realizzazione di impianti per sottoservizi ex novo, alla sostituzione parziale o alla riparazione di quanto esistente, si deve procedere al taglio del manto di asfalto con l'utilizzo di seghe adeguate, in modo da non sollecitare la pavimentazione non interessata allo scavo; seguirà la rimozione della parte legata e lo scavo con idonee scavatrici del materiale i sottofondo; in alternativa, in luogo della sega potranno essere usare idonee fresatrici a freddo per la rimozione della pavimentazione legata.

Se la realizzazione dell'intervento per sottoservizi si dovrà protrarre per più tempo, potrà essere richiesta la chiusura dello scavo e il reintegro della sede stradale ad ogni fine giornata lavorativa.

La chiusura finale degli scavi potrà essere quindi divisa in due tempi e con modalità diverse, elencate di seguito.

- ***Chiusura dello scavo temporaneo per la sicurezza della circolazione stradale***

Questo tipo di chiusura andrà eseguito solo se non possono essere lasciati aperti gli scavi per il tempo sufficiente al completamento della posa dei sottoservizi.

L'intervento, da eseguire alla fine dei lavori giornalieri è richiesto per non lasciare la superficie stradale con buche, irregolarità o materiale rimuovibile, pericoloso per il transito libero soprattutto di motocicli, è da considerarsi appunto una chiusura provvisoria, perché soggetta all'assestamento naturale ed alla qualità delle lavorazioni e dei materiali utilizzati.

La compattazione del materiale di riempimento potrà essere non completa visto che la chiusura è provvisoria; la finitura superficiale, facilmente rimuovibile sarà in materiale bituminoso a caldo di spessore di almeno 5 cm.

- ***Chiusura definitiva con reintegro delle condizioni originali della sede stradale***

La chiusura definitiva avverrà in due tempi, alla fine dei lavori di sistemazione del sottoservizio.

Si procederà dapprima al riempimento della parte scavata nel terreno e nel sottofondo della pavimentazione, usando materiali aridi impastati con legante cementizio (circa 4-5% in peso)ed acqua, stesi in strati successivi di spessore non superiore ai 30-40 cm ed idoneamente compattati, fino a raggiungere la quota inferiore dei conglomerati bituminosi. Si procederà poi, fino al raggiungimento della quota di superficie della pavimentazione, con conglomerato bituminoso a caldo di tipo binder, ricavato anche usando materiali fresati.

Il riempimento dovrà poi essere lasciato sotto traffico per un periodo di almeno 30 giorni in modo da permettere l'eventuale assestamento del riempimento sottostante, qualora non sia stato adeguatamente compattato. Seguirà una fresatura a freddo della zona a cavallo dello scavo per una larghezza del medesimo, aumentata di 30+30 cm ai due lati, per una profondità pari allo spessore dello strato di usura presente sulla strada. Il cassonetto così ricavato, dopo stesa di conguaglio, per colmare eventuali cedimenti intercorsi nel periodo di attesa, sarà riempito, usando idonea vibrofinitrice, con conglomerato di usura sempre a caldo, dello stesso tipo e spessore dell'usura preesistente, da compattare in modo da ottenere una perfetta complanarità della zona trattata.

- ***Giunto trasversale (inizio e fine lavorazioni di pavimentazioni nuove in continuazione delle pavimentazioni esistenti)***

Per lavori di pavimentazioni in avanzamento a sovrastrutture esistenti, le stesse dovranno essere preventivamente demolite per una profondità minima dello spessore dello stato da ricreare raccordandosi in avanzamento nella misura di 2 m/cm. Al termine della lavorazione il raccordo dovrà avvenire con le stesse modalità.Per lavori di pavimentazione in affiancamento a sovrastrutture esistenti o per lavori di rappezzo localizzati, al fine di aumentare la durata a fatica dei conglomerati bituminosi posti a cavallo del

Riproduzione del documento .
Protocollo n. 0029366/2022 del 25/07/2022

giunto di ripresa longitudinale o sopra la zona rappezzata, si potrà richiedere la posa in opera di una guaina bituminosa autoadesiva rinforzata con apposito tessuto non tessuto o geotessile a rete che serva a ridurre la risalita delle fessure presenti sul piano d'appoggio.

- ***Caso del giunto longitudinale***

Dovrà essere preventivamente demolita con apposita fresa a freddo la pavimentazione a cavallo del giunto per una larghezza di 50 cm e per una profondità di almeno 10 cm dalla superficie finita della pavimentazione (secondo le norme di cui all'art. Conglomerati bituminosi a caldo).

Sulla superficie così ottenuta, preventivamente emulsionata, potrà essere posta in opera una guaina prefabbricata autoadesiva a freddo, realizzata da una speciale mescola di gomma e bitume armata di rete di polipropilene all'estradosso superiore della larghezza di 45-50 cm.

Al di sopra di detta guaina verrà steso un conglomerato bituminoso chiuso con le caratteristiche di un binder (come da articolo relativo), ma con vuoti giratoria a N3 non superiori a 3%.

La stesa del conglomerato sarà preceduta da spruzzatura con emulsione bituminosa acida al 55% delle pareti verticali della trincea longitudinale; detto conglomerato, ben compattato con apposito rullo vibrante di ridotte dimensioni, verrà successivamente ricoperto dal tappeto di usura finale. La formazione del giunto dovrà essere programmata in modo tale che tra la stesa del binder di riempimento e la sua successiva ricopertura non passino più di 20-30 giorni; si dovrà inoltre evitare di ricoprire un riempimento troppo recente (meno di 20 giorni).

La guaina dovrà avere le seguenti caratteristiche:

- spessore totale mescola gomma-bitume 1,5 mm
- spessore rete di polipropilene 0,5 mm.
- allungamento longitudinale massimo 30%
- allungamento trasversale massimo 25%
- temperature limite d'esercizio 30°C minimo e 150°C massimo

L'autoadesività della guaina dovrà essere garantita da un foglio protettivo di carta siliconata asportabile all'atto dell'applicazione.

Riproduzione del documento .
Protocollo n. 0029366/2022 del 25/07/2022

5.16.7)
Riparazione di superfici degradate di limitata estensione

La riparazione di piccole e circoscritte superfici di pavimentazione ammalorata più o meno diffuse nell'ambito di una corsia o di una carreggiata, sarà effettuata con interventi limitati ai punti ammalorati ed al loro intorno secondo esplicita richiesta della dl.

Questi interventi dovranno essere realizzati con modalità e con impiego di materiali rispondenti alle norme tecniche definite per ciascuna categoria di lavoro.

In particolare dovranno essere impiegate squadre di lavoro attrezzate con frese, finitrici e rulli di idonee dimensioni per essere facilmente trasportate con carrellone ed in grado di realizzare il lavoro a perfetta regola d'arte.

Potranno altresì essere impiegate attrezzature per la rigenerazione in sito della pavimentazione di ridotte dimensioni (max 1,20 m di larghezza), quando gli ammaloramenti in atto non superano lo spessore di 7-8 cm.

In questi casi il lavoro dovrà essere realizzato secondo quanto previsto nell'articolo 7 compensato a misura secondo il prezzo di elenco.

- ***Caso dei rappezzi localizzati***

I rappezzi sono intesi come trattamenti di alcuni mq, distaccati tra loro e tesi a riparare in modo provvisorio, ma durevole zone degradate della pavimentazione limitate nello spazio.

Essi sono di due tipi, a seconda del degrado presente.

- ***Caso di degrado diffuso con buche già presenti non contigue e non diffuse***

Il rappezzo sarà costituito da un tappeto di conglomerato bituminoso a caldo steso a mano e rullato con piastre vibranti oppure da un trattamento di emulsione modificata e graniglia, eventualmente steso in più strati nelle zone più degradate e o depresse rispetto ai piani di rotolamento.

Potranno anche essere usate sopra lo strato iniziale di emulsione, anche fibre di vetro di alcuni cm di lunghezza, spruzzate sul legante di attacco, prima della posa delle graniglie.

Le poche buche profonde eventualmente presenti dovranno essere trattate prima del rappezzo con la tecnica descritta di seguito.

- ***Caso di degrado diffuso ma con buche già presenti contigue e/o diffuse***

Questi rappezzi devono essere preparati con accurata demolizione del materiale degradato, con minifresa che riquadri anche i bordi; spianamento del fondo anche con apporto di materiale prebitumato fine ed impregnazione con emulsione acida al 60% di tutte le superfici orizzontali e verticali ; i degradi localizzati (buche) non comprendibili nelle zone riquadrate saranno trattati come detto in precedenza

Seguirà il riempimento e la compattazione con rulli di adeguate dimensioni.

Non si dovranno superare i 10 cm per ogni strato data la difficoltà di ben compattare spazi ridotti.

Al fine di aumentare la durata a fatica dei conglomerati bituminosi posti sopra la zona rappezzata, si potrà richiedere la posa in opera di una guaina bituminosa autoadesiva rinforzata con apposito tessuto non tessuto o geotessile a rete che serva a ritardare la risalita delle fessure presenti sul piano d'appoggio.

Per buche in zone a traffico elevato, dopo la stesa della mano di attacco andrà steso il conglomerato bituminoso di riempimento che non dovrà essere a freddo (bitumi flussati), ma a caldo e preferibilmente modificato con idonei plastomeri, aggiunti nel mescolatore (3-4 kg / ton di conglomerato bituminoso) oppure altri preparati a base cementizia a pronta presa da usare in presenza di acqua.

I rappezzi fatti in condizioni climatiche avverse potranno essere realizzati con materiali a freddo, ma le riparazioni dovranno essere ripetute con conglomerato a caldo e con i metodi sopra descritti.

Qualora i rappezzi effettuati con fresa e riempimento lascino non trattate le zone ad esse circostanti, in cui sono presenti lesioni a pelle di coccodrillo, dette zone potranno essere trattate con i sistemi descritti in precedenza.

- ***Trattamento funzionale delle buche (interventi puntuali)***

Questi interventi dovranno essere realizzati con modalità e con impiego di conglomerati idonei evitando, ove possibile, l'impiego dei conglomerati a freddo in sacchi.

La Committente si riserva la facoltà di provare attrezzature per test su strada finalizzate alla riparazione delle buche.

Gli interventi dovranno garantire una durata maggiore dei 6 mesi, in previsione del rifacimento del tratto interessato.

Dietro approvazione della Committente si potrà operare anche con attrezzature anche automatiche, che tagliano e rimuovono (con margine di sicurezza) la zona interessata dalla buca,

Riproduzione del documento .
Protocollo n. 0029366/2022 del 25/07/2022

con susseguente ripristino del cavo con conglomerato bituminoso a caldo o con emulsione, possibilmente modificata ed adatta allo scopo.

La superficie laterale di taglio e la base dovrà essere netta e ricoperta bitume od emulsione al fine di favorire l'adesione con il conglomerato di ripristino.

Tranne che nei casi improcrastinabili è auspicabile intervenire prima della completa formazione della buca cosi da intervenire in condizioni meteo e logistiche non di emergenza.

5.16.8)
Conglomerati bituminosi a caldo

I conglomerati bituminosi a caldo possono essere impiegate per tutte le tipologie di lavorazione, Manutenzione Ordinaria (MO), Manutenzione Straordinaria (MS) e Nuove Costruzioni (NC).

- ***Descrizione***

Il conglomerato è costituito da una miscela di inerti nuovi (ghiaie, pietrischi, graniglie, sabbie ed additivi) impastata a caldo con bitume semisolido di seguito denominato "Bitume", in impianti di tipo fisso automatizzati. Il conglomerato per i vari strati (base, basebinder, binder, usura) è posto in opera mediante macchina vibrofinitrice e costipato. Ai fini del loro impiego i conglomerati bituminosi dovranno avere marcatura CE.

- ***Materiali inerti***

Gli inerti dovranno essere costituiti da elementi sani, duri, di forma poliedrica, puliti esenti da polvere e da materiali estranei secondo le norme UNI EN 13043.

Gli elementi litoidi non dovranno mai avere forma appiattita, allungata o lenticolare.

La miscela degli inerti è costituita dall'insieme degli aggregati grossi e dagli aggregati fini ed eventuali additivi (filler) secondo la definizione delle norme UNI EN 13108-1.

Ai fini dell'impiego è obbligatoria l'attestazione di conformità (CE) da parte del produttore relativamente (almeno) ai requisiti richiesti.

Aggregato grosso (pezzature da 4 a 31,5 mm)

L'aggregato grosso sarà costituito da frantumati, ghiaie, ghiaie frantumate, pietrischetti e graniglie che potranno essere di provenienza o natura petrografica diversa, purché alle prove di seguito elencate eseguite su campioni rispondenti alla miscela che si intende formare risponda ai seguenti requisiti:

– *Strato di base*

Nella miscela di questo strato dovranno essere impiegati inerti frantumati (privi di facce tonde) in percentuale superiore al 70% in peso. La perdita in peso alla prova Los Angeles eseguita sulle singole pezzature secondo la Norma UNI EN 1097-2 dovrà essere inferiore o uguale al 25%.

Il coefficiente di appiattimento, determinato in accordo con la UNI EN 933-3, deve essere inferiore o uguale a 15.

– *Strato di basebinder*

Nella miscela di questo strato dovranno essere impiegati inerti frantumati (privi di facce tonde) in percentuale superiore al 80% in peso. La perdita in peso alla prova Los Angeles eseguita sulle singole pezzature secondo la Norma UNI EN 1097-2 dovrà essere inferiore o uguale al 25%.

Il coefficiente di appiattimento, determinato in accordo con la UNI EN 933-3, deve essere inferiore o uguale a 15.

– *Strato di collegamento (binder)*

Riproduzione del documento . Protocollo n. 0029366/2022 del 25/07/2022

Per questo strato dovranno essere impiegati esclusivamente inerti frantumati (privi di facce tonde), con una perdita in peso alla prova Los Angeles eseguita sulle singole pezzature (secondo la Norma UNI EN 1097-2) inferiore o uguale al 25%.

Il coefficiente di appiattimento, determinato in accordo con la UNI EN 933-3, deve essere inferiore o uguale a 15.

- *Strato di usura*

Dovranno essere impiegati frantumati di cava con una perdita in peso alla prova Los Angeles eseguita sulle singole pezzature (secondo la Norma UNI EN 1097-2) inferiore o uguale al 20 ovvero, in percentuali ridotte, aggregati artificiali (argilla espansa, scorie di altoforno ecc.), in questo caso sarà la DL a decidere, caso per caso, l'idoneità dei materiali e le percentuali di impiego.

- Il coefficiente di appiattimento inferiore o uguale al 15% (UNI EN 933-3);
- resistenza alla levigatezza pari a PSV= 44 (UNI EN 1097-8) calcolato col metodo del PSVmix;
- resistenza al gelo/disgelo inferiore o uguale a 1% (UNI EN 1367-1)

E' facoltà della Committenza prevedere l'impiego di aggregati "alluvionali", cioè provenienti da frantumazione di rocce tondeggianti; in questo caso (fermo restando i requisiti richiesti), la percentuale (totale) di impiego di questi ultimi non deve essere superiore al 50%.

Gli aggregati alluvionali dovranno provenire dalla frantumazione di elementi sufficientemente grandi da essere formati da elementi completamente frantumati (privi di facce tonde) in percentuale (in peso) ≥80%; la restante parte non dovrà essere mai completamente tonda.

È inoltre facoltà della Committenza non accettare materiali che in precedenti esperienze abbiano provocato nel conglomerato finito inconvenienti (es.: rapidi decadimenti del C.A.T., scadente omogeneità nell'impasto per la loro insufficiente affinità con il bitume, ecc.) anche se rispondenti ai limiti sopraindicati.

Valore di levigabilità dovuto alla miscela di aggregati (PSVmix)

Il PSVmix è un indice che si calcola per le miscele di aggregati da impiegare per gli strati superficiali esclusivamente sugli aggregati che presentano trattenuto al setaccio 2mm.

Il PSVmix porta in gioco i valori del PSV delle singole pezzature con le relative masse volumiche apparenti (MVA) così da valutare l'aderenza sulla superficie stradale "pesata" in base al contributo "volumetrico" dei vari aggregati presenti.

Qualora non sia possibile disporre di aggregati tutti di PSV ≥ 44 (PSV44) si potranno adottare miscele con aggregati di natura petrografica diversa (miste), alcune con PSV comunque ≥40 (PSV40), escluse le sabbie, ed altre con PSV ≥44, (PSV44) combinati tra loro in modo da ottenere un PSVmix calcolato ≥44; questo risultato si ottiene o con la presenza di materiali naturali porosi, o più semplicemente usando argilla espansa di tipo strutturale per usure drenanti e di tipo resistente per usure chiuse od altri materiali idonei.

A partire dalle percentuali in peso di impiego (% inerte 1, % inerte 2, ecc.):

- Si misurano le masse volumiche apparenti MVA (MVA1, MVA2, ecc.) di tutte le pezzature che presentano trattenuto al 2mm
- Per ogni pezzatura: si escludono le percentuali di impiego passanti al 2mm, si sommano le percentuali di trattenuto uguali o superiori al 2mm e la risultante si moltiplica per la percentuale di impiego
- Si riporta la somma a 100 per avere le nuove percentuali di impiego "trattenute al 2mm"

Riproduzione del documento . Protocollo n. 0029366/2022 del 25/07/2022

Le nuove percentuali di impiego vengono trasformate in percentuali volumetriche (VOLi) utilizzando le MVA e riportate anch'esse a 100%)

Il PSVmix si calcola sommando il prodotto della percentuale volumetrica di ogni pezzatura (compresa la sabbia) utilizzata per il relativo valore di PSV diviso per 100.

$$PSV\ mix_x = \sum_i (PSV_i \cdot VOL_i)/100$$

Aggregato fino (pezzature inferiori a 4 mm)

L'aggregato fino di tutte le miscele sarà costituito esclusivamente da sabbie di frantumazione.

L'equivalente in sabbia determinato secondo la UNI EN 933-8 dovrà essere superiore od uguale a 75, nel caso di impiego in strati di usura, ovvero superiore o uguale a 60 negli altri casi.

- ***Additivi***

Gli additivi (filler) provenienti dalla macinazione di rocce preferibilmente calcaree o costituiti da cemento, calce idrata, calce idraulica, dovranno soddisfare ai seguenti requisiti:

- alla prova UNI EN 933-10 dovranno risultare compresi nei seguenti limiti minimi:
- setaccio UNI 2 mm passante in peso 100%
- setaccio UNI n. 0,125 passante in peso 85 - 100%
- setaccio UNI n. 0,063 passante in peso 70 - 100%
- indice di plasticità (UNI CEN ISO/TS 17892-12): NP
- palla e anello (filler/bitume=1.5) (UNI EN 13179-1): ΔR&B > 5%

- ***Miscele***

Le miscele dovranno avere una composizione granulometrica determinata in conformità con la UNI EN 13108-1 e UNI EN 12697-2 utilizzando i setacci appartenenti al gruppo base+2 e compresa nei fusi di seguito elencati e una percentuale di bitume riferita al peso della miscela, compresa tra i sottoindicati intervalli per i diversi tipi di conglomerato.

Composizioni granulometriche indicative (fusi da usare come limiti nelle curve di progetto).

Base

Apertura setacci UNI		passante totale in peso %
setaccio31.5		100
setaccio	20	68-88
setaccio	16	55-78
setaccio	8	36-60
setaccio	4	25-48
setaccio2		18-38
setaccio0,5		8-21
setaccio	0,25	5-16
setaccio	0,063	4-8

Riproduzione del documento . Protocollo n. 0029366/2022 del 25/07/2022

Bitume, riferito alla miscela, 3,8%-5,2% (UNI EN 12697-1 e 39) e spessori compresi tra 8 e 18 cm.

Basebinder

Apertura setacci UNI	passante totale in peso %
setaccio31.5	100
setaccio 20	78-100
setaccio 16	66-86
setaccio 8	42-62
setaccio 4	30-50
setaccio2	20-38
setaccio0,5	8-21
setaccio 0,25	5-16
setaccio 0,063	4-8

Bitume, riferito alla miscela, 4,0%-5,3% (UNI EN 12697-1 e 39) e spessori compresi tra 7 e 12 cm.

Binder

Apertura setacci UNI	passante totale in peso %
Setaccio 20	100
setaccio 16	90-100
setaccio 12,5	66-86
setaccio 8	52-72
setaccio 4	34-54
setaccio2	25-40
setaccio0,5	10-22
setaccio 0,25	6-16
setaccio 0,063	4-8

Bitume, riferito alla miscela, 4,1%-5,5% (UNI EN 12697-1 e 39) e spessori compresi tra 4 e 8 cm.

Usura

Apertura setacci UNI	passante totale in peso %	
	FUSO A	FUSO B
Setaccio 16	100	-
setaccio 12,5	90-100	100
setaccio 8	70-88	90-100
setaccio4	40-58	44-64

Riproduzione del documento . Protocollo n. 0029366/2022 del 25/07/2022

setaccio2		25-38	28-42
setaccio	0,5	10-20	12-24
setaccio	0,25	8-16	8-18
setaccio	0,063	6-10	6-10

Bitume, riferito alla miscela, 4,5%-6,1% (UNI EN 12697-1 e 39) e spessori compresi tra 4 e 6 cm per l' usura tipo A e 3 cm per il tipo B.

La DL si riserva la facoltà di decidere di volta in volta quale sarà il fuso di riferimento da adottare.

Usura A con argilla espansa

Ai fini di realizzare tratti con elevate caratteristiche di resistenza alla "lucidatura" è possibile impiegare nella miscela di usura "A" l'inerte artificiale argilla espansa; inoltre è possibile l'impiego di tale materiale in aree dove mancano aggregati di adeguate prestazioni per la realizzazione delle miscele superficiali.

L'impiego può essere abbinato ad aggregati con resistenza alla levigatezza > 40 (PSV40), valendo la regola del PSVmix .

Per la realizzazione della usura A con argilla espansa valgono le stesse prescrizioni valide per l'usura tipo A con l'aggiunta delle seguenti condizioni per l'argilla espansa:

- l'argilla espansa dovrà essere di tipo resistente con pezzatura 4/10mm
- la resistenza dei granuli allo schiacciamento ≥27 daN/cmq
- l'argilla dovrà essere impiegata in percentuali comprese tra 10 e 12 % in peso sulla miscela degli aggregati

La percentuale di bitume riferita alla miscela, deve essere compresa tra 5,4% e 6,8%

Ai fini della lavorazione l'argilla espansa dovrà essere stoccata in cantiere in idonei siti per evitare che venga a contatto con pioggia o acqua in generale.

L'impiego di argilla espansa può essere esteso anche al binder con le stesse caratteristiche e modalità di impiego.

L'impiego della miscela di binder alleggerita (insieme all'usura) può essere prevista nel caso si voglia ridurre il peso proprio dell'impalcato nel caso di uso sui ponti o viadotti, consentendo imbottiture, impiego di barriere più pesanti, ampliamenti ecc.

I conglomerati dovranno avere ciascuno i requisiti descritti nei punti a cui si riferiscono.

Le miscele devono avere massime caratteristiche di resistenza a fatica, all'ormaiamento, ai fattori climatici e in generale ad azioni esterne.

Le miscele devono essere verificate mediante pressa giratoria con i seguenti parametri di prova:

Pressione verticale kPa		600 ± 3
Angolo di rotazione		1,25 ± 0,02
Velocità di rotazione (giri/min)		30
Diametro provino (mm)	150	Per base e basebinder

Riproduzione del documento . Protocollo n. 0029366/2022 del 25/07/2022

Diametro provino (mm)	100	Per usura A ,B e Binder

Strato di base e basebinder

Elevata resistenza meccanica cioè capacità di sopportare senza deformazioni permanenti le sollecitazioni trasmesse dalle ruote dei veicoli e sufficiente flessibilità per poter seguire sotto gli stessi carichi qualunque eventuale assestamento del sottofondo anche a lunga scadenza.

I provini dovranno essere compattati mediante giratoria ad un numero di giri totali (N3) dipendente dalla tipologia dalla miscela e dalla tipologia del legante.

La verifica della % dei vuoti dovrà essere fatta a tre livelli di n° giri: N1 (iniziale), N2 (medio) e N3 (finale).

Il numero dei giri di riferimento con le relative percentuali dei vuoti sono:

	Base e basebinder			% vuoti (Vm UNI EN 12697-8)
	TQ	Sf	HD	
N1	10	10	10	11-15
N2	100	110	120	3-6
N3	180	190	200	≥ 2

Le miscele risultanti dallo studio/verifica mediante giratoria (compattate a N3) dovranno essere testate a trazione diametrale a 25°C. I due parametri di riferimento sono Rt (resistenza a trazione indiretta) e CTI (coefficiente di trazione indiretta):

	Miscele con bitume TQ	Miscele con bitume SF e HD
Rt (GPa x 10-3)	0,72 – 1,40	0,95 – 1,70
CTI (GPa x 10-3)	≥ 65	≥ 75

Strato di collegamento (binder)

Elevata resistenza meccanica cioè capacità di sopportare senza deformazioni permanenti le sollecitazioni trasmesse dalle ruote dei veicoli. I provini dovranno essere compattati mediante giratoria ad un numero di giri totali (N3) dipendente dalla tipologia dalla miscela e dalla tipologia del legante.

La verifica della % dei vuoti dovrà essere fatta a tre livelli di n° giri: N1 (iniziale), N2 (medio) e N3 (finale). Il numero dei giri di riferimento con le relative percentuali dei vuoti sono:

	binder			% vuoti (Vm UNI EN 12697-8)
	TQ	Sf	HD	
N1	10	10	10	11-15
N2	100	110	120	3-6
N3	180	190	200	≥ 2

Riproduzione del documento . Protocollo n. 0029366/2022 del 25/07/2022

Le miscele risultanti dallo studio/verifica mediante giratoria (compattate a N3) dovranno essere testate a trazione diametrale a 25°C.

I due parametri di riferimento sono Rt (resistenza a trazione indiretta) e CTI (coefficiente di trazione indiretta):

	Miscele con bitume TQ	Miscele con bitume SF e HD
Rt (GPa x 10-3)	0,72 – 1,40	0,95 – 1,70
CTI (GPa x 10-3)	≥ 65	≥ 75

Strato di usura

Elevata resistenza meccanica e rugosità superficiale.

I provini dovranno essere compattati mediante giratoria ad un numero di giri totali (N3) dipendente dalla tipologia dalla miscela e dalla tipologia del legante.

La verifica della % dei vuoti dovrà essere fatta a tre livelli di n° giri: N1 (iniziale), N2 (medio) e N3 (finale). Il numero dei giri di riferimento con le relative percentuali dei vuoti sono:

	Usura A e B			% vuoti (Vm UNI EN 12697-8)
	TQ	Sf	H D	
N1	10	10	10	11-15
N2	120	130	140	3-6
N3	210	220	230	≥ 2

Le miscele risultanti dallo studio/verifica mediante giratoria (compattate a N3) dovranno essere testate a trazione diametrale a 25°C.

I due parametri di riferimento sono Rt (resistenza a trazione indiretta) e CTI (coefficiente di trazione indiretta):

	Miscele con bitume TQ	Miscele con bitume SF e HD
Rt (GPa x 10-3)	0,72 – 1,40	0,95 – 1,70
CTI (GPa x 10-3)	≥ 65	≥ 75

5.16.9)
Controllo dei requisiti prescrittivi di accettazione

Le seguenti attività di controllo, di tipo prescrittivo, si applicano sempre ai lavori di Manutenzione Ordinaria (MO), eventualmente ai lavori di Manutenzione Straordinaria (MS) e Nuove Costruzioni (NC) .

L'Impresa ha l'obbligo di fare eseguire prove sui campioni di aggregato o di legante per la relativa accettazione.

L'Impresa è poi tenuta a provvedere con congruo anticipo, rispetto all'inizio delle lavorazioni e per ogni cantiere di confezione, alla composizione delle miscele che intende adottare; ogni composizione proposta dovrà essere corredata da una completa documentazione degli studi effettuati in laboratorio, attraverso i quali si sono ricavate le ricette ottimali.

Riproduzione del documento .
Protocollo n. 0029366/2022 del 25/07/2022

Una volta accettata dalla DL la composizione granulometrica della curva di progetto proposta, l'Impresa dovrà attenervisi rigorosamente comprovandone l'osservanza con esami giornalieri.

Non saranno ammesse variazioni delle singole percentuali del contenuto di aggregato per il passante maggiore o uguale al 2mm:

- ± 5% per lo strato di base e base binder;
- ± 3% per gli strati di binder ed usura.

Per il passante minore di 2mm e maggiore di 0,063, non saranno ammesse variazioni delle singole percentuali del contenuto di aggregato del ± 3%.

Per il passante al setaccio 0,063 mm ± 1,5%.

Per la percentuale di bitume non sarà tollerato uno scostamento da quella di progetto di ± 0,25% e sempre contenuta nei limiti indicati per ciascuna miscela.

Tali valori dovranno essere soddisfatti dall'esame delle miscele prelevate all'impianto come pure dall'esame delle carote prelevate in sito tenuto conto per queste ultime della quantità teorica del bitume di ancoraggio.

Dovranno essere effettuati almeno con frequenze giornaliere:

la verifica granulometrica dei singoli aggregati approvvigionati in cantiere e quella degli aggregati stessi all'uscita dei vagli di riclassificazione;

la verifica della composizione del conglomerato andrà effettuata mediante estrazione del legante con ignizione o sistemi a solvente dalla quale verrà ricavata la granulometria e la percentuale di legante, prelevando il conglomerato all'uscita del mescolatore o dietro finitrice;

Sui prelievi di conglomerato andranno inoltre realizzati provini giratoria per in controllo della percentuale dei vuoti e delle resistenze diametrali che dovranno rispettare gli intervalli espressi

Inoltre con la frequenza necessaria saranno effettuati periodici controlli delle bilance, delle tarature dei termometri dell'impianto, la verifica delle caratteristiche del bitume, la verifica dell'umidità residua degli aggregati minerali all'uscita dell'essiccatore ed ogni altro controllo ritenuto opportuno. In particolare la verifica delle caratteristiche del bitume dovrà essere fatta almeno una volta a settimana con prelievi a norma UNI EN 58 sulle cisterne di stoccaggio dell'impianto; all'atto del prelievo sul campione verrà indicata la quantità Q (in tonnellate) della fornitura a cui il prelievo si riferisce.

In cantiere dovrà essere tenuto apposito registro numerato e vidimato dalla DL sul quale l'Impresa dovrà giornalmente registrare tutte le prove ed i controlli effettuati.

In corso d'opera ed in ogni fase delle lavorazioni la DL effettuerà a sua discrezione tutte le verifiche, prove e controlli che riterrà necessari atti ad accertare la rispondenza qualitativa e quantitativa dei lavori alle prescrizioni contrattuali.

Ai fini della valutazione della qualità e della posa in opera del conglomerato la DL può disporre l'esecuzione di carotaggi (effettuati entro 6 mesi dalla fine della lavorazione)

I carotaggi verranno utilizzati o per la taratura di eventuali misure ad Alto Rendimento con Radar penetrometrico o come misura diretta da cui scaturiscono eventuali penali.

I carotaggi, indicativamente 3 carote/km per corsia, scelte in modo casuale nel caso di uso diretto di misura degli spessori, dovranno avere diametro compreso tra 100 e 200 mm. Dovranno essere individuati gli spessori dei singoli strati componenti il pacchetto con particolare riferimento ai conglomerati bituminosi.

Nel caso dell'uso per taratura dei radar penetrometrici, i carotaggi saranno fatti dopo il passaggio delle macchine nei punti più adatti allo scopo (segnale radar meglio definito).

- ***Controllo sulla qualità della compattazione delle miscele***

Riproduzione del documento . Protocollo n. 0029366/2022 del 25/07/2022

Per ogni lavorazione descritta nelle presenti Norme Tecniche sono indicati i mezzi più adatti per eseguire un buon costipamento.

A riprova della presenza e del buon uso dei sistemi di compattazione dei diversi strati presenti in opera la percentuale dei vuoti (rilevabile da carotaggi) dovrà risultare nei limiti della tabella seguente:

Lavorazioni	% dei vuoti (Vm : UNI EN 12697-8)	
	min.	max.
Base	3	9
Basebinder	3	9
Binder	3	8
Usure A e B	3	8

Le verifiche potranno essere fatte anche in corso d'opera con possibilità di richiesta da parte della DL di variazione del sistema di compattazione.

- ***Formazione e confezione delle miscele***

Il conglomerato sarà confezionato mediante impianti fissi automatizzati, di idonee caratteristiche, mantenuti sempre perfettamente funzionanti in ogni loro parte.

La produzione di ciascun impianto non dovrà essere spinta oltre la sua potenzialità, per garantire il perfetto essiccamento, l'uniforme riscaldamento della miscela ed una perfetta vagliatura che assicuri una idonea riclassificazione delle singole classi degli aggregati.

L'impianto dovrà comunque garantire uniformità di produzione ed essere in grado di realizzare miscele rispondenti a quelle di progetto. La DL potrà approvare l'impiego di impianti continui (tipo drum-mixer) purché il dosaggio dei componenti la miscela sia eseguito a peso, mediante idonee apparecchiature la cui efficienza dovrà essere costantemente controllata.

Ogni impianto dovrà assicurare il riscaldamento del bitume alla temperatura richiesta ed a viscosità uniforme fino al momento della mescolazione nonché il perfetto dosaggio sia del bitume che dell'additivo.

La zona destinata all'ammanimento degli inerti sarà preventivamente e convenientemente sistemata per annullare la presenza di sostanze argillose e ristagni di acqua che possono compromettere la pulizia degli aggregati. Inoltre i cumuli delle diverse classi dovranno essere nettamente separati tra di loro e l'operazione di rifornimento nei predosatori eseguita con la massima cura.

Si farà uso di almeno 4 classi di aggregati con predosatori in numero corrispondente alle classi impiegate.

Il tempo di mescolazione sarà stabilito in funzione delle caratteristiche dell'impianto, in misura tale da permettere un completo ed uniforme rivestimento degli inerti con il legante.

La temperatura degli aggregati all'atto della mescolazione dovrà essere compresa tra 160° e 180°C e quella del legante tra 150 e 180°C salvo diverse disposizioni della DL in rapporto al tipo di bitume impiegato.

Per la verifica delle suddette temperature gli essiccatori, le caldaie e le tramogge degli impianti dovranno essere muniti di termometri fissi perfettamente funzionanti e periodicamente tarati.

L'umidità degli aggregati all'uscita dell'essiccatore non dovrà superare lo 0,5% in peso.

Riproduzione del documento . Protocollo n. 0029366/2022 del 25/07/2022

- ***Posa in opera***

Il piano di posa dovrà risultare perfettamente pulito e privo di ogni residuo di qualsiasi natura.

La posa in opera dei conglomerati bituminosi verrà effettuata a mezzo di macchine vibrofinitrici dei tipi approvati dalla DL in perfetto stato di efficienza e dotate di automatismi di autolivellamento. La DL si riserva la facoltà di poter far variare la tecnologia ritenuta non opportuna.

Le vibrofinitrici dovranno comunque lasciare uno strato finito perfettamente sagomato, privo di sgranamenti, fessurazioni ed esente da difetti dovuti a segregazione degli elementi litoidi più grossi.

Nella stesa si dovrà porre la massima cura alla formazione dei giunti longitudinali preferibilmente ottenuti mediante tempestivo affiancamento di una strisciata alla precedente con l'impiego di due finitrici.

Qualora ciò non sia possibile il bordo della striscia già realizzata dovrà essere spalmato con emulsione bituminosa acida al 55% in peso per assicurare la saldatura della striscia successiva.

Se il bordo risulterà danneggiato o arrotondato si dovrà procedere al taglio verticale con idonea attrezzatura.

I giunti trasversali derivanti dalle interruzioni giornaliere dovranno essere realizzati sempre previo taglio ed asportazione della parte terminale di azzeramento, mentre sui giunti di inizio lavorazione si dovrà provvedere all'asporto dello strato sottostante mediante fresatura.

La sovrapposizione dei giunti longitudinali tra i vari strati sarà programmata e realizzata in maniera che essi risultino fra di loro sfalsati di almeno 10 cm e non cadano mai in corrispondenza delle due fasce della corsia di marcia normalmente interessata dalle ruote dei veicoli pesanti.

Nel caso la lavorazione interessi tratti in cui siano presenti giunti di dilatazione (giunti a tampone, acciaio gomma ecc) per viadotti o ponti, la lavorazione deve essere complanare (mediante fresatura e /o rimozione del conglomerato adiacente al giunto) per avere una superficie viabile con elevate caratteristiche di planarità

Il trasporto del conglomerato dall'impianto di confezione al cantiere di stesa dovrà avvenire mediante mezzi di trasporto di adeguata portata, efficienti e veloci, sempre dotati di telone di copertura per evitare i raffreddamenti superficiali eccessivi e formazione di crostoni.

L'impianto di confezionamento del conglomerato dovrà essere collocato di norma entro un raggio di 70 chilometri dalla zona di stesa.

Si dovrà verificare l'ora di arrivo in cantiere del conglomerato e ridurre il tempo di attesa priam dell'atto della stesa in modo da non ridurne la temperatura.

La temperatura del conglomerato bituminoso all'atto della stesa controllata immediatamente dietro la finitrice dovrà risultare in ogni momento non inferiore a 160°C per conglomerati con bitume modificato e 140°C per conglomerati con bitumi normali.

La stesa dei conglomerati dovrà essere sospesa quando le condizioni meteorologiche generali possono pregiudicare la perfetta riuscita del lavoro.

Gli strati eventualmente compromessi dovranno essere immediatamente rimossi e successivamente ricostruiti a spese dell'Impresa.

La compattazione dei conglomerati dovrà iniziare appena stesi dalla vibrofinitrice e condotta a termine senza interruzioni.

L'addensamento di norma dovrà essere realizzato con rulli dei seguenti tipi:

- strato di base e di collegamento - rullo combinato vibrante gommato più rullo gommato con almeno sette ruote e peso del rullo di 12 ton;
- strato di usura - rulli gommati e vibranti tandem con peso di almeno 10 ton.

Riproduzione del documento . Protocollo n. 0029366/2022 del 25/07/2022

Potrà essere utilizzato un rullo tandem a ruote metalliche del peso massimo di 10tong per le operazioni di rifinitura dei giunti e riprese.

Per lo strato di base a discrezione della DL potranno essere utilizzati rulli con ruote metalliche vibranti e/o combinati.

Si avrà cura inoltre che la compattazione sia condotta con la metodologia più adeguata per ottenere uniforme addensamento in ogni punto ed evitare fessurazioni e scorrimenti nello strato appena steso.

La superficie degli strati dovrà presentarsi priva di irregolarità ed ondulazioni. Un'asta rettilinea lunga 4,00 m posta in qualunque direzione sulla superficie finita di ciascuno strato dovrà aderirvi uniformemente; sarà tollerato uno scostamento di 5 mm..

Per lo strato di base la miscela bituminosa verrà stesa sul piano finito della fondazione dopo che sia stata accertata dalla DL la rispondenza di questa ultima ai requisiti di quota, sagoma, densità e portanza.

Prima della stesa del conglomerato bituminoso su strati di fondazione in misto cementato per garantirne l'ancoraggio dovrà essere rimossa la sabbia eventualmente non trattenuta dall'emulsione bituminosa acida al 55% stesa precedentemente a protezione del misto cementato stesso.

Procedendo la stesa in doppio strato i due strati dovranno essere sovrapposti nel più breve tempo possibile; tra di essi dovrà essere eventualmente interposta una mano d'attacco di emulsione bituminosa o bitume preferibilmente modificato in ragione di 0,6-1,2 kg/m².

Nel caso di risanamento superficiali l'uso dei bitumi modificati come mano di attacco è d'obbligo.

Tra i vari strati deve comunque essere sempre prevista la mano di attacco.

- ***Conglomerato bituminoso riciclato (fresato)-modalità di reimpiego***

In caso di utilizzo di materiale fresato, la classificazione del materiale andrà fatta secondo la UNI EN 13108/8.

I conglomerati bituminosi fresati dalle pavimentazioni, per brevità chiamati nel seguito "fresati", sono materiali provenienti da fresature dirette, a freddo o a caldo, o da demolizioni a blocchi di pavimentazioni preesistenti sottoposte a successiva frantumazione. Essi vanno utilizzati o nei conglomerati bituminosi, con o senza altri materiali vergini, oppure per la costruzione di rilevati di qualsiasi tipo, per piazzole di sosta, rampe di conversione o d'uscita per usi di servizio o in condizioni di blocco stradale, allargamento di corsie d'emergenza, aree di parcheggio, d'atterraggio elicotteri ecc. e per tutte le sottofondazioni delle pavimentazioni.

L'impiego del fresato deve rispondere a quanto prescritto dal TU Ambientale 152/06. In particolare, la messa in riserva e l'impiego di fresato per gli usi sopra descritti, al di fuori dei conglomerati bituminosi, è subordinato all'esecuzione del "test di cessione" sul rifiuto eseguito sul materiale tal quale, secondo il metodo riportato in allegato n° 3 al Decreto Ministeriale del Ministero dell'Ambiente n° 72 del 5 febbraio 1998. (Individuazione dei rifiuti non pericolosi sottoposti alle procedure semplificate di recupero ai sensi degli articoli 31 e 33 del DL n° 22 del 5 febbraio 1997)..

I materiali risultanti positivi o vengono inertizzati prima dell'uso (per lavaggio o per rivestimento con calce) o devono essere inviati a discarica autorizzata.

La durata della messa a riserva provvisoria non deve mai superare un anno, ed il suo utilizzo al di fuori dei conglomerati bituminosi deve essere accompagnato da un progetto da presentare con la richiesta di sistemazione definitiva

Ai fini del massimo reimpiego nelle miscele a caldo di conglomerati bituminosi fresati, si danno qui di seguito le indicazioni necessarie al corretto utilizzo.

Riproduzione del documento .
Protocollo n. 0029366/2022 del 25/07/2022

Per gli strati di base basebinder e binder si possono usare fresati di qualsiasi provenienza, mentre per le miscele da impiegare negli strati di usura va usato solo fresato proveniente da strati di usura drenanti o meno.

Tutto il fresato prima dell'impiego va "vagliato"al 30 mm, per gli strati di base e basebinder, e al 20 mm per gli strati di binder e usura; ciò al fine di evitare di comprendere elementi grossolani e per ridurre la "variabilità" della miscela.

L'impiego dei fresati comporta l'impiego di rigeneranti (1 - 5% in peso sul bitume totale) per il vecchio bitume; tali rigeneranti devono essere approvati come indicato all'art 6.3 e vanno impiegati in particolari zone (es. zone ad elevato traffico) e sempre su indicazione della DL.

In caso di impiego di fresato le percentuali minime di bitume totale salgono di 0,2% per tutte le miscele (vedi punti 7.1.7 e 7.1.8) considerando nella miscela totale anche il bitume contenuto nel fresato.

Il controllo della percentuale di fresato da parte della DL potrà essere effettuato direttamente in impianto.

Ai fini del reimpiego (in base alla disponibilità e alla tipologia dell'impianto) e possibile impiegare le seguenti percentuali di fresato:

Riproduzione del documento . Protocollo n. 0029366/2022 del 25/07/2022

	% di impiego di fresato														
	Usura a			Usura b			Binder			Basebinder			Base		
Tipo logia bitume	TQ	SF	HD	TQ	SF	HD	TQ	SF	HD	TQ	SF	HD	TQ	SF	HD
% di fresato	≤10	≤15	≤15	≤10	≤15	≤15	≤15	≤25	≤20	≤15	≤25	≤20	≤15	≤30	≤25
% di ACF sul bitume	2-4	2-4	2-4	2-4	2-4	2-4	2-4	2-4	2-4	3-5	3-5	3-5	3-5	3-5	3-5

5.16.10)
Controllo dei requisiti prestazionali di accettazione delle pavimentazioni

- ***Premesse***

I controlli per i requisiti di accettazione delle pavimentazioni sono basati su controlli sempre di tipo prescrittivo per i lavori di tipo MO.

I controlli per i requisiti di accettazione delle pavimentazioni sono basati su controlli sempre di tipo prestazionale per i lavori di tipo MS e NC salvo quanto indicato nell'art. relativo alle caratteristiche materiali di pavimentazioni stradali.

A discrezione della DL, anche nel caso di lavori tipo MO, potranno essere richieste verificheprestazionali sulle caratteristiche di aderenza, tessitura, regolarità e valutazioni degli spessori, da cui potranno scaturire decisioni operative da parte della DL stessa.

I controlli dei requisiti di accettazione di tipo prescrittivo sono richiamati negli articoli precedenti che si riferiscono alle specifiche miscele e leganti da sottoporre al controllo.

Di seguito sono riportati i controlli di tipo prestazionale che valutano le caratteristiche superficiali e strutturali delle pavimentazioni.

- ***Aderenza e Tessitura***

I valori di ADERENZA E TESSITURA costituiscono il dato prestazionale superficiale, i valori da ottenere sono dipendenti da:

- i tipi di materiale usati per l'esecuzione dello strato superficiale;
- le condizioni planoaltimetriche del tracciato in ogni suo punto;
- il tipo di traffico prevalente e la sua intensità.

Il Coefficiente di Aderenza Trasversale CAT verrà misurato con l'apparecchiatura SCRIM, SUMMS o ERMES secondo la Norma CNR B.U. n° 147 del 14.12.92 1.

La tessitura geometrica HS intesa come macrotessitura superficiale verrà misurata in termini di MPD con l'apparecchiatura SCRIM, SUMMS o ERMES secondo la Norma UNI EN ISO 13473-1; il valore di HS da confrontare con i limiti riportati in tabella risulterà

$$HS = 0{,}2 + 0{,}8 \cdot MPD$$

Gli indicatori CAT e HS dovranno essere superiori o uguali ai seguenti valori:

Conglomerati bituminosi per strati di usura	CAT ³ 58	HS ³ 0,4
Conglomerati bituminosi per strati di usura provvisoria (binder)	CAT ³ 50	HS ³ 0,3
Conglomerati bituminosi per strati di usura con argilla espansa	CAT ³ 62	HS ³ 0,4
Conglomerati bituminosi drenanti	CAT ³ 53	HS ³ 1,0
Conglomerati bituminosi drenanti con argilla espansa	CAT ³ 56	HS ³ 0,8
Conglomerati bituminosi multifunzionali	CAT ³ 58	HS ³ 0,3
Conglomerati bituminosi a doppio strato drenante	CAT ³ 53	HS ³ 1,0
Conglomerati bituminosi rigenerati in sito a caldo	CAT ³ 55	HS ³ 0,4
Trattamenti superficiali a freddo tipo macroseal - spessore 6 mm	CAT ³ 62	HS ³ 0,5
Trattamenti superficiali a caldo (microtappeti)	CAT ³ 55	HS ³ 0,3
Irradiatura meccanica di irruvidimento (pallinatura)	CAT ³ 5 rispetto al CAT presistente	

Le misure di CAT e di HS dovranno essere effettuate in un periodo di tempo compreso tra il 15° ed il 180° giorno dall'apertura al traffico, ad eccezione dei conglomerati bituminosi drenanti ad elevata rugosità superficiale, per i quali le misure dovranno essere effettuate tra il 60° ed il 270° giorno dall'apertura al traffico, mentre le irradiature meccaniche di irruvidimento (pallinatura) andranno valutate entro il 60° giorno dall'intervento.

Le misure di CAT e HS saranno effettuate con gli strumenti del CSS o anche da "terzi", purché operanti con specifiche ed attrezzature verificate preventivamente dal CSS2; La velocità di rilievo dovrà essere mantenuta per quanto possibile costante e pari a 60 ± 5 km/h.

Dovrà essere rilevata l'intera lunghezza degli interventi realizzati da ogni singolo cantiere; le misure di CAT e HS dovranno essere effettuate con un "passo di misura" di 10 m e quindi analizzate per tratte omogenee.

Prima di detta analisi i valori di CAT dovranno essere riportati alla temperatura di riferimento (20°C); l'operazione si effettuerà secondo la seguente formule correttiva elaborata dal TRRL, non sono previste invece correzioni per l'HS:

$$CAT20 = CATt/(0.548 + 44.69/t + 80)$$

dove CAT20 è il valore CAT riportato alla temperatura di riferimento 20°C

---

1 La relazione tra il valore CAT qui prescritto (CATanas) e quello definito dalla Norma CNR (CATCNR) è la seguente:
CATanas = CATCNR x 100
Il CAT dovrà essere riportato alla temperatura di riferimento di 20°C e nei risultati si dovrà specificare la temperatura superficiale della pavimentazione e la temperatura dell'aria alla quale è stata eseguita la prova.

2 Le verifiche consisteranno nella misura di tratti indicati dai tecnici del CSS e dall'esame dei risultati ottenuti con l'attrezzatura e le specifiche da validare.

Riproduzione del documento . Protocollo n. 0029366/2022 del 25/07/2022

CATt è il valore CAT nelle condizioni di provat è la temperatura dell'aria nelle condizioni di prova in °C

Per TRATTA OMOGENEA si intende quel tratto di pavimentazione in cui i valori dell'indicatore sono statisticamente poco dispersi intorno ad un valore medio; l'analisi sarà condotta con il programma di calcolo allegato alle presenti Norme Tecniche.

I valori medi di CAT e HS ricavati per ciascuna TRATTA OMOGENEA dovranno risultare maggiori o uguali alle prescrizioni riportate.

Nel caso in cui l'apparato di misura abbia rilevato CAT ed HS su i due lati della corsia in esame è facoltà della DL analizzare entrambe le serie e prendere in considerazione i valori medi di CAT ed HS relativi alle TRATTE OMOGENEE in condizioni peggiori, detta misurazione valuterà comunque l'intera larghezza dell'intervento.

- ***Regolarità***

I valori di REGOLARITA' costituiscono il dato prestazionale superficiale insieme alla ADERENZA e TESSITURA.

La regolarità della superficie di rotolamento potrà essere misurata con apparecchiature ad alto rendimento dotate di profilometro laser tipo inerziale di classe 1 secondo ASTM E950-98(2004) e calcolata attraverso l'indice IRI (International Roughness Index) come definito dalla World Bank nel 1986 - The International Road Roughness Experiment.

L'indicatore IRI dovrà essere inferiore o uguale ai seguenti valori:

- IRI ≤ 1,8 mm/m intervento su tutta la carreggiata3;
- IRI ≤ 2,0 mm/m intervento limitato ad una parte della carreggiata;

Queste prescrizioni valgono per interventi nell'ambito delle MS ed NC, qualora si intervenga esclusivamente sugli strati superficiali con:

- Conglomerati Bituminosi tipo Usure e Binder in caso di anticipata apertura al traffico;
- Conglomerati Bituminosi tipo Drenanti e Drenanti con argilla espansa;
- Trattamenti Superficiali in genere;

il valore ottenuto dopo l'intervento non dovrà essere peggiore di quello presente prima di esso; in caso di carenza di misura preventiva, il valore di IRI dovrà essere inferiore o uguale a 2,5 mm/m4.

Le misure di regolarità dovranno essere effettuate in un periodo di tempo compreso tra la stesa ed il 180° giorno dall'apertura al traffico.

Le misure saranno effettuate con gli strumenti del CSS o anche da "terzi", purché operanti con specifiche ed attrezzature verificate preventivamente dal CSS5; La velocità di rilievo dovrà essere mantenuta quanto più possibile costante e non dovrà scendere sotto i 25 km/h.

Dovrà essere rilevata l'intera lunghezza degli interventi realizzati da ogni singolo cantiere e dovrà essere interessata almeno una corsia; le misure di IRI dovranno essere effettuate con un "passo di misura" di 10 m e quindi analizzate per tratte omogenee.

Per TRATTA OMOGENEA si intende quel tratto di pavimentazione in cui i valori dell'indicatore sono statisticamente poco dispersi intorno ad un valore medio; l'analisi sarà condotta con il programma di calcolo allegato alle presenti Norme Tecniche.

I valori medi di IRI ricavati per ciascuna TRATTA OMOGENEA dovranno risultare minori o uguali alle prescrizioni riportate.

Nel caso in cui l'apparato di misura abbia rilevato l'IRI su i due lati della corsia in esame è facoltà della DL analizzare entrambe le serie e prendere in considerazione i valori medi di IRI

3 Su viadotti di luci ridotte, e in presenza di giunti di superficie, si possono ammettere valori di IRI fino a 2,5.

4 Questa richiesta presuppone che non si facciano interventi sottili su pavimentazioni fortemente irregolari, e che si intervenga preventivamente con strati, anche parziali, di regolarizzazione prima dell'intervento finale su cui andrà valutata la regolarità.

5 Le verifiche consisteranno nella misura di tratti indicati dai tecnici del CSS e dall'esame dei risultati ottenuti con l'attrezzatura e le specifiche da validare.

Riproduzione del documento . Protocollo n. 0029366/2022 del 25/07/2022

relativi alle TRATTE OMOGENEE in condizioni peggiori, detta misurazione valuterà comunque l'intera larghezza dell'intervento.

- ***Portanza***

I valori di PORTANZA costituiscono il dato prestazionale strutturale.

La misura della portanza si ottiene valutando il bacino di deflessione effettivo della pavimentazione dovuto all'applicazione di un carico dinamico imposto da una macchina a massa battente (Falling Weight Deflectometer - FWD) e/o una macchina mobile ad alto rendimento con asse di misura da 12 t.

La macchina FWD da usare deve essere dotata di 9 misuratori di abbassamento (deflessione) montati in linea ad una distanza prefissata dalla piastra di carico (le distanze dal centro piastra in mm sono: 0, 200, 300, 450, 600, 900, 1200, 1500, 1800); le misure saranno effettuate di norma su un allineamento disposto centralmente rispetto alla larghezza dell'intervento, o, in caso di dubbi sulla buona riuscita ai bordi, potrà anche essere effettuate nella parte laterale ad almeno 50 cm dal bordo, comunque, i risultati ottenuti varranno per l'accettazione di tutta la larghezza di intervento.

L'attrezzatura mobile ad alto rendimento per il rilievo in velocità dovrà fornire valori di bacino (abbassamenti) almeno in corrispondenza dell'asse ruota ed a 200, 300, 900 e 1500 mm dall'asse.

Il valore indicativo del bacino, da usare come dato di riferimento per i risanamenti profondi o per le nuove pavimentazioni (NC), è quello denominato Indice Strutturale 300 (IS300) ottenuto come differenza tra la deflessione massima registrata al centro della piastra del FWD ed a 300 mm da detto centro, mentre i valori, comunque da registrare, degli altri abbassamenti potranno essere usati solo a fini di studio e non per le valutazioni contrattuali nel modo qui di seguito descritto.

Il valore indicativo del bacino, da usare come dato di riferimento per i risanamenti superficiali, è quello denominato Indice Strutturale 200 (IS200) ottenuto come differenza tra la deflessione massima registrata al centro della piastra del FWD ed a 200 mm da detto centro con le modalità di seguito specificate.

Le valutazioni si faranno di norma sulle pavimentazioni finite, ed è su questi valori che si opererà per le verifica in termini contrattuali; altre misure, effettuate in corso d'opera sugli strati più bassi e/o intermedi, potranno essere usati dalla DL per dare indicazioni all'impresa esecutrice, che comunque sarà valutata sul risultato finale.

Le misure con FWD saranno effettuate con gli strumenti del CSS o anche da "terzi", purché operanti con le specifiche ed attrezzature verificate preventivamente dal CSS[6]; esse avranno una cadenza minima di una valutazione ogni 20 o ogni 50 metri, in funzione dell'effettiva estensione dell'intervento, oppure su distanze minori indicate della DL. Per ogni stazione di misura si dovranno eseguire 3 ripetizioni di carico imponendo una assegnato sforzo pari a 1700 kPa, il bacino di riferimento è il bacino registrato nella terza ripetizione. Le misure si estenderanno a tutto il tratto dell'intervento.

Con le nuove apparecchiature per le misure in velocità tipo Traffic Speed Deflectometer il rilevamento del parametro strutturale avverrà in continuo ed ad alta velocità.

Per ogni tipologia di intervento definito anche nell'ambito delle Linee Guida ANAS ed. 2008 (da considerare come modello generale di riferimento) sono state valutate le caratteristiche di portanza, e quindi i bacini di deflessione, che si ottengono sollecitando con un assegnato sforzo (1700 kPa) i materiali previsti.

Tali calcoli hanno permesso di determinare i limiti ammissibili per l'Indice Strutturale IS300 in funzione delle condizioni di prova e sono riportati nei grafici seguenti.

Le condizioni di prova sono valutate attraverso la temperatura effettiva dell'aria al momento della prova.

Le prove vanno di norma eseguite ad una determinata temperatura di riferimento dell'aria (14°), ma saranno considerate comunque valide se contenute negli intervalli di temperatura dell'aria comprese tra 10 e 20°C come rappresentato in figura, oltre tali intervalli di temperatura i

6 Le verifiche consisteranno nella misura di tratti indicati dai tecnici del CSS e dall'esame dei risultati ottenuti con l'attrezzatura e le specifiche da validare.

Riproduzione del documento . Protocollo n. 0029366/2022 del 25/07/2022

dati saranno comunque registrati, ma non costituiranno condizioni vincolanti ai fine dell'accettazione.

Nel caso di lavorazioni o soluzioni progettuali diverse da quelle previste nelle Linee Guida ANAS ed. 2008, oppure, nel caso di nuove lavorazioni (NC), prima dell'inizio dei lavori, sarà prodotto dal CSS o da un laboratorio certificato, il diagramma di controllo specifico della tipologia di pavimentazione che si intende realizzare.

Anche il caso di prove FWD eseguite con un diverso valore di carico imposto richiederà un adeguamento dei diagrammi di controllo.

In caso di mancata comunicazione circa la tipologia delle pavimentazioni da realizzare od il carico imposto durante le prove FWD varranno le prescrizioni dell'intervento più somigliante tra quelli proposti nelle Linee Guida ANAS ed. 2008 e l'Impresa dovrà accettare l'eventuale penalizzazione che potrebbe conseguirne.

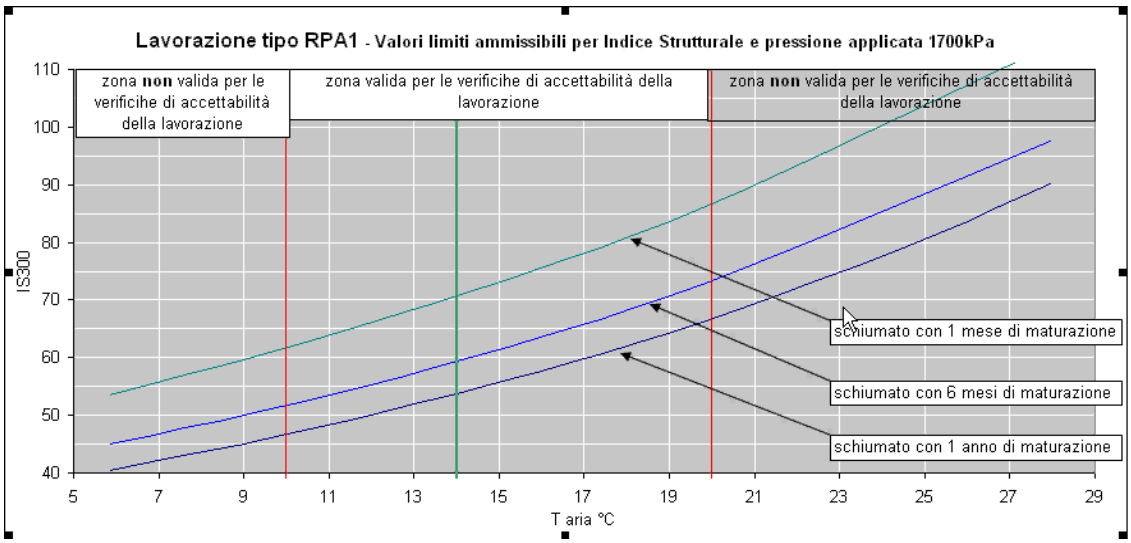

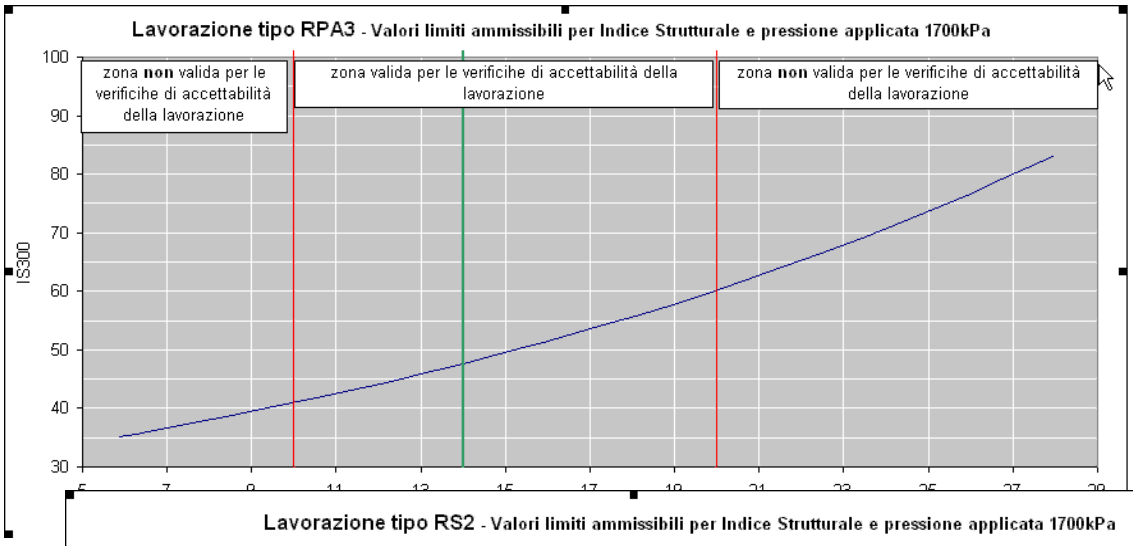

Le diverse curve presenti nei grafici

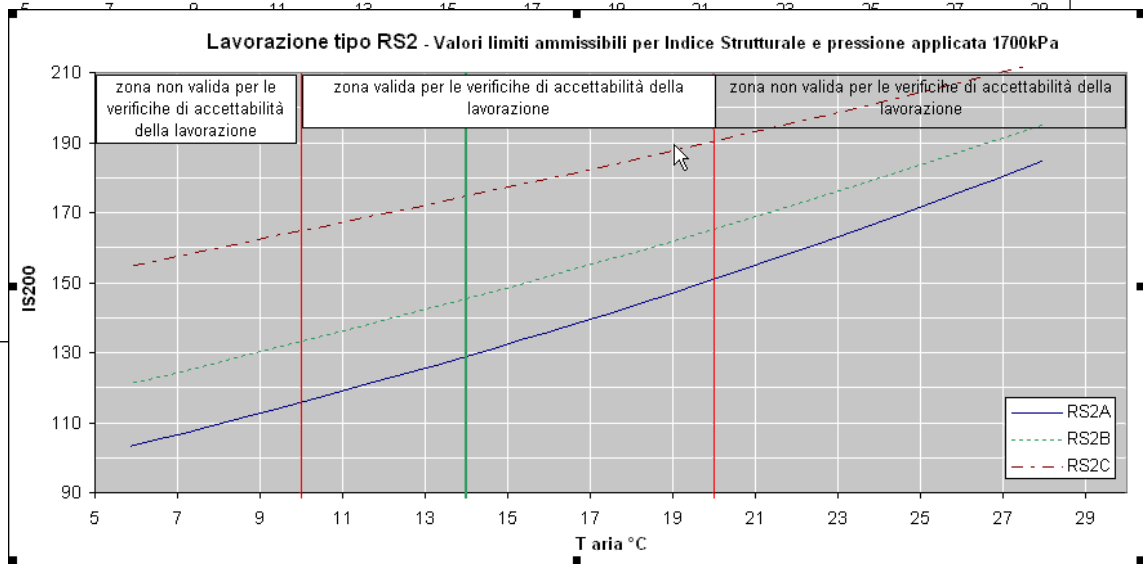

Riproduzione del documento . Protocollo n. 0029366/2022 del 25/07/2022

riguardanti gli RP (Risanamenti Profondi) che hanno strati a legante schiumato e/o legato all'emulsione, si riferiscono ai diversi momenti di maturazione di questi materiali in cui la misura può essere eseguita (a un mese, a 6 mesi e ad 1 anno dalla stesa dell'ultimo strato); Nel caso di uso di legante cementizio le misure andranno fatte almeno 3 giorni dopo la stesa.

La misurazioni di accettazione si faranno sulle pavimentazioni finite al massimo entro un anno dalla stesa dell'ultimo strato.

Nei diagrammi di accettazione che seguono, sono indicate le curve per i diversi risanamenti superficiali secondo i livelli di traffico in condizioni rispettivamente di strada con fessure pesanti (RS1) e con fessure leggere (RS2).

Per il calcolo dell'Indice Strutturale 200 (IS200) è necessario registrare anche la deflessione a 900 ed a 1500 mm dal centro piastra da cui si ottiene il fattore correttivo del sottofondo.

Il fattore correttivo, per cui moltiplicare i valori di IS200, è fornito dalla seguente espressione:

$(2{,}18 - 0{,}50 \cdot \log (D900 - D1500))$

con D900 e D1500 deformazione del sensore espressa in micron posto a 900 e 1500 mm dal centro piastra

I Trattamenti Superficiali TS non prevedono accettazioni sulla Portanza.

Le misure dell'Indice Strutturale (IS) effettuate con i passi indicati andranno analizzate per tratte omogenee.

Prima di detta analisi si dovranno riportare, alla temperatura di riferimento, tutti i valori di IS300 e IS200 rilevati.

La trasformazione riguarderà le sole temperature in quanto tutte le prove, per il tratto in esame, devono essere completate entro un periodo di non più di sette giorni, per cui il diverso tempo di maturazione si considera non influente sui risultati.

Il fattore correttivo, per cui moltiplicare i valori di IS200, è fornito dalla seguente espressione:

$IS14°C/ISTprova = \exp (c \cdot (14 - Tprova))$

con IS14°C Indice Strutturale riportato alla temperatura di riferimento dell'aria (14°C), ISTprova Indice Strutturale misurato nelle condizioni di prova, T prova temperatura dell'aria nelle condizioni di prova e c coefficiente che vale 0,037 per gli interventi di tipo RP e 0,022 per gli interventi di tipo RS.

La successiva definizione delle tratte omogenee per portanza sarà effettuata con i valori così ricavati utilizzando il programma di calcolo allegato alle presenti Norme Tecniche.

Per TRATTA OMOGENEA si intende quel tratto di pavimentazione in cui i valori dell'indicatore sono statisticamente poco dispersi intorno ad un valore medio.

I valori medi di IS ricavati per ciascuna TRATTA OMOGENEA dovranno risultare minori o uguali alle prescrizioni riportate. L'accettazione del lavoro, senza penali, si avrà quindi soltanto se il valore dell'Indice Strutturale IS300 o IS200 del tratto omogeneo non supererà in nessun caso il valore di soglia indicato dalle curve, nelle condizioni di prova e per il tipo di intervento eseguito.

- ***Valutazione Degli Spessori Degli Strati In Conglomerato Bituminoso Di Una Pavimentazione Stradale***

La misura dello spessore per gli strati bituminosi potrà essere effettuata oltre che con carote, anche con sistemi di misura ad Alto Rendimento dotati di Radar Penetrometrico (GPR) opportunamente tarato con carote di controllo.

Le antenne da usare saranno di almeno 1 Ghz ed il sistema di acquisizione dovrà garantire una risoluzione nella misura dello spessore dell'ordine di un centimetro; mentre il passo di campionamento spaziale dovrà essere di almeno 50 cm.

Le misure saranno effettuate di norma almeno su un allineamento disposto centralmente rispetto alla larghezza dell'intervento, o, in caso di dubbi sulla buona riuscita ai bordi, potranno anche essere effettuate nella parte laterale ad almeno 50 cm dal bordo, comunque, i risultati ottenuti varranno per l'accettazione di tutta la larghezza di intervento.

I valori degli spessori saranno dedotti dall'esame dei radargrammi ricavati con la suddetta apparecchiatura.

Riproduzione del documento . Protocollo n. 0029366/2022 del 25/07/2022

L'esame potrà essere effettuato visivamente oppure tramite software dedicato; prima dell'esame dovrà essere operata una taratura delle misure usando carotaggi di controllo (indicativamente non meno di 3 carote/km per corsia) o in alternativa valutazioni di spessore attraverso l'uso di boroscopi o video endoscopi su fori eseguiti sulla pavimentazione con la stessa cadenza dei carotaggi.

Dovrà essere rilevata l'intera lunghezza dell'intervento realizzato da ogni singolo cantiere; le misure di spessore, realizzate con radar penotrometrico, dovranno essere restituite con un "passo di misura" di 2 m e quindi analizzate per tratte omogenee.

Per TRATTA OMOGENEA si intende quel tratto di pavimentazione in cui i valori dell'indicatore sono statisticamente poco dispersi intorno ad un valore medio.

Tale analisi sarà condotta con il programma di calcolo allegato alle presenti Norme Tecniche.

I valori medi di spessore ricavati per ciascuna TRATTA OMOGENEA dovranno risultare conformi alle dimensioni di progetto.

Art. 5.17
BARRIERE STRADALI ED OPERE ACCESSORIE

Le barriere di sicurezza stradale e i dispositivi di ritenuta sono posti in opera essenzialmente al fine di fornire agli utenti della strada e agli esterni eventualmente presenti, accettabili condizioni di sicurezza in rapporto alla configurazione della strada, garantendo, entro certi limiti, il contenimento dei veicoli che dovessero tendere alla fuoriuscita dalla carreggiata stradale.

Le barriere di sicurezza stradale e gli altri dispositivi di ritenuta devono quindi essere idonei ad assorbire parte dell'energia di cui è dotato il veicolo in movimento, limitando contemporaneamente gli effetti d'urto sui passeggeri.

A seconda della loro destinazione ed ubicazione, le barriere ed altri dispositivi si dividono nei seguenti tipi:

a) barriere centrali da spartitraffico;
b) barriere laterali;
c) barriere per opere d'arte, quali ponti, viadotti, sottovia, muri, ecc.;
d) barriere o dispositivi per punti singolari, quali barriere per chiusura varchi, attenuatori d'urto per ostacoli fissi, letti di arresto o simili, terminali speciali, dispositivi per zone di approccio ad opere d'arte, dispositivi per zone di transizione e simili.

In particolare le barriere possono essere previste per:
- la delimitazione di strade
- la regolazione del traffico
- la delimitazione di aree di cantiere, di aree riservate o pericolose, di aree di parcheggio
- la delimitazione di percorsi pedonali o ciclabili, deviazioni stradali.

Nel caso di lavori di installazione in presenza di traffico occorrerà predisporre la segnaletica stradale necessaria al fine di deviare il traffico stesso e proteggere il personale dal flusso degli automezzi, nel rispetto delle norme di sicurezza.

Lo scarico degli elementi della barriera stradale dagli automezzi di trasporto potrà avvenire con una gru installata su automezzo o mediante elevatori muniti di forche.

Il personale dovrà essere munito del previsto abbigliamento ad elevata visibilità oltre che di DPI quali scarpe, guanti, occhiali ed in particolari casi di casco, cinture di sicurezza e quanto altro previsto dallo specifico sito e dalle vigenti norme in materia di sicurezza.

Le barriere stradali, di forma e dimensione indicati in progetto, saranno eseguite ovvero installate, se approvvigionate come elementi prefabbricati, lungo il tracciato progettuale o nei luoghi che la Direzione Lavori designerà.

5.17.1)
Barriere in calcestruzzo tipo NewJersey

Riproduzione del documento . Protocollo n. 0029366/2022 del 25/07/2022

La barriera di sicurezza multimpiego in calcestruzzo, denominata anche "barriera tipo NewJersey", trova largo uso in opere di delimitazione stradale e nella stragrande maggioranza dei casi si prescrive in forma prefabbricata a motivo della migliore finitura del prodotto e della presenza di certificazioni tecniche rilasciate in allegato dallo stabilimento di produzione.

Tale barriera antiurto, in qualsiasi configurazione sia progettualmente richiesta (es. spartitraffico, protezione laterale, ecc.) sarà conforme alle classi di contenimento con crash-test positivo ai sensi del D.M. 2367/2004 ed alla norma UNI EN 1317.

Il suo profilo sarà volto a minimizzare il danno ai veicoli in caso di contatto accidentale, mantenendo nel contempo la capacità di prevenzione di salti alla corsia opposta con conseguenti scontri frontali. Il risultato sarà ottenuto permettendo alle gomme del veicolo di salire sul piede a base inclinata, la cui pendenza obbligherà la ruota e quindi il veicolo ad allontanarsi dalla barriera.

Con le dovute predisposizioni il sistema risulta essere anche un valido supporto per recinzioni e cancelli, una protezione per scarpate o pendii, curve stradali o altre casistiche progettualmente indicate.

Per evitare l'alterazione della struttura costituita da calcestruzzo, con conseguenti fessurazioni e corrosione dei ferri di armatura, sarà necessaria una miscela di composizione con caratteristiche fisiche notevoli in quanto a durabilità. Tutti gli elementi dovranno essere idonei per l'utilizzo anche in ambienti montani sottoposti a cicli di gelo-disgelo (dove di solito avviene l'utilizzo di sali disgelanti per le strade) e/o in ambienti marini sottoposti a contatto diretto con l'acqua di mare o ad aerosol marino.

Il calcestruzzo costituente il manufatto, dovrà essere classificabile come "ad alta prestazione e resistenza", con profilo esterno liscio e privo di alcuna imperfezione (es. fessure, vuoti, ecc.).

A prescindere dal sito e dalla natura di impiego del manufatto prefabbricato, dovranno essere impiegati:

- calcestruzzo armato vibrato
- cemento 42,5 R o superiore
- armatura in acciaio Fe B450C
- elementi con resistenza a compressione almeno da 600 Kg/cmq (UNI EN 12390-3)
- elementi con classe di esposizione (UNI EN 206): **XF4** (resistente all'attacco di cicli di gelo-disgelo in condizioni di elevata saturazione con agente antigelo oppure acqua di mare) e/o **XS3** (resistente alla corrosione da cloruri presenti nell'acqua marina)
- elementi con resistenza a flessione unitaria (UNI EN 196-1) da 60 N/cmq
- elementi prefabbricati in cls adatti all'utilizzo per recinzione con capacità portante (UNI EN 12839)
- cls resistente ai cicli di gelo-disgelo (UNI 7087) 0,7 daN/mq
- capacità di assorbimento d'acqua: < 6%
- prova di adesione vernice–supporto (UNI 8298-1) (Forza media = 1,0 ton).

La finitura finale della barriera dovrà essere:
- colorata con vernice a base di quarzo e resine acriliche lavabile ed idrorepellente
ovvero
- colorata con specifica verniciatura assorbi smog e autopulente costituita da un rivestimento protettivo trasparente, antinquinamento e antibatterico al biossido di titanio
ovvero
- realizzata in ghiaino lavato e spaccato, nel caso di ambientazioni di pregio o in contesti di arredo urbano.

Accessori forniti in opera con il manufatto

- Gruppi piastra di collegamento in acciaio da montare alla base delle barriere o fissare solidamente al terreno con forme di piastre ad "L".

- Fori verticali passanti ove sarà possibile inserire pali tondi, pali piatti o a T di diverse dimensioni per la realizzazione di una recinzione o l'installazione di segnaletica verticale.

Riproduzione del documento . Protocollo n. 0029366/2022 del 25/07/2022

- Piastre in acciaio inserite nel getto e collegate all'armatura alle quali si fisseranno, con viti inox, i montanti di eventuali cancelli autoportanti.

Tutti gli elementi accessori alla barriera saranno forniti e montati in opera per assicurarne la prestazione richiesta, in particolare comprensivi di:

- piastre con relativi tiranti, dadi, rondelle (il tutto in acciaio zincato a caldo),
- manicotti di giunzione per barre filettate,
- eventuali compensatori di quota,
- ogni altra prestazione, fornitura ed onere incluso atto ad assicurare la classifica di normativa richiesta.

5.17.2)
Barriere di sicurezza in acciaio ondulato

Le barriere di sicurezza sono dispositivi aventi lo scopo di realizzare il contenimento dei veicoli nella sede stradale riducendo al minimo i danni per gli occupanti del veicolo. Per ottenere queste finalità, è necessario che l'urto con la barriera non provochi il rovesciamento del veicolo e che non gli imprima una decelerazione tale da provocare danni agli occupanti. Verrà assicurato il corretto contenimento se non ci sarà superamento o sfondamento della barriera nel suo complesso e se nessun elemento longitudinale principale della barriera si rompa completamente, nessuna parte importante della barriera si stacchi completamente o presenti un pericolo improprio e nessun elemento della barriera penetri nell'abitacolo del veicolo.

Il veicolo, inoltre, dovrà essere riportato su una traiettoria tale da non diventare esso stesso un pericolo per gli altri veicoli sopraggiungenti sulla stessa carreggiata. Ciò significa che il veicolo, quando si allontanerà dalla barriera dopo l'urto dovrà farlo rimanendo in prossimità della stessa.

- **Livelli di prestazione**

A seconda del livello di contenimento le barriere sono classificate in quattro fasce diverse (vedi tabella 1). Per ciascuna classe è previsto il superamento di differenti tipologie di prove d'accettazione (vedi tabella 2). Quanto più gravosa è la prova d'urto a cui sottoporre la barriera, maggiore è il livello di contenimento della stessa.

Livelli di contenimento	Energia cinetica massima al contenimento (KJ)	Tipologia di prova d'accettazione
Contenimento a basso angolo d'impatto **T1** **T2** **T3**	 6.2 21.5 36.6	 TB21 TB22 TB41 e TB21
Contenimento normale **N1** **N2**	 43.3 81.9	 TB31 TB32 e TB11
Contenimento più elevato **H1** **H2** **H3**	 126.6 287.5 462.1	 TB42 e TB11 TB51 e TB11 TB61 e TB11
Contenimento molto elevato **H4a** **H4b**	 572.0 724.6	 TB71 e TB11 TB81 e TB11

Tabella 1 - classificazione barriere

Tipologia prove di accettazione	Velocità d'urto (Km/h)	Angolo d'urto (gradi)	Massa totale veicolo (kg)	Tipo di veicolo
TB11	100	20	900	autovettura

Riproduzione del documento . Protocollo n. 0029366/2022 del 25/07/2022

TB21	80	8	1300	autovettura
TB22	80	15	1300	autovettura
TB31	80	20	1500	autovettura
TB32	110	20	1500	autovettura
TB41	70	8	10000	autocarro
TB42	70	15	10000	autocarro
TB51	70	20	13000	autobus
TB61	80	20	16000	autocarro
TB71	65	20	30000	autocarro
TB81	65	20	38000	autoarticolato

Tabella 2 - modalità di prova

La scelta del livello di prestazione delle barriere di sicurezza da installare sarà progettualmente determinata tenendo conto di fattori che comprendono la classe di traffico della strada, la sua posizione, la geometria, l'esistenza nelle adiacenze di una struttura vulnerabile, o di una zona o di un oggetto potenzialmente pericolosi.

La barriera avrà un comportamento idoneo se sarà conforme ai requisiti di seguito riportati:

a) le deformazioni del sistema (deflessione dinamica (D), larghezza operativa (W) e intrusione del veicolo (Vi)) devono essere note;
b) il veicolo mantiene l'assetto verticale durante e dopo l'impatto (sono ammessi fenomeni moderati di rollio, di beccheggio e d'imbardata);
c) la ridirezione dei veicoli è controllata: l'angolo di riinvio deve essere mantenuto al di sotto di una certa ampiezza;
d) sono soddisfatti gli indici di severità all'urto prescritti (vedi tabella 3), in particolare, come funzione degli indici ASI e THIV.

Categorie di severità**	**Valori degli indici**	
A	*ASI <= 1,0	*THIV <= 33 km/h
B	*ASI <= 1,4	
C	*ASI <= 1,9	

Tabella 3 - Livelli ammessi di severità d'urto

*(ASI (Acceleration Severity Index): indice misurante la severità del moto del veicolo durante l'urto per una persona seduta, con cinture di sicurezza allacciate - THIV (Theoretical Head Impact Velocity): velocità relativa tra la testa virtuale ipotizzata come ubicata ad una distanza x0 dal punto P ed il veicolo stesso al tempo t)

**Il livello di severità dell'urto A permette un maggiore livello di sicurezza per l'occupante di un veicolo che esce di strada rispetto al livello B, e il livello B maggiore rispetto al livello C.

Tutti i componenti del dispositivo devono avere adeguata durabilità mantenendo i loro requisiti prestazionali nel tempo sotto l'influenza di tutte le azioni prevedibili.

Le barriere e tutti i dispositivi di ritenuta omologati ed installati su strada dovranno essere identificati attraverso opportuno contrassegno, da apporre sulla barriera (almeno uno ogni 100 metri di installazione) o sul dispositivo, e riportante le informazioni previste nella norma UNI EN 1317-5.

I dispositivi di ritenuta stradale utilizzati ed installati saranno muniti di marcatura CE in conformità alla norma UNI EN 1317-5.

La stazione appaltante, oltre a tale documentazione, acquisirà in originale o in copia conforme i rapporti delle prove al vero (crash test), effettuate su prototipi rappresentativi del dispositivo di ritenuta stradale considerato ai sensi delle norme UNI EN 1317 e le modalita' di esecuzione delle prove stesse.

- **Dettagli esecutivi**

Riproduzione del documento . Protocollo n. 0029366/2022 del 25/07/2022

Ove previsto da progetto, dovranno essere installate barriere di sicurezza, con o senza mancorrente, in acciaio zincato conformemente alla norma UNI EN ISO 1461, costituite da fascia orizzontale avente categoria sagomata multi-onda fissata a montanti in profilato metallico, infissi su manufatti o nel terreno, e da eventuale mancorrente in tubo d'acciaio zincato; le barriere dovranno essere complete di pezzi speciali, bulloneria, catarifrangenti ed ogni altro accessorio necessario.

Le fasce dovranno essere collegate tra loro ed ai sostegni mediante bulloni, staffe ed altri sistemi che non comportino saldature da fare in opera in modo che ogni pezzo della fascia possa essere sostituito senza demolizione e ricostruzione di giunti, ma esclusivamente con operazioni meccaniche di smontaggio e montaggio.

I giunti, ottenuti con sovrapposizione delle fasce collegate fra loro e fissate al montante con bulloni atti a garantire la resistenza richiesta, non dovranno presentare risvolti e risalti in senso contrario alla marcia dei veicoli.

Nell'installazione sono tollerate piccole variazioni, rispetto a quanto indicato nei certificati di omologazione, conseguenti alla natura del terreno di supporto o alla morfologia della strada (ad esempio: infissione ridotta di qualche paletto o tirafondo; inserimento di parte dei paletti in conglomerati cementizi di canalette; eliminazione di supporti localizzati conseguente alla coincidente presenza di caditoie per l'acqua o simili).

Alla fine della posa in opera dei dispositivi, dovrà essere effettuata una verifica in contraddittorio da parte della ditta installatrice, nella persona del suo Responsabile Tecnico, e da parte del committente, nella persona del Direttore Lavori anche in riferimento ai materiali costituenti il dispositivo. Tale verifica dovrà risultare da un certificato di corretta posa in opera sottoscritto dalle parti.

Con l'installazione della barriera sarà fornito il "Manuale per l'utilizzo e l'installazione dei dispositivi di ritenuta stradale" nel quale sarà descritto compiutamente il dispositivo di ritenuta e le sue modalita' di installazione al fine di consentirne la corretta installazione su strada e fornire le indicazioni necessarie per l'esecuzione degli interventi di manutenzione e ripristino a seguito di futuri danneggiamenti

- **Attenuatori d'urto**

L'attenuatore d'urto è un dispositivo atto ad assorbire l'energia di un urto e viene normalmente installato in punti potenzialmente pericolosi per gli autoveicoli come cuspidi d'uscita, bumper autostradali, pilastri, ecc.

Il sistema, conforme ai requisiti ed alle prestazioni di cui alla norma UNI EN 1317-3, dovrà assorbire l'energia d'urto del veicolo rallentandone la corsa in caso di urto frontale o ridirigendolo nella corsia di marcia dopo impatto laterale. Potrà essere del tipo parallelo o non parallelo (o asimmetrico), a seconda delle indicazioni progettuali ovvero della Direzione Lavori e dovrà essere assemblato con componenti comuni, quindi facilmente sostituibili in caso di manutenzione a seguito di impatto.

Dettagli tecnici attenuatori d'urto:

- Classi di velocità: 50, 80, 100, 110 Km/h per attenuatori paralleli e non paralleli
- Certificazione CE: ente accreditato e notificato CSI Certificazione e Testing

La struttura di base dovrà essere in acciaio elettrosaldato e comprenderà una lamiera e una monorotaia di guida per permettere lo scorrimento delle traverse, collegate ai pannelli di ritenuta delle celle di assorbimento. Il bumper (pannello frontale) dovrà essere il collegamento rigido delle lamiere in acciaio multionda che, in seguito all'urto, scivoleranno sovrapposte grazie a un sistema di scorrimento. I pannelli intermedi schiacceranno le celle in modo graduale, dissipando così l'energia cinetica di impatto. In caso d'urto dovrà essere possibile sostituire i soli pannelli assorbitori degli attenuatori, consentendo una maggiore semplicità di ripristino.

Gli attenuatori d'urto dovranno offrire differenti possibilità di installazione: mediante ancoranti chimici per cemento e asfalto o mediante viti di collegamento. Quest'ultima soluzione dovrà

Riproduzione del documento . Protocollo n. 0029366/2022 del 25/07/2022

consentire di non avere ingombri a filo terra e sarà particolarmente indicata per sopportare urti ripetuti. Una specifica struttura metallica di fondazione infatti, sarà predisposta in uno specifico scavo a sezione obbligata e quindi annegata in calcestruzzo gettato in opera di idonea classe di resistenza. La risultante quota superiore di fondazione sarà equivalente al piano stradale sul quale si avviteranno, agli affioranti raccordi, le viti di collegamento ed ancoraggio della struttura guida dell'attenuatore.

- **Delimitazioni in plastica tipo NewJersey**

La barriera stradale tipo NewJersey in polietilene (PE) trova largo impiego in opere di delimitazione stradale temporanea, delimitazione di spazi, parcheggi, piste e simili come pure nella cantieristica urbana.

Attraverso il sistema di fissaggio delle barriere si dovrà consentire la realizzazione di configurazioni lineari, curvilinee e altre forme indicate dal progetto o dalla Direzione Lavori.

Solitamente di colorazione rossa o bianca o secondo prescrizione progettuale, le barriere dovranno essere cave per poterle zavorrare e riempire di acqua o sabbia e garantirne la stabilità sul piano stradale.

Le barriere saranno costruite con stampaggio rotazionale senza giunzioni nè saldature, in modo da assicurare maggiore durata e resistenza agli agenti atmosferici rispetto alle barriere realizzate con tecniche ad iniezione o accoppiamento.

Tutti i modelli dovranno essere predisposti per il collegamento degli elementi fra loro e con le seguenti caratteristiche:

- Materiale: polietilene ad alta densità;
- Resistenza agli agenti atmosferici e inalterabilità dei colori nel tempo (trattamento anti UV);
- Intervallo temperatura di esercizio: da - 30°C a + 60°C.

Gli elementi della barriera potranno essere forniti, a richiesta, completi di delineatori rifrangenti, di barra di collegamento e predisposizione per l'inserimento di pali per segnaletica verticale.

La barriera stradale sarà dotata di due tappi filettati posti rispettivamente nella parte superiore (carico) e nella parte inferiore al fine di scaricare la zavorra (acqua o sabbia).

- **Coni e delineatori**

Il **cono** può essere usato per delimitare ed evidenziare zone di lavoro o operazioni di manutenzione stradale di durata non superiore ai due giorni, per il tracciamento di segnaletica orizzontale, incanalamenti temporanei, separazione provvisoria di opposti sensi di marcia e delimitazione di ostacoli provvisori.

I coni da fornire e posare in opera dovranno essere costituiti da materiali flessibili quali gomma o plastica. Saranno di colore rosso con anelli di colore bianco retroriflettenti e le dimensioni saranno conformi alle indicazioni del Codice della Strada (art. 21 - vedi figura). Il cono dovrà avere una adeguata base di appoggio appesantita dall'interno o dall'esterno per garantirne la stabilità in ogni condizione.

La frequenza di posa sarà di solito di 12 m in rettifilo e di 5 m in curva. Nei centri abitati la frequenza sarà dimezzata, salvo diversa distanza necessaria per particolari situazioni della strada, del traffico o diversa indicazione della Direzione Lavori.

Riproduzione del documento .
Protocollo n. 0029366/2022 del 25/07/2022

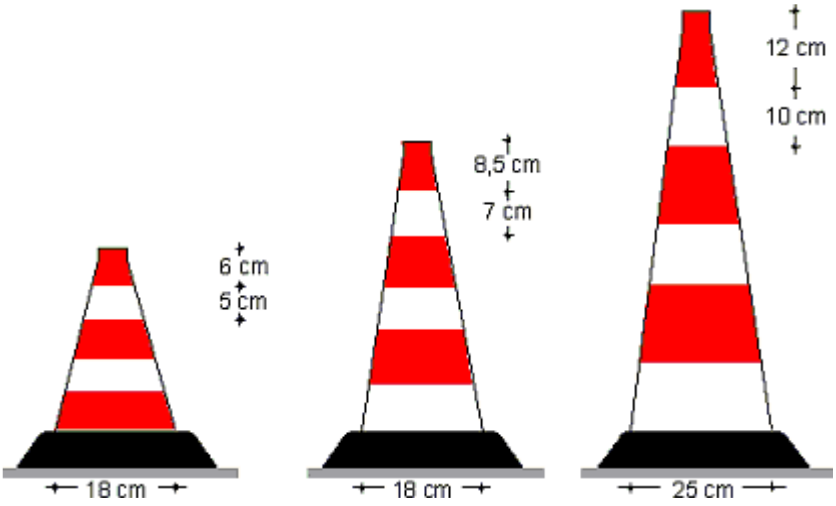

Il **delineatore flessibile** può essere usato per delimitare i sensi di marcia contigui, opposti o paralleli o per delimitare zone di lavoro stradale di durata superiore ai due giorni. I delineatori flessibili, lamellari o cilindrici, dovranno essere costituiti da materiali flessibili quali gomma o plastica; saranno di colore rosso con inserti o anelli di colore bianco retroriflettenti e le dimensioni saranno conformi alle indicazioni del Codice della Strada (art. 21 - vedi figura sotto). La base del delineatore dovrà essere incollabile o altrimenti fissata alla pavimentazione. I delineatori flessibili, se investiti dal traffico, dovranno piegarsi e riprendere la posizione verticale originale senza distaccarsi dalla pavimentazione.

La frequenza di posa sarà di solito 12 m in rettifilo e di 5 m in curva. Nei centri abitati la frequenza sarà dimezzata, salvo diversa distanza necessaria per particolari situazioni della strada, del traffico o diversa indicazione della Direzione Lavori.

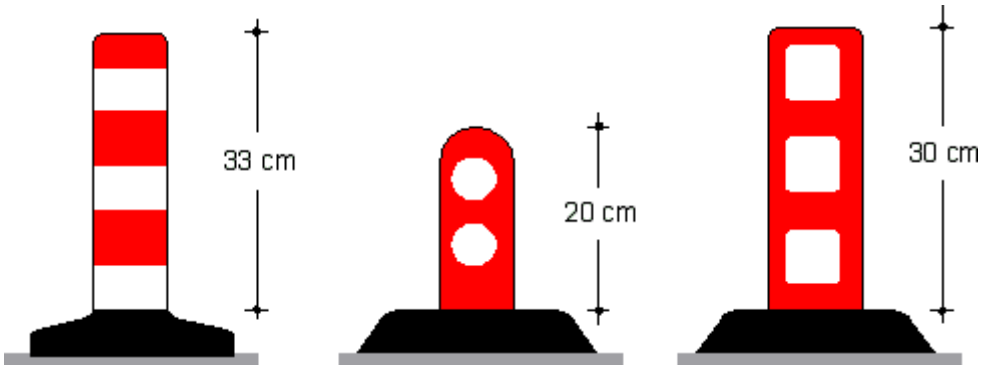

Gli elementi prefabbricati per salvagenti pedonali e **delimitatori di corsia** possono essere realizzati in calcestruzzo, costituiti da sezioni componibili mediante appositi incastri. Essi devono essere impiegati solo nelle zone urbane per la creazione di isole pedonali di rifugio ovvero piattaforme di carico.

Le corsie riservate, in cui è permesso il transito solo a determinate categorie di veicoli, possono essere delimitate con elementi in rilievo tali da realizzare una cordolatura longitudinale. In tal caso, gli elementi in rilievo sostituiscono la consueta striscia gialla.

Gli elementi in rilievo, da utilizzare principalmente in ambito urbano, saranno costituiti da manufatti in materiale plastico o gomma di colore giallo. Dovranno essere dotati di un solido sistema di fissaggio alla pavimentazione in modo da impedirne lo spostamento o il distacco per

Riproduzione del documento .
Protocollo n. 0029366/2022 del 25/07/2022

effetto delle sollecitazioni derivanti dal traffico e dovranno essere posizionati in modo da consentire il deflusso delle acque piovane.

Gli elementi dovranno avere una larghezza compresa tra i 15 e 30 cm, altezza compresa (tra 5 e 15 cm) con una consistenza ed un profilo tale da consentirne il sormonto in caso di necessità. Potranno essere dotati di inserti rifrangenti o di altri sistemi catadiottrici per renderli maggiormente visibili.

I delimitatori di corsia in materiale plastico o gomma, dovranno essere omologati dal Ministero competente ai sensi dell'art. 192 del d.P.R. 16 dicembre 1992, n. 495 (Regolamento di esecuzione e di attuazione del Nuovo Codice della Strada).

Tale cordolo, in gomma naturale, composto da elementi modulari di lunghezza cm 50, larghezza cm 20 ed altezza cm 5, dovrà avere colorazione gialla realizzata in pasta e non per verniciatura, con inserti rifrangenti in preformato. I vari elementi dovranno essere possibilmente dotati di innesti maschio-femmina tali da garantire la maggior stabilità possibile durante il periodo di esercizio. Dovranno altresì essere predisposti per l'inserimento di delineatori rifrangenti verticali e flessibili quali cilindri, bandierine e simili.

Il rapporto tra base ed altezza dovrà essere compreso tra due e quattro, il profilo trasversale dovrà essere convesso e la tangente al profilo, lungo l'intero sviluppo, non dovrà formare con l'orizzontale un angolo superiore a 70°.

I vari elementi saranno posti in opera mediante fissaggio con barre filettate e/o tasselli fissati mediante malte cementizie ad espansione o fiale di materiali indurenti bicomponenti. Il costo di tali elementi di fissaggio è compreso nel prezzo e della fornitura e della posa del cordolo di che trattasi.

- **Rallentatori di velocità**

Sulla strada, per tutta la larghezza della carreggiata, ovvero per una o più corsie nel senso di marcia interessato, si adotteranno sistemi di rallentamento della velocità costituiti da bande trasversali ad effetto ottico, acustico o vibratorio, ottenibili con opportuni mezzi di segnalamento orizzontale o trattamento della superficie della pavimentazione.

I sistemi di rallentamento ad **effetto ottico** saranno realizzati conformemente alla norma UNI/TR 11670 mediante applicazione in serie di almeno 4 strisce bianche rifrangenti aventi prestazioni minime rispondenti alla norma UNI EN 1436 con larghezza crescente nel senso di marcia e distanziamento decrescente. La prima striscia dovrà avere una larghezza di 20 cm, le successive con incremento di almeno 10 cm di larghezza (vedi figura). In merito alle proprietà dei materiali da utilizzare in tali sistemi si farà riferimento alla norma UNI EN 1871.

Sulla base delle indicazioni progettuali ovvero della Direzione Lavori, i sistemi di rallentamento ad **effetto acustico** saranno realizzati mediante irruvidimento della pavimentazione stradale ottenuta con la scarificazione o incisione superficiale della stessa o con l'applicazione di strati sottili di materiale in rilievo in aderenza, eventualmente integrato con dispositivi rifrangenti. Tali dispositivi possono anche determinare effetti vibratori di limitata intensità.

Riproduzione del documento . Protocollo n. 0029366/2022 del 25/07/2022

Sulle strade dove vige un limite di velocità inferiore o uguale ai 50 km/h si potranno adottare **dossi artificiali** evidenziati mediante zebrature gialle e nere parallele alla direzione di marcia, di larghezza uguale sia per i segni che per gli intervalli, visibili sia di giorno che di notte.

I dossi artificiali potranno essere posti in opera solo su strade residenziali, nei parchi pubblici e privati, nei residences, ecc.; possono essere installati in serie e devono essere presegnalati. Ne è vietato l'impiego sulle strade che costituiscono itinerari preferenziali dei veicoli normalmente impiegati per servizi di soccorso o di pronto intervento.

I dossi di cui sopra, sono costituiti da elementi in rilievo prefabbricati o da ondulazioni della pavimentazione a profilo convesso. In funzione dei limiti di velocità vigenti sulla strada interessata i dossi hanno le seguenti dimensioni:

a) per limiti di velocità pari o inferiori a 50 km/h: larghezza >= a 60 cm e altezza <= a 3 cm;

b) per limiti di velocità pari o inferiori a 40 km/h: larghezza >= a 90 cm e altezza <= a 5 cm;

c) per limiti di velocità pari o inferiori a 30 km/h: larghezza >= a 120 cm e altezza <= a 7 cm.

I tipi a) e b) dovranno essere realizzati in elementi modulari in gomma o materiale plastico, il tipo c) potrà essere realizzato anche in conglomerato. Nella zona interessata dai dossi dovranno essere adottate idonee misure per l'allontanamento delle acque. Nelle installazioni in serie la distanza tra i rallentatori, deve essere compresa tra 20 e 100 m a seconda della sezione adottata.

I rallentatori di velocità prefabbricati dovranno essere fortemente ancorati alla pavimentazione, onde evitare spostamenti o distacchi dei singoli elementi o parte di essi, e dovranno essere facilmente rimovibili. La superficie superiore dei rallentatori sia prefabbricati che strutturali deve essere antisdrucciolevole.

I dispositivi rallentatori di velocità prefabbricati dovranno essere omologati per la circolazione e la sicurezza stradale; la loro installazione sarà resa possibile previa ordinanza dell'ente proprietario della strada che ne determina il tipo e la ubicazione.

Art. 5.18
RINGHIERE STRADALI

I parapetti da installare lungo i bordi esterni di marciapiedi, canali aperti, ecc., saranno realizzati come da progetto e, ove non diversamente prescritto, in acciaio a qualità controllata secondo le vigenti norme zincati a caldo a norma UNI EN ISO 1461 o verniciati.

Qualora non vi siano indicazioni specifiche, essi saranno di norma costituiti da una serie di sostegni verticali in profilato metallico, correnti tubolari, orizzontali o paralleli al piano di calpestio, fissati ai sostegni e di cui il superiore, con funzione di corrimano, sarà posto ad altezza non inferiore a 1.00 m dal piano di calpestio.

I sostegni saranno di norma alloggiati, per la occorrente profondità, in appositi fori di ancoraggio predisposti, o su piastre, sulle opere d' arte e fissati con malta a ritiro compensato o tiranti chimici.

Nel caso di collocazione del parapetto in zona presumibilmente sottoposta a notevole transito pedonale (zone urbane, collegamenti pedonali particolari, ecc.), la costituzione del parapetto dovrà essere tale da risultare inattraversabile da una sfera di diametro superiore a 100 mm.

I parapetti dovranno essere sottoposti a verifica statica, ai sensi della L. 1086/81, secondo i carichi previsti dalle vigenti normative.

Quando al di sotto ed all'esterno del parapetto si svolga un transito veicolare e/o pedonale, di modo che risulti possibile la caduta di oggetti dal piano di calpestio sui sottostanti veicoli e/o pedoni, dovranno essere previste idonee protezioni, costituite da fascia parapiede, pannelli in rete metallica, pannelli ciechi, ecc., secondo le indicazioni del progetto e della Direzione dei Lavori.

Art. 5.19
IMPIANTO DI ILLUMINAZIONE
5.19.1)
Finalità delle prescrizioni tecniche

Riproduzione del documento . Protocollo n. 0029366/2022 del 25/07/2022

Negli articoli seguenti sono specificate le modalità e le caratteristiche tecniche secondo le quali l'Appaltatore è impegnato ad eseguire le opere e a condurre i lavori, in aggiunta o a maggiore precisazione di quelle già indicate negli articoli precedenti.

5.19.2)

5.19.2 Prescrizioni tecniche generali

L'Appaltatore, oltre alle modalità esecutive prescritte per ogni categoria di lavoro, è obbligato ad impiegare ed eseguire tutte le opere provvisionali ed usare tutte le cautele ritenute a suo giudizio indispensabili per la buona riuscita delle opere e per la loro manutenzione e per garantire da eventuali danni o piene sia le attrezzature di cantiere che le opere stesse.

La posa in opera di qualsiasi materiale, apparecchio o manufatto, consisterà in genere nel suo prelevamento dal luogo di deposito, nel suo trasporto in sito (intendendosi con ciò tanto il trasporto in piano o in pendenza, che il sollevamento in alto o la discesa in basso, il tutto eseguito con qualsiasi sussidio o mezzo meccanico, opera provvisionale, ecc.), nonché nel collocamento nel luogo esatto di destinazione, a qualunque altezza o profondità ed in qualsiasi posizione, ed in tutte le opere conseguenti.

L'Appaltatore ha l'obbligo di eseguire il collocamento di qualsiasi opera od apparecchio che gli venga ordinato dal Direttore dei Lavori, anche se forniti da altre ditte.

Il collocamento in opera dovrà eseguirsi con tutte le cure e cautele del caso; il materiale o manufatto dovrà essere convenientemente protetto, se necessario, anche dopo collocato, essendo l'Appaltatore unico responsabile dei danni di qualsiasi genere che potessero essere arrecati alle cose poste in opera, anche dal solo traffico degli operai durante e dopo l'esecuzione dei lavori, sino al loro termine e consegna, anche se il particolare collocamento in opera si svolge sotto la sorveglianza o assistenza del personale di altre ditte, fornitrici del materiale o del manufatto.

Le opere da eseguire, che dovranno essere compiute in ogni loro parte a perfetta regola d'arte e corrispondere a quanto prescritto dalla norma CEI 64-8 e successive varianti, nonché dalla norma CEI 64-7, risultano dai disegni di progetto allegati, nonché dagli elementi descrittivi del presente Capitolato, forniti a complemento dei disegni stessi, salvo quanto verrà precisato dal Direttore dei Lavori in corso d'opera per l'esatta interpretazione dei disegni di progetto e per i dettagli di esecuzione.

I lavori, inoltre, dovranno essere eseguiti nel pieno rispetto del D.Lgs. 9 aprile 2008, n. 81 e s.m.i.

Tutti i materiali dovranno essere conformi alle normative in vigore e (dove previsto) dovranno essere fornite di marchio di certificazione IMQ. Sono a totale carico dell'impresa gli oneri per: collaudi, prove e certificazioni previste del Decreto n. 37 del 22 gennaio 2008 e s.m.i.

5.19.3)

Caratteristiche Generali dell'Impianto

Durante la fase di scavo dei cavidotti, dei blocchi, dei pozzetti, ecc. dovranno essere approntati tutti i ripari necessari per evitare incidenti ed infortuni a persone, animali o cose per effetto di scavi aperti non protetti.

Durante le ore notturne la segnalazione di scavo aperto o di presenza di cumulo di materiali di risulta o altro materiale sul sedime stradale, dovrà essere di tipo luminoso a fiamma od a sorgente elettrica, tale da evidenziare il pericolo esistente per il transito pedonale e veicolare. Nessuna giustificazione potrà essere addotta dall'Appaltatore per lo spegnimento di dette luci di segnalazione durante la notte anche se causato da precipitazioni meteoriche. Tutti i ripari (cavalletti, transenne, ecc.) dovranno riportare il nome dell'Appaltatore, il suo indirizzo e numero telefonico. L'inadempienza delle prescrizioni sopra indicate può determinare sia la sospensione dei lavori, sia la risoluzione del contratto qualora l'Appaltatore risulti recidivo per fatti analoghi già accaduti nel presente appalto od anche in appalti precedenti.

- **Cavidotti**

Riproduzione del documento . Protocollo n. 0029366/2022 del 25/07/2022

Nell'esecuzione dei cavidotti saranno tenute le caratteristiche dimensionali e costruttive, nonché i percorsi, indicati nei disegni di progetto. Saranno inoltre rispettate le seguenti prescrizioni:

- il taglio del tappetino bituminoso e dell'eventuale sottofondo in agglomerato dovrà avvenire mediante l'impiego di un tagliasfalto munito di martello idraulico con vanghetta. Il taglio avrà una profondità minima di 25 cm e gli spazi del manto stradale non tagliato non dovranno superare in lunghezza il 50% del taglio effettuato con la vanghetta idraulica;
- esecuzione dello scavo in trincea, con le dimensioni indicate nel disegno;
- fornitura e posa, nel numero stabilito dal disegno, di tubazioni rigide in materiale plastico a sezione circolare, con diametro esterno sufficiente per il passaggio dei cavi di energia;
- la posa delle tubazioni in plastica verrà eseguita mediante l'impiego di selle di supporto in materiale plastico a uno od a due impronte. Detti elementi saranno posati ad un'interdistanza massima di 1,5 m, alfine di garantire il sollevamento dei tubi dal fondo dello scavo ed assicurare in tal modo il completo conglobamento della stessa nel cassonetto di calcestruzzo;
- formazione di cassonetto in calcestruzzo idoneo, a protezione delle tubazioni in plastica; il calcestruzzo sarà superiormente lisciato in modo che venga impedito il ristagno d'acqua;
- il riempimento dello scavo dovrà effettuarsi con materiali di risulta o con ghiaia naturale vagliata, sulla base delle indicazioni fornite dal Direttore dei Lavori. Particolare cura dovrà porsi nell'operazione di costipamento da effettuarsi con mezzi meccanici; l'operazione di riempimento dovrà avvenire dopo almeno 6 ore dal termine del getto di calcestruzzo;
- trasporto alla discarica del materiale eccedente.

- **Pozzetti con chiusino in ghisa**

Nell'esecuzione dei pozzetti saranno mantenute le caratteristiche dimensionali e costruttive, nonché l'ubicazione, indicate nei disegni allegati.

Saranno inoltre rispettate le seguenti prescrizioni:

- esecuzione dello scavo con misure adeguate alle dimensioni del pozzetto;
- formazione di platea in calcestruzzo con fori per il drenaggio dell'acqua;
- formazione della muratura laterale di contenimento, in mattoni pieni e malta di cemento;
- conglobamento, nella muratura di mattoni, delle tubazioni in plastica interessate dal pozzetto;
- sigillature con malta di cemento degli spazi fra muratura e tubo;
- formazione, all'interno del pozzetto, di rinzaffo in malta di cemento grossolanamente lisciata;
- fornitura e posa, su letto di malta di cemento, di chiusino in ghisa, con carico di rottura conforme alle norme UNI EN 124 richiesto dalle condizioni di posa e relativo riquadro ghisa, che garantiranno maggior robustezza e garanzie di durata, aventi le dimensioni indicate sugli elaborati grafici di progetto;
- riempimento del vano residuo con materiale di risulta o con ghiaia naturale costipati; trasporto alla discarica del materiale eccedente.

- **Pozzetto prefabbricato interrato**

E' previsto l'impiego di pozzetti prefabbricati ed interrati, comprendenti un elemento a cassa, con due fori di drenaggio, ed un coperchio rimovibile. Detti manufatti, di calcestruzzo vibrato, avranno sulle pareti laterali la predisposizione per l'innesto dei tubi di plastica, costituita da zone circolari con parete a spessore ridotto.

- **Pozzetti e manufatti in conglomerato cementizio**

I pozzetti gettati in opera o prefabbricati saranno costituiti con calcestruzzo secondo norme UNI EN 206 e dovranno corrispondere per dimensioni e caratteristiche costruttive ai disegni di progetto ed alle prescrizioni del relativo articolo di Elenco Prezzi; per quanto riguarda la loro ubicazione si fa riferimento alle planimetrie allegate, salvo le disposizioni che verranno impartite dal Direttore dei Lavori all'atto esecutivo, anche su condotte preesistenti.

Riproduzione del documento .
Protocollo n. 0029366/2022 del 25/07/2022

Tutti i pozzetti saranno costruiti in conglomerato cementizio vibrato meccanicamente ed armato in misura adeguata in modo da sopportare i carichi prescritti.

La loro esecuzione dovrà risultare a perfetta regola d'arte gettati entro appositi stampi in modo da raggiungere una perfetta compattezza dell'impasto e presentare le superfici interne completamente lisce, senza alcun vespaio. Il periodo della stagionatura prima della posa in opera dei pozzetti prefabbricati non dovrà essere inferiore a 10 giorni.

I fori di passaggio delle tubazioni attraverso le pareti, saranno perfettamente stuccati ad assestamento avvenuto, con malta di cemento plastico in modo da risultare a perfetta tenuta d'acqua.

Tutti i pozzetti saranno muniti di chiusini in funzione della loro ubicazione e destinazione.

- **Chiusini**

I chiusini di ispezione dei pozzetti saranno generalmente in ghisa salvo diverse disposizioni del Direttore dei Lavori.

In particolare si prescrive:

- le superfici di appoggio del coperchio sul telaio devono combaciare perfettamente in modo che non si verifichi alcun traballamento;
- il coperchio dovrà essere allo stesso livello del telaio e non sarà ammessa alcuna tolleranza in altezza;
- i chiusini dovranno essere provvisti di fori di aerazione e di sollevamento;
- il telaio dovrà essere solidamente appoggiato ed ancorato alle strutture in calcestruzzo.

- **Pali di illuminazione pubblica**

I pali per illuminazione pubblica devono essere conformi alle norme UNI-EN 40.

Dovrà curarsi il perfetto allineamento nel senso orizzontale, la perfetta posa in opera verticale in modo che la sommità di ogni sostegno venga a trovarsi all'altezza prefissata.

E' previsto l'impiego di pali d'acciaio secondo norma UNI EN 10025-1, UNI EN 10025-2 e UNI EN 10219, a sezione circolare, forma conica o rastremata (UNI EN 40-2) saldati longitudinalmente secondo norma UNI EN 1011-1 e UNI EN 1011-2.

Tutte le caratteristiche dimensionali ed i particolari costruttivi sono indicati nei disegni di progetto allegati.

Per la protezione di tutte le parti in acciaio (pali, portello, guida d'attacco, braccio e codoli) è richiesta la zincatura a caldo secondo la norma CEI 7-6.

Il percorso dei cavi nei blocchi e nell'asola inferiore dei pali sino alla morsettiera di connessione, dovrà essere protetto tramite uno o più tubi in PVC flessibile serie pesante, posato all'atto della collocazione dei pali stessi entro i fori predisposti nei blocchi di fondazione medesimi, come dalle tavole allegate.

Per il sostegno degli apparecchi di illuminazione su mensola o a cima-palo dovranno essere impiegati bracci in acciaio o codoli zincati a caldo secondo Norma UNI EN 40-4 ed aventi le caratteristiche dimensionali indicate nelle tavole allegate.

I processi di saldatura devono essere conformi alle norme UNI EN 1011-1 e 2; UNI EN ISO 15607, UNI EN ISO 15609-1 e UNI EN ISO 15614-1.

- **Blocchi di fondazione dei pali**

Nell'esecuzione dei blocchi di fondazione per il sostegno dei pali saranno mantenute le caratteristiche dimensionali e costruttive indicate negli elaborati di progetto allegati.

Saranno inoltre rispettate le seguenti prescrizioni:

- esecuzione dello scavo con misure adeguate alle dimensioni del blocco;
- formazione del blocco in calcestruzzo;
- esecuzione della nicchia per l'incastro del palo, con l'impiego di cassaforma;

Riproduzione del documento . Protocollo n. 0029366/2022 del 25/07/2022

- fornitura e posa, entro il blocco in calcestruzzo, di spezzone di tubazione in plastica del diametro esterno idoneo al passaggio dei cavi;
- riempimento eventuale dello scavo con materiale di risulta o con ghiaia naturale accuratamente costipata;
- trasporto alla discarica del materiale eccedente;
- sistemazione del cordolo eventualmente rimosso.

L'eventuale rimozione dei cordoli del marciapiede è compreso nell'esecuzione dello scavo del blocco. Per tutte le opere elencate nel presente articolo è previsto dall'appalto il ripristino del suolo pubblico.

Il dimensionamento maggiore dei blocchi di fondazione rispetto alle misure indicate in progetto non darà luogo a nessun ulteriore compenso.

- **Linee**

L'Appaltatore dovrà provvedere alla fornitura ed alla posa in opera dei cavi relativi al circuito di alimentazione di energia.

Sono previsti i cavi per energia elettrica di alimentazione dei pali.

Tutti i cavi saranno rispondenti alla norma CEI 20-13 e CEI 20-22 e varianti e dovranno disporre di certificazione IMQ od equivalente.

Nelle tavole allegate sono riportati schematicamente il percorso, la sezione ed il numero dei conduttori.

L'Appaltatore dovrà attenersi scrupolosamente a quanto indicato nei disegni, salvo eventuali diverse prescrizioni del Direttore dei Lavori.

- **Cassette - Giunzioni - Derivazioni - Guaine isolanti**

La derivazione per l'alimentazione degli apparecchi di illuminazione, in cavo bipolare, sarà effettuata con l'impiego di cassetta di connessione in classe II collocata nell'alloggiamento predisposto con transito nella medesima dei cavi unipolari di dorsale. La salita all'asola dei cavi unipolari sarà riservata unicamente alla fase interessata ed al neutro escludendo le restanti due fasi; per tratti di dorsali rilevanti dovrà essere previsto altresì un sezionamento dell'intera linea facendo transitare le tre fasi ed il neutro in una cassetta di connessione collocata nell'asola di un palo secondo indicazione del Direttore dei Lavori.

Per le giunzioni o derivazioni su cavo unipolare, con posa in cavidotto, è previsto l'impiego di muffole del tipo indicato dalla DL. Dette muffole saranno posate esclusivamente nei pozzetti in muratura o prefabbricati.

Come detto, tutti i conduttori infilati entro i pali e bracci metallici, saranno ulteriormente protetti, agli effetti del doppio isolamento, da una guaina isolante di diametro adeguato; tale guaina dovrà avere rigidità dielettrica adeguata alle prestazioni richieste, il tipo di guaina isolante dovrà comunque essere approvato dal Direttore dei Lavori.

- **Distanze di rispetto dei cavi interrati**

I cavi interrati in prossimità di altri cavi o di tubazioni metalliche di servizi (gas, telecomunicazioni, ecc.) o di strutture metalliche particolari, come cisterne per depositi di carburante, devono osservare prescrizioni particolari e distanze minime di rispetto come da normativa vigente.

5.19.4)
Protezione contro i contatti diretti

La Norma CEI 64-8 Sez. 714.412 stabilisce che per la protezione da contatti diretti è necessario adottare le seguenti soluzioni impiantistiche:

Riproduzione del documento . Protocollo n. 0029366/2022 del 25/07/2022

- tutte le parti attive dei componenti elettrici devono essere protette mediante isolamento o mediante barriere o involucri per impedire i contatti indiretti;
- se uno sportello, pur apribile con chiave o attrezzo, è posto a meno di 2,5 m dal suolo e dà accesso a parti attive, queste devono essere inaccessibili al dito di prova (IP XXB) o devono essere protette da un ulteriore schermo con uguale grado di protezione, a meno che lo sportello non si trovi in un locale accessibile solo alle persone autorizzate;
- le lampade degli apparecchi di illuminazione non devono diventare accessibili se non dopo aver rimosso un involucro o una barriera per mezzo di un attrezzo, a meno che l'apparecchio non si trovi ad una altezza dal suolo superiore a 2,8 m.

La protezione contro i contatti diretti ottenuta mediante ostacoli e mediante distanziamento è vietata.

5.19.5)
Collocamento in opera di materiali fornirti dalla stazione appaltante

Qualsiasi apparecchio, materiale o manufatto fornito dalla Stazione Appaltante, sarà consegnato secondo le istruzioni che l'Appaltatore riceverà tempestivamente. Pertanto l'Appaltatore dovrà provvedere al suo trasporto in cantiere, immagazzinamento e custodia, e successivamente alla loro posa in opera, a seconda delle istruzioni che riceverà, eseguendo le opere murarie di adattamento e ripristino che si renderanno necessarie.

Per il collocamento in opera dovranno seguirsi inoltre tutte le norme indicate per ciascuna opera in questo Capitolato, restando sempre l'Appaltatore responsabile della buona conservazione del materiale consegnatogli, prima e dopo del suo collocamento in opera.

5.19.6)
Scelta e messa in opera delle apparecchiature elettriche

La norma CEI 64-8 sez. 714.5 dispone che i componenti elettrici devono avere, per costruzione o per installazione, almeno il grado di protezione IP33.

Per gli apparecchi di illuminazione il grado di protezione IP23 è sufficiente quando il rischio di inquinamento ambientale sia trascurabile, e se gli apparecchi di illuminazione sono posti a più di 2,50 m al di sopra del livello del suolo.

Il grado minimo di protezione dei componenti deve essere:

a) per i componenti interrati o installati in pozzetto:
   - IPX7 se è previsto il drenaggio, o grado di protezione IPX8 nel caso in cui sia prevedibile un funzionamento prevalentemente sommerso;

b) per gli apparecchi di illuminazione in galleria:
   - IPX5.

Gli apparecchi dovranno altresì essere realizzati in Classe II ed essere rispondenti all'insieme delle norme CEI EN 60598-1, CEI EN 60598-2-5, CEI EN 60598-2-3.

In ottemperanza alla norma CEI EN 60598-1 i componenti degli apparecchi di illuminazione dovranno essere cablati a cura del costruttore degli stessi, ed essere forniti completi di lampade ed ausiliari elettrici rifasati. Detti componenti dovranno essere conformi alle Norme CEI di riferimento ed essere a marchio IMQ.

Sugli apparecchi di illuminazione dovranno essere indicati in modo chiaro e indelebile, ed in posizione che siano visibili durante la manutenzione, i dati previsti dalla sezione 3 - Marcatura della norma CEI EN 60598-1.

Gli apparecchi di illuminazione dovranno altresì soddisfare i requisiti richiesti dalle norme vigenti.

I produttori devono quindi rilasciare la dichiarazione di conformità alle leggi vigenti delle loro apparecchiature e devono inoltre allegare, le raccomandazioni di uso corretto.

La documentazione tecnica dovrà comprendere la misurazione fotometrica dell'apparecchio, effettuata secondo le norme in vigore, sia in forma tabellare numerica su supporto cartaceo che sotto forma di file standard in formato "Eulumdat".

Riproduzione del documento . Protocollo n. 0029366/2022 del 25/07/2022

Tale documentazione dovrà specificare tra l'altro:
- Temperatura ambiente durante la misurazione;
- Tensione e frequenza di alimentazione della lampada;
- Norma di riferimento utilizzata per la misurazione;
- Identificazione del laboratorio di misura;
- Specifica della lampada (sorgente luminosa) utilizzata per la prova;
- Nome del responsabile tecnico di laboratorio;
- Corretta posizione dell'apparecchio durante la misurazione;
- Tipo di apparecchiatura utilizzata per la misura e classe di precisione.
- Questi dati devono essere accompagnati da una dichiarazione sottoscritta dal responsabile tecnico di laboratorio che attesti la veridicità della misura.

Gli apparecchi devono inoltre essere forniti della seguente ulteriore documentazione:
- angolo di inclinazione rispetto al piano orizzontale a cui deve essere montato l'apparecchio in modo da soddisfare i requisiti delle norme vigenti.
- diagramma di illuminamento orizzontale (curve isolux) riferite a 1.000 lumen
- diagramma del fattore di utilizzazione
- classificazione dell'apparecchio agli effetti dell'abbagliamento con l'indicazione delle intensità luminose emesse rispettivamente a 90° (88°) ed a 80° rispetto alla verticale e la direzione dell'intensità luminosa massima (I max) sempre rispetto alla verticale.

Il tipo di apparecchio di illuminazione da installare, nell'ipotesi che non sia univocamente definito nel disegno dei particolari, dovrà comunque essere approvato dal Direttore dei Lavori.

L'Appaltatore provvederà pertanto all'approvvigionamento, al trasporto, all'immagazzinamento temporaneo, al trasporto a piè d'opera, al montaggio su palo o braccio o testata, all'esecuzione dei collegamenti elettrici, alle prove di funzionamento degli apparecchi di illuminazione con le caratteristiche definite in precedenza.

La rispondenza alle normative vigenti e al complesso delle norme di cui sopra dovrà essere certificato con la consegna al Direttore dei Lavori della dichiarazione di conformità alle normative stesse rilasciata dal costruttore degli apparecchi di illuminazione.

5.19.7)
Fornitura e posa del contenitore del gruppo di misura e del complesso di accensione e protezione

L'Appaltatore provvederà alla fornitura e posa presso il punto di consegna indicato dal progetto di un contenitore in resina poliestere rinforzata con fibre di vetro del formato indicato e con grado di protezione interna minimo IP 54 (CEI EN 60529). Tale contenitore dovrà essere diviso verticalmente in due vani con aperture separate di cui una destinata a contenere il gruppo di misura installata dall'Ente Distributore, la relativa serratura di chiusura dovrà essere installata previo accordi con gli organismi territoriali competenti dall'Ente medesimo. Il contenitore dovrà appoggiare su apposito zoccolo in c.l.s. prefabbricato o realizzato in opera che consenta l'ingresso dei cavi sia del Distributore dell'energia elettrica che dell'impianto in oggetto. Sono altresì a cura dell'Appaltatore le opere di scavo e murarie per l'ingresso nel contenitore dei cavi dell'Ente Distributore. Il secondo vano dovrà contenere le apparecchiature di comando, di sezionamento, e di protezione così come definite nello schema unifilare indicato nei disegni allegati. L'apertura di tale vano dovrà essere munita di apposita serratura concordata con il Committente ove è ubicato l'impianto.

Il quadro elettrico ivi contenuto dovrà essere realizzato con isolamento in Classe II come il resto dell'impianto di illuminazione.

Le apparecchiature elettriche dovranno essere conformi alle corrispondenti Norme CEI; in particolare i contattori dovranno avere le caratteristiche secondo la Norma CEI EN IEC 60947-4-1.

Gli organi di protezione dovranno essere dimensionati in modo da garantire la protezione contro i cortocircuiti dell'intero impianto secondo norme CEI 64-8. Il tipo di contenitore, le apparecchiature ivi contenute ed il relativo quadro dovranno comunque avere la preventiva approvazione del Direttore dei Lavori.

5.19.8)

Riproduzione del documento . Protocollo n. 0029366/2022 del 25/07/2022

Impianti di messa a terra e sistemi di protezione contro i contatti indiretti

In ogni impianto elettrico deve essere previsto un proprio impianto di messa a terra che deve soddisfare le prescrizioni delle vigenti norme CEI 64-8. Tale impianto deve essere realizzato in modo da poter verificare le verifiche periodiche ed è costituito dalle seguenti parti principali:

- il dispersore o i dispersori di terra
- il conduttore di terra, che collega tra loro i dispersori e il nodo o collettore;
- il conduttore di protezione che, partendo dal collettore o nodo, collega direttamente tutte le masse degli apparecchi e le prese a spina.

Per la protezione contro i contatti indiretti, tutte le parti metalliche accessibili dell'impianto elettrico e degli utilizzatori, normalmente non in tensione ma che per cedimento dell'isolamento principale o per cause accidentali potrebbero trovarsi sotto tensione, devono essere collegate all'impianto di terra.

La norma CEI 64.8 Sez. 714.413 stabilisce per la protezione contro i contatti indiretti che:

- la protezione mediante luoghi non conduttori e la protezione mediante collegamento equipotenziale locale non connesso a terra non devono essere utilizzate;
- la protezione va fatta mediante componenti elettrici di classe II o con isolamento equivalente. Non deve essere previsto alcun conduttore di protezione e le parti conduttrici, separate dalle parti attive con isolamento doppio o rinforzato, non devono essere collegate intenzionalmente all'impianto di terra.

Utilizzare cavi aventi tensioni di isolamento almeno 0,6/1 kV.

Riproduzione del documento .
Protocollo n. 0029366/2022 del 25/07/2022

5.19.9)
Manutenzione, Verifica provvisoria, Consegna e Norme per il Collaudo degli Impianti, Garanzia degli Impianti

- **Manutenzione delle opere fino al collaudo**

Sino a che non sia intervenuto, con esito favorevole, il collaudo definitivo delle opere, la manutenzione delle stesse, ordinaria e straordinaria, dovrà essere fatta a cura e spese dell'Appaltatore.

Per tutto il periodo intercorrente fra l'esecuzione ed il collaudo e salve le maggiori responsabilità sancite dall'art. 1669 C.C., l'Appaltatore è quindi garante delle opere e delle forniture eseguite obbligandosi a sostituire i materiali che si mostrassero non rispondenti alle prescrizioni contrattuali ed a riparare tutti i guasti e le degradazioni che dovessero verificarsi anche in conseguenza dell'uso, purché corretto, delle opere. In tale periodo la manutenzione dovrà essere eseguita nel modo più tempestivo, anche in presenza di traffico e senza interruzione dello stesso, con le dovute cautele e segnalazioni di sicurezza ed in ogni caso, sotto pena d'intervento d'ufficio, nei termini prescritti dal Direttore dei Lavori.

Per cause stagionali o per altre cause potrà essere concesso all'Appaltatore di procedere ad interventi di carattere provvisorio, salvo a provvedere alle riparazioni definitive, a regola d'arte, appena possibile.

- **Verifica provvisioria e consegna degli impianti**

Dopo l'ultimazione dei lavori ed il rilascio del relativo certificato da parte della Stazione Appaltante, questa ha la facoltà di prendere in consegna gli impianti, anche se il collaudo definitivo degli stessi non abbia ancora avuto luogo.

In tal caso però, la presa in consegna degli impianti da parte della Stazione Appaltante dovrà essere preceduta da una verifica provvisoria degli stessi, che abbia avuto esito favorevole.

Anche qualora la Stazione Appaltante non intenda valersi della facoltà di prendere in consegna gli impianti ultimati prima del collaudo definitivo, può disporre affinché dopo il rilascio del certificato di ultimazione dei lavori si proceda alla verifica provvisoria degli impianti.

E' pure facoltà della ditta Appaltatrice di chiedere, che nelle medesime circostanze, la verifica provvisoria degli impianti abbia luogo.

La verifica provvisoria accerterà che gli impianti siano in condizione di poter funzionare normalmente, che siano state rispettate le vigenti norme di legge per la prevenzione degli infortuni ed in particolare dovrà controllare:

- lo stato di isolamento dei circuiti;
- la continuità elettrica dei circuiti;
- il grado di isolamento e le sezioni dei conduttori;
- l'efficienza dei comandi e delle protezioni nelle condizioni del massimo carico previsto;
- l'efficienza delle protezioni contro i contatti indiretti.

La verifica provvisoria ha lo scopo di consentire, in caso di esito favorevole, l'inizio del funzionamento degli impianti ad uso degli utenti a cui sono destinati.

Ad ultimazione della verifica provvisoria, la Stazione Appaltante prenderà in consegna gli impianti con regolare verbale.

- **Collaudo definitivo degli impianti**

Il collaudo definitivo deve iniziare entro tre mesi dalla data di ultimazione dei lavori e tutte le relative operazioni devono essere portate a termine entro i sei mesi.

Esso dovrà accertare che gli impianti ed i lavori, per quanto riguarda i materiali impiegati, l'esecuzione e la funzionalità, siano in tutto corrispondenti a quanto precisato nel presente d'Appalto, tenuto conto di eventuali modifiche concordate in sede di aggiudicazione dell'appalto stesso o nel corso dell'esecuzione dei lavori.

Ad impianto ultimato si deve provvedere alle seguenti verifiche di collaudo:

- rispondenza alle disposizioni di legge;
- rispondenza alle prescrizioni dei VV.F.;
- rispondenza alle prescrizioni particolari concordate in sede di offerta;
- rispondenza alle norme CEI relative al tipo di impianto descritto.

In particolare, occorrerà verificare:

a) che siano osservate le norme tecniche generali;

b) che gli impianti ed i lavori siano corrispondenti a tutte le richieste ed alle preventive indicazioni, inerenti lo specifico appalto, precisate dalla Stazione Appaltante nella lettera di invito alla gara o nel disciplinare tecnico a base della gara, purché non siano state concordate delle modifiche in sede di aggiudicazione dell'appalto o nel corso dell'esecuzione dei lavori;

c) che gli impianti e i lavori siano in tutto corrispondenti alle indicazioni contenute nel progetto, purché non siano state concordate delle modifiche in sede di aggiudicazione dell'appalto o nel corso dell'esecuzione dei lavori;

d) che gli impianti ed i lavori corrispondano inoltre a tutte quelle eventuali modifiche concordate in sede di aggiudicazione dell'appalto, di cui è detto ai precedenti commi b) e c);

e) che i materiali impiegati nell'esecuzione degli impianti, dei quali, siano stati presentati i campioni, siano corrispondenti ai campioni stessi.

Dovranno inoltre ripetersi i controlli prescritti per la verifica provvisoria e si dovrà redigere l'apposito verbale del collaudo definitivo.

Esame a vista

Deve essere eseguita una ispezione visiva per accertarsi che gli impianti siano realizzati nel rispetto delle norme generali, delle norme degli impianti di terra e delle norme particolari riferendosi all'impianto installato.

Detto controllo deve accertare che il materiale elettrico, che costituisce l'impianto fisso, sia conforme alle relative norme, sia scelto correttamente ed installato in modo conforme alle prescrizioni normative e non presenti danni visibili che possano compromettere la sicurezza.

Tra i controlli a vista devono essere effettuati i controlli relativi a:

- protezioni, presenza di adeguati dispositivi di sezionamenti ed interruzione, polarità, scelta del tipo di apparecchi e misure di protezione adeguate alle influenze esterne;

Riproduzione del documento . Protocollo n. 0029366/2022 del 25/07/2022

- identificazione dei conduttori di neutro e di protezione, fornitura di schemi cartelli ammonitori, identificazione di comandi e protezioni, collegamenti dei conduttori.

E' opportuno che tali controlli inizino durante il corso dei lavori.

Verifica del tipo e dimensionamento dei componenti dell'impianto, dell'apposizione dei contrassegni di identificazione

Si deve verificare che tutti i componenti dei circuiti messi in opera nell'impianto utilizzatore siano del tipo adatto alle condizioni di posa e alle caratteristiche dell'ambiente, nonché correttamente dimensionati in relazione ai carichi reali in funzionamento contemporaneo, o in mancanza di questi, in relazione a quelli convenzionali.

Per cavi e conduttori si deve controllare che il dimensionamento sia fatto in base alle portate indicate nelle tabelle CEI-UNEL, inoltre, si deve verificare che i componenti siano dotati dei debiti contrassegni di identificazione, ove prescritti.

Verifica della sfilabilità

Si deve estrarre uno o più cavi dal tratto di tubo o condotto compreso tra due scatole o cassette successive e controllare che questa operazione non abbia provocato danneggiamenti agli stessi.

La verifica va eseguita su tratti di tubo o condotto per una lunghezza pari complessivamente ad una percentuale tra l'1% ed i 5% della lunghezza totale.

A questa verifica si aggiungono, per gli impianti elettrici negli edifici prefabbricati e costruzioni modulari, anche quelle relative al rapporto tra il diametro interno del tubo o condotto e quello del cerchio circoscritto al fascio di cavi in questi contenuto, ed al dimensionamento dei tubi o condotti.

Misura della resistenza di isolamento

Si deve eseguire con l'impiego di un ohmmetro la cui tensione continua sia circa 125V nel caso di misura su parti di impianto di categoria 0, oppure su parti di impianto alimentate a bassissima tensione di sicurezza; circa 500V in caso di misura su parti di impianto di 1° categoria.

La misura si deve effettuare tra l'impianto ed il circuito di terra, e fra ogni coppia di conduttori tra loro.

Durante la misura gli apparecchi utilizzatori devono essere disinseriti; la misura è relativa ad ogni circuito intendendosi per tale la parte di impianto elettrico protetto dallo stesso dispositivo di protezione.

Misura della caduta di tensione

La misura della caduta di tensione deve essere eseguita tra il punto iniziale dell'impianto ed il punto scelto per la prova; si inseriscono un voltmetro nel punto iniziale ed un altro nel secondo punto (i due strumenti devono avere la stessa classe di precisione).

Devono essere alimentati tutti gli apparecchi utilizzatori che possono funzionare contemporaneamente: nel caso di apparecchiature con assorbimento di corrente istantaneo si fa riferimento al carico convenzionale scelto come base per la determinazione delle sezioni delle condutture. Le letture dei due voltmetri si devono eseguire contemporaneamente e si deve procedere poi alla determinazione della caduta di tensione percentuale.

Verifica delle protezioni contro i cortocircuiti ed i sovraccarichi

Si deve controllare che:

- il potere di interruzione degli apparecchi di protezione contro i cortocircuiti sia adeguato alle condizioni dell'impianto e della sua alimentazione;
- la taratura degli apparecchi di protezione contro i sovraccarichi sia correlata alla portata dei conduttori protetti dagli stessi.

Verifiche delle protezioni contro i contatti indiretti

Devono essere eseguite le verifiche dell'impianto di terra descritte nelle norme per gli impianti di messa a terra (Norme CEI 64-8).

- **Garanzia degli impianti**

Se non diversamente disposto dal Capitolato Speciale d'Appalto, la garanzia è fissata entro 12 mesi dalla data di approvazione del certificato di collaudo.

Si intende, per garanzia degli impianti, entro il termine precisato, l'obbligo della ditta Appaltatrice di riparare tempestivamente, a sue spese, comprese quelle di verifica tutti i guasti e le

Riproduzione del documento . Protocollo n. 0029366/2022 del 25/07/2022

imperfezioni che si dovessero manifestare negli impianti per effetto della non buona qualità dei materiali o per difetti di montaggio.

Riproduzione del documento .
Protocollo n. 0029366/2022 del 25/07/2022

Art. 5.20
COSTRUZIONE DI CONDOTTE IN GENERE

5.20.1)
Movimentazione e posa delle tubazioni

- **Generalità**

Nella costruzione delle condotte costituenti l'opera oggetto del presente appalto, saranno osservate le vigenti Norme tecniche:

- la normativa del Ministero dei lavori pubblici;
- le disposizioni in materia di sicurezza igienica e sanitaria di competenza del Ministero della sanità;
- le norme specifiche concernenti gli impianti fissi antincendio di competenza del Ministero dell'interno;
- le prescrizioni di legge e regolamentari in materia di tutela delle acque e dell'ambiente dall'inquinamento;
- le speciali prescrizioni in vigore per le costruzioni in zone classificate sismiche, allorché le tubazioni siano impiegate su tracciati che ricadano in dette zone;
- altre eventuali particolari prescrizioni, purché non siano in contrasto con la normativa vigente, in vigore per specifiche finalità di determinati settori come quelle disposte dalle Ferrovie dello Stato per l'esecuzione di tubazioni in parallelo con impianti ferroviari ovvero di attraversamento degli stessi.

Le prescrizioni di tutto l'articolo "Movimentazione e Posa delle Tubazioni" si applicano a tutte le tubazioni in generale; si applicano anche ad ogni tipo delle tubazioni di cui agli articoli seguenti di questo capitolo, tranne per quanto sia incompatibile con le specifiche norme per esse indicate.

Tutti i prodotti e/o materiali di cui al presente articolo, qualora possano essere dotati di marcatura CE secondo la normativa tecnica vigente, dovranno essere muniti di tale marchio.

Riproduzione del documento . Protocollo n. 0029366/2022 del 25/07/2022

- **Movimentazione delle tubazioni**

1) Carico, trasporto e scarico

Il carico, il trasporto con qualsiasi mezzo (ferrovia, nave, automezzo), lo scarico e tutte le manovre in genere, dovranno essere eseguiti con la maggiore cura possibile adoperando mezzi idonei a seconda del tipo e del diametro dei tubi ed adottando tutti gli accorgimenti necessari al fine di evitare rotture, incrinature, lesioni o danneggiamenti in genere ai materiali costituenti le tubazioni stesse ed al loro eventuale rivestimento.

Pertanto si dovranno evitare urti, inflessioni e sporgenze eccessive, strisciamenti, contatti con corpi che possano comunque provocare deterioramento o deformazione dei tubi. Nel cantiere dovrà predisporsi quanto occorra (mezzi idonei e piani di appoggio) per ricevere i tubi, i pezzi speciali e gli accessori da installare.

2) Accatastamento e deposito

L'accatastamento dovrà essere effettuato disponendo i tubi a cataste in piazzole opportunamente dislocate lungo il tracciato su un'area piana e stabile protetta al fine di evitare pericoli di incendio, riparate dai raggi solari nel caso di tubi soggetti a deformazioni o deterioramenti determinati da sensibili variazioni termiche.

La base delle cataste dovrà poggiare su tavole opportunamente distanziate o su predisposto letto di appoggio.

L'altezza sarà contenuta entro i limiti adeguati ai materiali ed ai diametri, per evitare deformazioni nelle tubazioni di base e per consentire un agevole prelievo.

I tubi accatastati dovranno essere bloccati con cunei onde evitare improvvisi rotolamenti; provvedimenti di protezione dovranno, in ogni caso, essere adottati per evitare che le testate dei tubi possano subire danneggiamenti di sorta.

Per tubi deformabili le estremità saranno rinforzate con crociere provvisionali.

I giunti, le guarnizioni, le bullonerie ed i materiali in genere, se deteriorabili, dovranno essere depositati, fino al momento del loro impiego, in spazi chiusi entro contenitori protetti dai raggi solari o da sorgenti di calore, dal contatto con olii o grassi e non sottoposti a carichi.

Le guarnizioni in gomma (come quelle fornite a corredo dei tubi di ghisa sferoidale) devono essere immagazzinate in locali freschi ed in ogni caso riparate dalle radiazioni ultraviolette, da ozono. Saranno conservate nelle condizioni originali di forma, evitando cioè la piegatura ed ogni altro tipo di deformazione.

Non potranno essere impiegate guarnizioni che abbiano subito, prima della posa, un immagazzinamento superiore a 36 mesi.

- **Scavo per la tubazione**

1) Apertura della pista

Per la posa in opera della tubazione l'Appaltatore dovrà anzitutto provvedere all'apertura della pista di transito che occorra per consentire il passaggio, lungo il tracciato, dei mezzi necessari alla installazione della condotta.

A tal fine sarà spianato il terreno e, là dove la condotta dovrà attraversare zone montuose con tratti a mezza costa, sarà eseguito il necessario sbancamento; in alcuni casi potranno anche doversi costruire strade di accesso. L'entità e le caratteristiche di dette opere provvisorie varieranno in funzione del diametro e del tipo di tubazioni nonché della natura e delle condizioni del terreno.

2) Scavo e nicchie

Nello scavo per la posa della condotta si procederà di regola da valle verso monte ai fini dello scolo naturale delle acque che si immettono nei cavi.

Lo scavo sarà di norma eseguito a pareti verticali con una larghezza eguale almeno a DN + 50 cm (dove DN è il diametro nominale della tubazione, in centimetri), con un minimo di 60 cm per profondità sino a 1,50 m e di 80 cm per profondità maggiori di 1,50 m.

Quando la natura del terreno lo richieda potrà essere autorizzato dalla Direzione dei Lavori uno scavo a sezione trapezia con una determinata pendenza della scarpa, ma con il fondo avente sempre la larghezza sopra indicata, a salvaguardia dell'incolumità degli operai.

Il terreno di risulta dallo scavo sarà accumulato dalla parte opposta - rispetto alla trincea - a quella in cui sono stati o saranno sfilati i tubi, allo scopo di non intralciare il successivo calo dei tubi stessi.

Le pareti della trincea finita non devono presentare sporgenze di blocchi o massi o di radici.

Il fondo dello scavo dovrà essere stabile ed accuratamente livellato prima della posa della tubazione in modo da evitare gibbosità ed avvallamenti e consentire l'appoggio uniforme dei tubi per tutta la loro lunghezza.

Questa regolarizzazione del fondo potrà ottenersi con semplice spianamento se il terreno è sciolto o disponendo uno strato di terra o sabbia ben costipata se il terreno è roccioso.

Le profondità di posa dei tubi sono indicate sui profili longitudinali delle condotte mediante "livellette" determinate in sede di progetto oppure prescritte dalla Direzione dei Lavori.

Saranno predisposte, alle prevedibili distanze dei giunti, opportune nicchie, sufficienti per potere eseguire regolarmente nello scavo tutte le operazioni relative alla formazione dei giunti.

Per tutto il tempo in cui i cavi dovranno rimanere aperti per la costruzione delle condotte, saranno ad esclusivo carico dell'Appaltatore tutti gli oneri per armature, esaurimenti di acqua, sgombero del materiale eventualmente franato e la perfetta manutenzione del cavo, indipendentemente dal tempo trascorso dall'apertura dello stesso e dagli eventi meteorici verificatisi, ancorché eccezionali.

Riproduzione del documento . Protocollo n. 0029366/2022 del 25/07/2022

L'avanzamento degli scavi dovrà essere adeguato all'effettivo avanzamento della fornitura dei tubi; pertanto, gli scavi per posa condotte potranno essere sospesi a giudizio insindacabile della Direzione dei Lavori qualora la costruzione della condotta già iniziata non venga sollecitamente completata in ogni sua fase, compresa la prova idraulica ed il rinterro.

- **Posa della tubazione**

1) Sfilamento dei tubi

Col termine "sfilamento" si definiscono le operazioni di trasporto dei tubi in cantiere, dalla catasta a piè d'opera lungo il tracciato, ed il loro deposito ai margini della trincea di scavo.

In genere converrà effettuare lo sfilamento prima dell'apertura dello scavo sia per consentire un migliore accesso dei mezzi di trasporto e movimentazione sia per una più conveniente organizzazione della posa.

I tubi prelevati dalle cataste predisposte verranno sfilati lungo l'asse previsto per la condotta, allineati con le testate vicine l'una all'altra, sempre adottando tutte le precauzioni necessarie (con criteri analoghi a quelli indicati per lo scarico ed il trasporto) per evitare danni ai tubi ed al loro rivestimento.

I tubi saranno depositati lungo il tracciato sul ciglio dello scavo, dalla parte opposta a quella in cui si trova o si prevede di mettere la terra scavata, ponendo i bicchieri nella direzione prevista per il montaggio e curando che i tubi stessi siano in equilibrio stabile per tutto il periodo di permanenza costruttiva.

2) Posa in opera dei tubi

Prima della posa in opera i tubi, i giunti ed i pezzi speciali dovranno essere accuratamente controllati, con particolare riguardo alle estremità ed all'eventuale rivestimento, per accertare che nel trasporto o nelle operazioni di carico e scarico non siano stati danneggiati; quelli che dovessero risultare danneggiati in modo tale da compromettere la qualità o la funzionalità dell'opera dovranno essere scartati e sostituiti. Nel caso in cui il danneggiamento abbia interessato l'eventuale rivestimento si dovrà procedere al suo ripristino.

Per il sollevamento e la posa dei tubi in scavo, in rilevato o su appoggi, si dovranno adottare gli stessi criteri usati per le operazioni precedenti (di trasporto, ecc.) con l'impiego di mezzi adatti a seconda del tipo e del diametro, onde evitare il deterioramento dei tubi ed in particolare delle testate e degli eventuali rivestimenti protettivi.

Nell'operazione di posa dovrà evitarsi che nell'interno delle condotte penetrino detriti o corpi estranei di qualunque natura e che venga comunque danneggiata la loro superficie interna; le estremità di ogni tratto di condotta in corso d'impianto devono essere comunque chiuse con tappo di legno, restando vietato effettuare tali chiusure in modo diverso.

La posa in opera dovrà essere effettuata da personale specializzato.

I tubi con giunto a bicchiere saranno di norma collocati procedendo dal basso verso l'alto e con bicchieri rivolti verso l'alto per facilitare l'esecuzione delle giunzioni. Per tali tubi, le due estremità verranno pulite con una spazzola di acciaio ed un pennello, eliminando eventuali grumi di vernice ed ogni traccia di terra o altro materiale estraneo.

La posa in opera dei tubi sarà effettuata sul fondo del cavo spianato e livellato, eliminando ogni asperità che possa danneggiare tubi e rivestimenti.

Il letto di posa - che non è necessario nel caso di terreno sciolto e lo è invece nel caso di terreni rocciosi - consisterà, nei casi in cui è prescritto dalla Direzione dei Lavori per costituire un supporto continuo della tubazione, in uno strato, disteso sul fondo dello scavo, di materiale incoerente - come sabbia o terra non argillosa sciolta e vagliata e che non contenga pietruzze - di spessore non inferiore a 10 cm misurati sotto la generatrice del tubo che vi verrà posato.

Se i tubi vanno appoggiati su un terreno roccioso e non è possibile togliere tutte le asperità, lo spessore del letto di posa dovrà essere convenientemente aumentato.

Ove si renda necessario costituire il letto di posa o impiegare per il primo rinterro materiali diversi da quelli provenienti dallo scavo, dovrà accertarsi la possibile insorgenza di fenomeni corrosivi adottando appropriate contromisure.

Riproduzione del documento . Protocollo n. 0029366/2022 del 25/07/2022

In nessun caso si dovrà regolarizzare la posizione dei tubi nella trincea utilizzando pietre o mattoni od altri appoggi discontinui.

Il piano di posa - che verrà livellato con appositi traguardi in funzione delle "livellette" di scavo (apponendo e quotando dei picchetti sia nei punti del fondo della fossa che corrispondono alle verticali dei cambiamenti di pendenza e di direzione della condotta, sia in punti intermedi, in modo che la distanza tra picchetto e picchetto non superi 15 metri) dovrà garantire una assoluta continuità di appoggio e, nei tratti in cui si temano assestamenti, si dovranno adottare particolari provvedimenti quali: impiego di giunti adeguati, trattamenti speciali del fondo della trincea o, se occorre, appoggi discontinui stabili, quali selle o mensole.

In quest'ultimo caso la discontinuità di contatto tra tubo e selle sarà assicurata dall'interposizione di materiale idoneo.

Nel caso specifico di tubazioni metalliche dovranno essere inserite, ai fini della protezione catodica, in corrispondenza dei punti d'appoggio, membrane isolanti.

Nel caso di posa in terreni particolarmente aggressivi la tubazione di ghisa sferoidale sarà protetta esternamente con manicotto in polietilene, dello spessore di 20 ÷ 40 mm, applicato in fase di posa della condotta.

Per i tubi costituiti da materiali plastici dovrà prestarsi particolare cura ed attenzione quando le manovre di cui al paragrafo "*Movimentazione delle tubazioni*" ed a questo dovessero effettuarsi a temperature inferiori a 0 °C, per evitare danneggiamenti.

I tubi che nell'operazione di posa avessero subito danneggiamenti dovranno essere riparati così da ripristinare la completa integrità, ovvero saranno definitivamente scartati e sostituiti, secondo quanto precisato nel primo capoverso di questo paragrafo al punto 2.

Ogni tratto di condotta posata non deve presentare contropendenze in corrispondenza di punti ove non siano previsti organi di scarico e di sfiato.

La posizione esatta in cui devono essere posti i raccordi o pezzi speciali e le apparecchiature idrauliche deve essere riconosciuta o approvata dalla Direzione dei Lavori. Quindi resta determinata la lunghezza dei diversi tratti di tubazione continua, la quale deve essere formata col massimo numero possibile di tubi interi, così da ridurre al minimo il numero delle giunture.

E' vietato l'impiego di spezzoni di tubo non strettamente necessari.

Durante l'esecuzione dei lavori di posa debbono essere adottati tutti gli accorgimenti necessari per evitare danni agli elementi di condotta già posati.

Si impedirà quindi con le necessarie cautele durante i lavori e con adeguata sorveglianza nei periodi di sospensione, la caduta di pietre, massi, ecc. che possano danneggiare le tubazioni e gli apparecchi.

Con opportune arginature e deviazioni si impedirà che le trincee siano invase dalle acque piovane e si eviterà parimenti, con rinterri parziali eseguiti a tempo debito senza comunque interessare i giunti, che, verificandosi nonostante ogni precauzione la inondazione dei cavi, le condotte che siano vuote e chiuse agli estremi possano essere sollevate dalle acque.

Ogni danno di qualsiasi entità che si verificasse in tali casi per mancanza di adozione delle necessarie cautele è a carico dell'Appaltatore.

3) Posa in opera dei pezzi speciali e delle apparecchiature idrauliche.

I pezzi speciali e le apparecchiature idrauliche saranno collocati seguendo tutte le prescrizioni prima indicate per i tubi.

I pezzi speciali saranno in perfetta coassialità con i tubi.

Gli organi di manovra (saracinesche di arresto e di scarico, sfiati, gruppi per la prova di pressione, ecc.) e i giunti isolanti - che è conveniente prima preparare fuori opera e poi montare nelle tubazioni - verranno installati, seguendo tutte le prescrizioni prima indicate per i tubi, in pozzetti o camerette in muratura accessibili e drenate dalle acque di infiltrazione in modo che non siano a contatto con acqua e fango.

Fra gli organi di manovra ed eventuali muretti di appoggio verranno interposte lastre di materiale isolante.

Riproduzione del documento . Protocollo n. 0029366/2022 del 25/07/2022

Nei casi in cui non è possibile mantenere le camerette sicuramente e costantemente asciutte, le apparecchiature suddette saranno opportunamente rivestite, operando su di esse prima della loro installazione e successivamente sulle flange in opera.

Parimenti saranno rivestiti, negli stessi casi o se si tratta di giunti isolanti interrati, i giunti medesimi.

Le saracinesche di arresto avranno in genere lo stesso diametro della tubazione nella quale debbono essere inserite e saranno collocate nei punti indicati nei disegni di progetto o dalla Direzione dei Lavori.

Le saracinesche di scarico saranno collocate comunque - sulle diramazioni di pezzi a T o di pezzi a croce - nei punti più depressi della condotta tra due tronchi (discesa - salita), ovvero alla estremità inferiore di un tronco isolato.

Gli sfiati automatici saranno collocati comunque - sulle diramazioni di pezzi a T, preceduti da una saracinesca e muniti di apposito rubinetto di spurgo - nei punti culminanti della condotta tra due tronchi (salita - discesa) o alla estremità superiore di un tronco isolato ovvero alla sommità dei sifoni.

4) Giunzioni dei pezzi speciali flangiati e delle apparecchiature idrauliche con la tubazione.

Il collegamento dei pezzi speciali flangiati o delle apparecchiature idrauliche con la tubazione è normalmente eseguito con giunto a flangia piena consistente nella unione, mediante bulloni, di due flange poste alle estremità dei tubi o pezzi speciali o apparecchiature da collegare, tra le quali è stata interposta una guarnizione ricavata da piombo in lastra di spessore non minore di 5 mm o una guarnizione in gomma telata.

Le guarnizioni avranno la forma di un anello piatto il cui diametro interno sarà uguale a quello dei tubi da congiungere e quello esterno uguale a quello esterno del "collarino" della flangia. E' vietato l'impiego di due o più rondelle nello stesso giunto. Quando, per particolati condizioni di posa della condotta, sia indispensabile l'impiego di ringrossi tra le flange, questi debbono essere di ghisa o di ferro e posti in opera con guarnizioni su entrambe le facce. E' vietato ingrassare le guarnizioni.

I dadi dei bulloni saranno stretti gradualmente e successivamente per coppie di bulloni posti alle estremità di uno stesso diametro evitando di produrre anormali sollecitazioni della flangia, che potrebbero provocarne la rottura.

Stretti i bulloni, la rondella in piombo sarà ribattuta energicamente tutto intorno con adatto calcatoio e col martello per ottenere una tenuta perfetta.

5) Prova d'isolamento e protezione catodica

Sulle tubazioni metalliche o con armature metalliche munite di rivestimento protettivo esterno, al termine delle operazioni di completamento e di eventuale ripristino della protezione stessa, saranno eseguite determinazioni della resistenza di isolamento delle tubazioni in opera per tronchi isolati, al fine di controllare la continuità del rivestimento protettivo, procedendo alla individuazione ed all'eliminazione dei punti di discontinuità del rivestimento.

Le tubazioni suddette, nei casi in cui la presenza di correnti vaganti o la natura particolarmente aggressiva dei terreni di posa lascia prevedere elevate possibilità di corrosione, verranno portate in condizioni di immunità cioè tali da neutralizzare ogni fenomeno di corrosione, mediante applicazione della protezione catodica.

A prescindere dal sistema con cui questa verrà eseguita, secondo le prescrizioni della Direzione dei Lavori, sarà nei suddetti casi comunque realizzata la protezione catodica temporanea, per impedire gli eventuali processi iniziali di corrosione che potranno manifestarsi specie nel caso di tempi lunghi intercorrenti fra la posa delle condotte e l'applicazione della protezione catodica.

6) Giunzioni dei tubi

Verificati pendenza ed allineamento si procederà alla giunzione dei tubi, che dovrà essere effettuata da personale specializzato.

Le estremità dei tubi e dei pezzi speciali da giuntare e le eventuali guarnizioni dovranno essere perfettamente pulite.

Riproduzione del documento . Protocollo n. 0029366/2022 del 25/07/2022

La giunzione dovrà garantire la continuità idraulica e il comportamento statico previsto in progetto e dovrà essere realizzata in maniera conforme alle norme di esecuzione dipendenti dal tipo di tubo e giunto impiegati nonché dalla pressione di esercizio.

A garanzia della perfetta realizzazione dei giunti dovranno, di norma, essere predisposti dei controlli sistematici con modalità esecutive specificatamente riferite al tipo di giunto ed al tubo impiegato.

5.20.2)
Attraversamenti e parallellismi

- **Attraversamenti di corsi d'acqua e strade**

Si dovranno predisporre manufatti di attraversamento ogni volta che la condotta incontri:

- un corso d'acqua naturale o artificiale;
- una strada a traffico pesante.

Negli attraversamenti di corsi di acqua importanti, è in generale necessario effettuare il sovrappassaggio mediante piccoli ponti progettati per il sostegno della tubazione, oppure servirsi come appoggio di un ponte esistente. Nel caso di piccoli corsi d'acqua, come torrenti, sarà effettuato un sottopassaggio ricavato in una briglia del torrente, che abbia sufficiente robustezza.

In genere, in corrispondenza all'attraversamento di un corso d'acqua si ha un punto basso della condotta e in tale punto è conveniente sistemare un pozzetto.

Gli attraversamenti stradali saranno in genere posti in cunicolo, per non essere costretti, in caso di rottura del tubo, a manomettere la sede stradale per la riparazione; è in ogni caso necessario, quando non sia conveniente costruire un vero e proprio cunicolo, disporre la condotta in un tubo più grande (tubo guaina) od in un tombino, in modo da proteggerla dai sovraccarichi e dalle vibrazioni trasmesse dal traffico sul piano stradale e permettere l'eventuale sfilamento. Gli organi di intercettazione verranno posti in pozzetti prima e dopo l'attraversamento per facilitare eventuali riparazioni della condotta.

Le condotte contenute in tubi-guaina (es. negli attraversamenti stradali) saranno isolate elettricamente inserendo zeppe e tasselli - rispettivamente alle estremità del tubo-guaina e nella intercapedine fra condotta e tubo-gomma - di materiale elettricamente isolante e meccanicamente resistente. I tasselli non dovranno occupare più di un quarto dell'area dell'intercapedine e saranno in numero tale che in nessun caso i tubi possano venire a contatto per flessione.

I tubi-guaina saranno dotati di adeguato rivestimento esterno; i tubi di sfiato dei tubi-guaina saranno realizzati in modo da non avere contatti metallici con le condotte.

Riproduzione del documento . Protocollo n. 0029366/2022 del 25/07/2022

Distanze della condotta da esistenti tubazioni e cavi interrati

La condotta sarà mantenuta alla massima distanza possibile dalle altre tubazioni (gasdotti, ecc.) e cavi (elettrici, telefonici, ecc.) interrati.

Per le condotte urbane:

- nei parallelismi, se eccezionalmente si dovesse ridurre la distanza a meno di 30 cm, verrà controllato anzitutto il rivestimento con particolare cura mediante un rilevatore a scintilla per verificarne in ogni punto la continuità e sarà poi eseguito un rivestimento supplementare (come quello per la protezione dei giunti nei tubi di acciaio); nella eventualità che possano verificarsi contatti fra le parti metalliche, saranno inseriti tasselli di materiale isolante (es. tela bachelizzata, PVC, ecc.) dello spessore di almeno 1 cm;

- negli incroci verrà mantenuta una distanza di almeno 30 cm; se eccezionalmente si dovesse ridurre, sarà eseguito un rivestimento supplementare come sopra per una estensione di 10 m a monte e 10 m a valle; se esiste il pericolo di contatto fra le parti metalliche (es. per assestamenti del terreno), verrà interposta una lastra di materiale isolante con spessore di almeno 1 cm, larghezza eguale a 2 ÷ 3 volte il diametro del tubo maggiore e lunghezza a seconda della posizione della condotta rispetto alle altre tubazioni o cavi.

Analogamente si procederà per le condotte extraurbane, nei parallelismi e negli incroci, quando la distanza di cui sopra si riduca a meno di 75 cm.

- **Attraversamenti di pareti e blocchi in calcestruzzo**

La tubazione, per la parte in cui attraversa pareti, blocchi di ancoraggio o briglie in calcestruzzo ecc., conserverà il rivestimento protettivo e verrà tenuta ad una distanza di almeno 10 cm dagli eventuali ferri di armatura.

Se in corrispondenza all'attraversamento deve essere realizzato l'ancoraggio, si ricorrerà a cerniere protette con idonee vernici isolanti (es. epossidiche) mentre il tubo sarà sempre dotato di rivestimento.

- **Sostegni per condotte aeree**

Fra la tubazione e le sellette di appoggio saranno interposte lastre o guaine di materiale isolante (es. polietilene, gomma telata, ecc.) sia nei punti in cui la condotta è semplicemente appoggiata che in quelli in cui la condotta è ancorata ai sostegni mediante collare di lamiera e zanche di ancoraggio.

5.20.3)
Prova idraulica della condotta

Il collaudo idraulico delle condotte, salvo quanto differentemente indicato dall'ente Gestore e dalla Normativa, consiste nell'esecuzione di due prove della durata di tre ore, in conformità a quanto descritto dalla UNI ISO 10802, con le modalità che di seguito si riportano.
La pressione di collaudo dovrà soddisfare i seguenti requisiti:

Durata della prova	***Pressione di esercizio***	***Pressione di collaudo***
		Come da EN 10802
3 ore	$P_E \leq 10$ bar	1,5 P_E
3 ore	$P_E > 10$ bar	$P_E + 5$ bar

Il criterio di accettabilità delle prove di collaudo idraulico sarà quello indicato nella norma UNI ISO 10802.

Puntellamenti ed ancoraggi per la prova

Prima di procedere al riempimento della condotta per la prova idraulica deve essere eseguito il rinfianco ed il rinterro parziale della condotta in modo da impedire che la pressione interna di prova provochi lo spostamento dei tubi; ed i raccordi corrispondenti alle estremità, alle curve planimetriche ed altimetriche, alle diramazioni ed alle variazioni di diametro devono essere opportunamente puntellati.

Prima di eseguire gli ancoraggi definitivi in muratura, (ma di quelli che venissero costruiti si dovrà accettare la stagionatura, prima della prova) saranno effettuati puntellamenti provvisori sulle pareti dello scavo a mezzo di carpenteria in legno o in ferro (p.e. puntelli in ferro telescopici regolabili in lunghezza, martinetti idraulici) per facilitare lo smontaggio della condotta nel caso di eventuali perdite.

Per equilibrare la spinta longitudinale sul terminale della condotta può rendersi talvolta opportuno costruire un blocco trasversale in calcestruzzo; in tale caso si provvederà nel blocco stesso un foro per il successivo passaggio, in prosecuzione, della condotta.

Nel caso di raccordi collegati a valvola di interruzione in linea, i raccordi stessi devono essere opportunamente ancorati mediante apposite staffe metalliche collegate alle murature del pozzetto, allo scopo di contrastare le spinte idrostatiche, derivanti dalla differenza di pressione monte-valle della valvola, generate dalla sua chiusura.

Per i blocchi di ancoraggio sarà generalmente adottata la forma a pianta trapezia ed altezza costante, con i lati maggiore e minore del trapezio di base adiacenti rispettivamente alla parete verticale dello scavo ed alla condotta.

I blocchi di ancoraggio destinati ad essere sollecitati esclusivamente a compressione saranno realizzati in calcestruzzo cementizio non armato dosato a 300 kg di cemento per 1 m^3 di inerti.

I blocchi destinati a sollecitazione di trazione e presso-flessione saranno realizzati in calcestruzzo cementizio armato.

Le dimensioni dei blocchi saranno quelle di progetto o stabilite dalla Direzione dei Lavori.

Riproduzione del documento . Protocollo n. 0029366/2022 del 25/07/2022

Tronchi di condotta - Preparazione della prova

La condotta verrà sottoposta a prova idraulica per tronchi via via completati, della lunghezza ognuno di circa 500 m.

Si farà in modo di provare tronchi aventi alle estremità nodi o punti caratteristici della condotta, quali incroci, diramazioni, sfiati, scarichi, così da avere a disposizione i raccordi ai quali collegare le apparecchiature occorrenti alla prova idraulica; in questo caso, quando manchino saracinesche di linea, può essere realizzato il sezionamento del tronco da collaudare interponendo temporaneamente, fra due flange piane, un disco di acciaio.

Se invece le estremità delle condotte non sono costituite da raccordi utilizzabili in via definitiva, occorre chiudere provvisoriamente le estremità della condotta con gli opportuni raccordi a flangia (tazza o imbocco) e relativi piatti di chiusura aventi un foro filettato.

L'Appaltatore eseguirà le prove dei tronchi di condotta posata al più presto possibile e pertanto dovrà far seguire immediatamente alla esecuzione delle giunzioni quella degli ancoraggi provvisori e di tutte le operazioni per le prove.

La Direzione dei Lavori potrà prescrivere dispositivi speciali (come l'esecuzione di blocchi di calcestruzzo - da rimuovere in tutto o in parte dopo le prove per eseguire il tratto di tubazione corrispondente alla interruzione - con tubi di comunicazione tra l'uno e l'altro muniti di saracinesche per il passaggio dell'acqua).

L'Appaltatore dovrà provvedere a sue cure e spese a tutto quanto è necessario (acqua per il riempimento delle tubazioni, piatti di chiusura, pompe, rubinetti, raccordi, guarnizioni e manometro registratore ufficialmente tarato) per l'esecuzione delle prove e per il loro controllo da parte della Direzione dei Lavori.

Saranno inoltre effettuati, a cura e spese dell'Appaltatore, la provvista di materiali e tutti i lavori occorrenti per sbatacchiature e ancoraggi provvisori delle estremità libere della condotta e dei relativi piatti di chiusura durante le prove, curando l'esecuzione di tali operazioni sì da non dare luogo a danneggiamenti della tubazione e di altri manufatti.

Riproduzione del documento . Protocollo n. 0029366/2022 del 25/07/2022

Disinfezione della condotta

Per ogni tratto collocato, e comunque per lunghezza non superiore di norma a 500 m, debbono essere posti 20 kg di grassello di calce nell'interno della condotta per la sua disinfezione.

L'acqua di calce sarà scaricata durante i lavaggi.

La Direzione dei Lavori potrà prescrivere altro sistema di disinfezione.

L'immissione del grassello o l'adozione di altri sistemi di disinfezione dovranno essere ripetuti tutte le volte che debbano rinnovarsi le prove delle condutture.

Riempimento della condotta

Si riempirà la condotta con acqua immessa preferibilmente dall'estremità a quota più bassa del tronco, per assicurare il suo regolare deflusso e per la fuoriuscita dell'aria dall'estremità alta; il riempimento sarà sempre fatto molto lentamente per assicurare la completa evacuazione dell'aria.

Il piatto di chiusura del raccordo sull'estremità alta deve essere forato nel punto più alto corrispondente alla sezione interna del tubo e munito di rubinetto di spurgo d'aria.

In modo analogo occorre assicurare lo spurgo dell'aria in eventuali punti di colmo (sfiati) intermedi della tratta da provare e, in alcuni casi, in corrispondenza delle variazioni di diametro. L'immissione dell'acqua deve essere fatta ad una discreta pressione (2-3 bar almeno) collegando la condotta alla rete già in esercizio; nel caso di condotte di adduzione esterne si può prelevare l'acqua dai tronchi già collaudati o da vasche, pozzi, corsi d'acqua, mediante pompe munite di valvola di fondo. Nella fase di riempimento occorre tenere completamente aperti i rubinetti di sfiato.

Si lascerà fuoriuscire l'acqua dai rubinetti per il tempo necessario affinché all'interno della condotta non vi siano residue sacche d'aria (le quali renderebbero praticamente impossibile la messa in pressione).

In caso di necessità possono realizzarsi punti di sfiato mediante foratura della condotta in corrispondenza della generatrice superiore e posa in opera di "staffe a collare".

Collocazione della pompa e messa in pressione

Ad avvenuto riempimento della condotta saranno lasciati aperti per un certo tempo gli sfiati per consentire l'uscita di ogni residuo d'aria e sarà poi disposta, preferibilmente nel punto più basso di essa, la pompa di prova a pistone o a diaframma (del tipo manuale o a motore) munita del relativo manometro registratore ufficialmente tarato. La pompa, se posta nel punto di immissione principale (collegamento alla rete, ecc.), va collegata mediante apposita diramazione e relative valvole di intercettazione, allo scopo di poter effettuare ulteriori riempimenti della condotta senza perdite di tempo per disconnessioni temporanee.

Agendo sulla leva della pompa (o sull'accensione del motore) si metterà la condotta in carico fino ad ottenere la pressione di prova stabilita, che sarà raggiunta gradualmente, in ragione di non più di 1 bar al minuto primo.

Specie nel periodo estivo e per le condotte sottoposte ai raggi solari nelle ore più calde della giornata, si controllerà il manometro, scaricando se necessario con l'apposita valvola della pompa l'eventuale aumento di pressione oltre i valori stabiliti.

Dopo il raggiungimento della pressione richiesta, verrà ispezionata la condotta per accertare che non vi siano in atto spostamenti dei puntelli o degli ancoraggi in corrispondenza dei punti caratteristici della condotta.

Prova idraulica

La prova idraulica della condotta consisterà di due prove, una a giunti scoperti a condotta seminterrata e l'altra a cavo semichiuso, che saranno eseguite ad una pressione pari a 1,5 volte la pressione di esercizio e, nel caso di pressione di esercizio maggiore di 10 bar, una pressione maggiore di 5 bar rispetto alla pressione di esercizio

Alle prove la Direzione dei Lavori potrà richiedere l'assistenza della ditta fornitrice dei tubi.

Durante il periodo nel quale la condotta sarà sottoposta alla prima prova, la Direzione dei Lavori, in contraddittorio con l'Appaltatore, eseguirà la visita accurata di tutti i giunti che, all'inizio della prova, debbono risultare puliti e perfettamente asciutti.

Il buon esito della prima prova sarà dimostrato dai concordi risultati dell'esame dei giunti e dal grafico del manometro registratore; non potrà perciò accettarsi una prova in base alle sole indicazioni, ancorché positive, del manometro registratore, senza che sia stata effettuata la completa ispezione di tutti i giunti.

Qualora la prima prova non abbia dato risultati conformi alle prescrizioni relative ai singoli tipi di tubi, essa dovrà essere ripetuta.

Dopo il risultato favorevole della prima prova, si procederà alla seconda prova a cavo semichiuso, il cui buon esito risulterà dal grafico del manometro registratore.

Se questa seconda prova non darà risultati conformi alle prescrizioni relative ai singoli tipi di tubo, il cavo dovrà essere riaperto, i giunti revisionati o rifatti e il rinterro rinnovato. La prova verrà quindi ripetuta con le stesse modalità di cui sopra.

La sostituzione dei tubi che risultassero rotti o si rompessero durante le prove è a totale carico dell'Appaltatore, sia per quanto riguarda la fornitura del materiale che per la manodopera e l'attrezzatura occorrenti.

Dopo il risultato favorevole della 1° e 2° prova, per le quali la Direzione dei Lavori redigerà "verbale di prova idraulica", verrà completato il rinterro.

5.20.4)
Rinterro

Rinfianco e rinterro parziale (cavallottamento)

Al termine delle operazioni di giunzione relative a ciascun tratto di condotta ed eseguiti gli ancoraggi, si procederà di norma al rinfianco ed al rinterro parziale dei tubi - per circa 2/3 della lunghezza di ogni tubo, con un cumulo di terra (cavallotto) - sino a raggiungere un opportuno spessore sulla generatrice superiore, lasciando completamente scoperti i giunti.

Modalità particolari dovranno essere seguite nel caso di pericolo di galleggiamento dei tubi o in tutti quei casi in cui lo richieda la stabilità dei cavi.

Riproduzione del documento . Protocollo n. 0029366/2022 del 25/07/2022

Il rinterro verrà effettuato con materiale proveniente dagli scavi, selezionato (privo di sassi, radici, corpi estranei, almeno fino a circa 30 cm sopra la generatrice superiore del tubo) o, se non idoneo, con materiale proveniente da cava di prestito, con le precauzioni di cui al paragrafo "Posa della Tubazione" su sfilamento tubi.

Il materiale dovrà essere disposto nella trincea in modo uniforme, in strati di spessore 20-30 cm, abbondantemente innaffiato e accuratamente costipato sotto e lateralmente al tubo, per ottenere un buon appoggio esente da vuoti e per impedire i cedimenti e gli spostamenti laterali. Per i tubi di grande diametro di tipo flessibile, dovrà essere effettuato in forma sistematica il controllo dello stato di compattazione raggiunto dal materiale di rinterro, secondo le prescrizioni della Direzione dei Lavori.

Ove occorra, il rinfianco potrà essere eseguito in conglomerato cementizio magro.

Saranno in ogni caso osservate le normative UNI nonché le indicazioni del costruttore del tubo.

Rinterro a semichiusura del cavo

Eseguita la prima prova a giunti scoperti si procederà al rinterro dei tratti di condotta ancora scoperti, con le modalità ed i materiali stabiliti nel precedente punto, ed al rinterro completo di tutta la condotta del tronco sino a circa 80 cm sulla generatrice superiore della tubazione, impiegando materiali idonei disposti per strati successivi, spianati ed accuratamente compattati dopo avere eliminato le pietre di maggiori dimensioni.

Rinterro definitivo

Eseguita la prova idraulica si completerà il rinterro con le modalità ed i materiali stabiliti nel precedente punto.

A rinterro ultimato, nei tronchi fuori strada verranno effettuati gli opportuni ricarichi atti a consentire il ripristino del livello del piano di campagna - quale dovrà risultare all'atto del collaudo - dopo il naturale assestamento del rinterro.

Nei tronchi sotto strada si avrà cura di costipare il rinterro, procedendo alle necessarie innaffiature fino al livello del piano di posa della massicciata stradale, raggiungendo un grado di compattazione e di assestamento del rinterro tale per cui, una volta che sia stato effettuato il ripristino della struttura stradale, il piano di calpestio di questa non subisca col tempo e per effetto del traffico anche "pesante" alcuna modifica rispetto all'assetto altimetrico preesistente alle operazioni di posa. Nel caso in cui dovessero verificarsi cedimenti, l'Appaltatore, a sua cura e spese, dovrà procedere alle opportune ed ulteriori opere di compattazione ed al ripristino della struttura stradale (massicciata, binder, strato di usura), fino all'ottenimento della condizione di stabilità.

Riproduzione del documento .
Protocollo n. 0029366/2022 del 25/07/2022

5.20.5)
Pozzetti per apparecchiature

I pozzetti di calcestruzzo, per l'alloggio delle apparecchiature in genere saranno costruiti in numero e posizione, che risulteranno dai profili altimetrici delle condotte, anche su condotte esistenti, nei punti indicati su ordine della Direzione Lavori: essi avranno in pianta le dimensioni interne e le altezze libere utili corrispondenti ai tipi indicati nell'elenco prezzi di contratto e nei disegni. La platea di fondazione, le pareti e la soletta di copertura, avranno lo spessore riportato nei disegni; il calcestruzzo della platea e delle pareti avrà resistenza caratteristica Rck = 25 N/mm^2, quello della soletta di copertura Rck = 30 N/mm^2. La soletta sarà armata con ferro tondo omogeneo del diametro 10-12 mm ad armatura incrociata calcolata a piastra, in appoggio perimetrale, con il sovraccarico determinato dal passaggio di un rullo compressore di 18 tonnellate, considerando, fra quelli possibili, il caso più sfavorevole. In particolare, nella sagomatura dei ferri e nella loro distribuzione, dovrà essere tenuto conto del vano necessario all'accesso del pozzetto, che sarà costituito da un passo d'uomo a chiave, con piastrone e cornice in ghisa, portante superiormente a vista le scritte dell'acquedotto. Detto passo d'uomo, con coperchio a filo del piano stradale, dovrà avere la sezione interna utile di passaggio minima conforme ai disegni di progetto e dovrà consentire in ogni caso l'estrazione dell'organo di manovra contenuto nel pozzetto stesso (saracinesca, ecc.) e dovrà pure resistere ai sovraccarichi citati. La soletta di copertura dovrà avere

il ricoprimento di almeno 20 cm di pietrisco ed il piano di fondazione dovrà scendere fino alla quota necessaria ad ottenere l'altezza utile indicata.

Sulla stessa soletta dovranno essere annegati, a filo strada o campagna, i chiusini di ghisa per le manovre dall'esterno delle saracinesche con apposita chiave a croce.

I pezzi speciali e le apparecchiature dovranno essere sostenute da muretti anche in cotto, poggiati sulla platea opportunamente ancorati anche lateralmente contro le spinte orizzontali.

In particolare dovrà porsi cura che nell'interno dei pozzetti i giunti di collegamento siano liberi e staccati dalle murature in modo da consentire facile accesso o smontaggio. Le apparecchiature ed i pezzi speciali alloggiati nei pozzetti dovranno essere collegati tra loro da giunti che ne consentano un rapido smontaggio. I fori di passaggio delle tubazioni attraverso le pareti, saranno stuccati ad assestamento avvenuto con cemento plastico a perfetta tenuta d'acqua o sigillati con speciale giunto waterstop. Le pareti, la platea e la soletta dovranno essere impermeabilizzate tramite la stesura di resine epossidiche o appositi prodotti epossi-cementizi. I pozzetti dovranno risultare ispezionabili e liberi da acqua di qualsiasi provenienza. L'accesso dall'alto sarà permesso da scaletta alla marinara, in ferro zincato tondo del D.N. 20 mm ancorata alla muratura, estesa fra il fondo del pozzetto e la soletta di copertura. Ogni parte metallica scoperta situata entro il pozzetto sarà zincata a caldo mentre le condotte ed i pezzi speciali in acciaio dovranno essere protetti con vernice bituminosa e con due mani di vernice antiruggine. I pozzetti potranno essere ordinati dalla Direzione Lavori con la platea con funzione drenante senza che ciò comporti variazione di prezzo.

5.20.6)
Garanzie e documentazione

Riproduzione del documento .
Protocollo n. 0029366/2022 del 25/07/2022

Garanzia degli impianti

Gli impianti ed i macchinari dovranno essere garantiti, sia per la qualità dei materiali, sia per il montaggio, sia infine per il regolare funzionamento. Pertanto, fino al termine del periodo di garanzia, l'Appaltatore dovrà riparare tempestivamente ed a sue spese, tutti i guasti e le imperfezioni che si verificassero negli impianti per l'effetto della non buona qualità dei materiali o per difetto di montaggio e funzionamento, escluse soltanto le riparazioni dei danni che non possono attribuirsi all'ordinario esercizio dell'impianto, ma ad evidente imperizia o negligenza di chi ne fa uso.

Prove dell'impianto

Tutte le prove che la Direzione Lavori ordini a suo tempo, sia per verificare la qualità dei materiali impiegati sia per verificare la funzionalità, l'efficienza e la resa dell'impianto o di una sua parte, sono a carico dell'Appaltatore compresi l'adatta manodopera, gli apparecchi e gli strumenti di controllo e di misura preventivamente tarati e quanto altro occorrente per eseguire le prove e le verifiche dell'impianto.

Documentazione

Prima dell'emissione dello Stato Finale dei lavori, al fine di avere una esatta documentazione degli impianti installati, dovranno essere consegnati alla Direzione Lavori i manuali d'uso e manutenzione delle apparecchiature installate e la certificazione di collaudo.

Art. 5.21
OPERE DI FOGNATURA

Tutte le disposizioni di cui al presente capitolo sono relative esclusivamente alle opere relative alle opere di fognatura.

5.21.1)
Opere fognarie

Si procederà alla realizzazione di opere fognarie tramite la fornitura e posa di tubazioni nello stesso materiale di quelle esistenti del diametro esistente o indicato in progetto salvo più precise indicazioni che all'atto esecutivo potranno essere impartite dalla Direzione dei Lavori.

Gli scarichi esistenti, provenienti da singoli edifici, collettori e caditoie stradali saranno condotti sulle nuove tubazioni. Tutti i raccordi verranno effettuati con idonei pezzi speciali quali curve, tee, giunti di dilatazione selle, settori a gomito, manicotti, riduzioni ecc..

5.21.2)
Allacciamenti alla condotta fognaria

I collegamenti alla tubazione esistente saranno eseguiti, ove possibile, mediante pezzi speciali di derivazione con imboccatura (braghe), inseriti nella condotta.

Per l'esecuzione di allacci eseguiti successivamente alla realizzazione della condotta, si dovrà perforare dall'alto accuratamente la tubazione mediante carotatrice con corona cilindrica delle dimensioni della tubazione da allacciare. Il collegamento sarà realizzato da un pezzo speciale stabile nella sua posizione e sigillato alla giuntura, che assicuri la tenuta idraulica come la rimanente tubazione e non sporga all'interno della condotta principale.

5.21.3)
Posa in opera delle tubazioni

I tubi in P.V.C. con giunto a bicchiere saranno posti in opera su base di sabbia dello spessore di almeno 15 cm e dovranno essere immersi completamente in sabbia per almeno cm 30 in tutte le altre direzioni.

Le giunzioni dei tubi saranno sigillate con adesivi plastici che garantiscano nel tempo il comportamento elastico.

5.21.4)
Pozzi, chiusini e caditoie

Tutti i pozzetti dovranno essere provvisti di adeguata sifonatura.

I pozzi di ispezione per fognatura dovranno essere realizzati secondo le prescrizioni impartite di volta in volta dalla Direzione dei Lavori. In linea di massima dovranno avere un diametro interno di m 1,00. Lo spessore finito della canna dovrà essere di 25 cm., potrà essere ordinata in calcestruzzo o in muratura di mattoni pieni. La superficie interna dovrà essere intonacata con malta cementizia dello spessore compreso fra cm. 0,5 e 1, stuccata e lisciata.

I pozzi d'ispezione saranno inoltre muniti di regolari chiusini carrabili in ghisa sferoidale conformi alle norme UNI 4544 e UNI EN 124.

Per la copertura dei restanti pozzetti (allacciamenti, caditoie ecc.) verranno adottati analoghi chiusini e caditoie in ghisa sferoidale il cui peso, in relazione alle caratteristiche di impiego, dovrà essere concordato con la Direzione dei Lavori.

Il suggello di chiusura dovrà aderire perfettamente al telaio, senza dar luogo a spostamenti o movimenti di sorta al passaggio di carichi stradali.

Inoltre i chiusini dovranno risultare privi di irregolarità, di soffiature, incrinature, vaiolature, stuccature, porosità e di qualsiasi altro difetto.

Nell'apposito riquadro del suggello e del telaio dovrà essere impressa visibilmente la ragione sociale della ditta fornitrice.

La resistenza a rottura dei chiusini dovrà essere sempre maggiore a daN 40.000 e comunque mai inferiore a quella dichiarata dalla Ditta costruttrice.

L'Appaltatore è tenuto a sostituire i pezzi che risultino imperfetti e che subiscano rotture o guasti sia prima che dopo la posa in opera e ciò fino alla data di approvazione del collaudo se trattasi di imperfezioni imputabili alla natura dei chiusini; l'Appaltatore sarà di conseguenza responsabile dei danni che deriveranno alla Stazione Appaltante od a terzi nel caso di rottura o di mancata o ritardata sostituzione dei pezzi in questione.

5.21.5)
Griglie di raccolta acque meteoriche carrabili

Lo smaltimento delle acque meteoriche verrà realizzato tramite caditoie con griglie di raccolta carrabili in ghisa, posizionate secondo le indicazioni progettuali ed allacciate alla fognatura.

Riproduzione del documento . Protocollo n. 0029366/2022 del 25/07/2022

Le camerette per la raccolta delle acque saranno posizionate ad idonea distanza l'una dall'altra e dovranno essere costituite da pozzetti in cemento armato prefabbricato posati su adeguato sottofondo in conglomerato cementizio dello spessore di cm 15.

L'eventuale muratura per adeguare il pozzetto alle quote della fognatura dovrà essere realizzata in mattoni pieni e malta cementizia, debitamente intonacata sulle pareti interne.

Le griglie di raccolta acque dovranno essere in ghisa sferoidale carreggiabili a norma UNI EN 124 CLASSE C 250 del tipo con parte mobile e telaio fisso in modo da facilitare le operazioni d'ispezione e pulizia delle tubazioni.

Tali griglie dovranno essere di forma quadrata e delle dimensioni esterne indicate in progetto.

Le superfici di appoggio tra telaio e coperchio debbono essere lisce e sagomate in modo da consentire una perfetta aderenza ed evitare che si verifichino traballamenti.

La messa in quota comprenderà tutte le opere murarie occorrenti a portare i chiusini a perfetto piano con la pavimentazione di nuova esecuzione, nonché la loro messa in opera; pertanto dovranno essere messi a punto e bloccati definitivamente solo all'atto dei ripristini definitivi.

Le tubazioni di raccordo alla fognatura esistente dovranno essere posate secondo le seguenti modalità. Eseguiti gli scavi in trincea, si avrà cura di regolarizzare e compattare convenientemente il fondo su cui sarà posto in opera il letto di posa delle tubazioni formato da sabbia granita per uno spessore sufficiente.

Saranno quindi posti in opera i tubi con le pendenze previste e la sigillatura sarà eseguita mediante guarnizione incorporata con guarnizione elastomerica o mediante incollaggio con collante epossidico.

Non appena posate le tubazioni di cui sopra, si farà luogo al calottamento totale delle stesse con uno strato di cm 15 di calcestruzzo confezionato, avendo la massima cura nel verificare che non rimangano zone vuote sotto al tubo e che anche il rinfianco tra tubo e parete dello scavo sia continuo e compatto. La compattazione dovrà sempre essere eseguita con la massima attenzione e solo lateralmente al tubo, mai sulla verticale.

L'Appaltatore dovrà porre particolare cura nel verificare, all'atto della posa in opera delle tubazioni, che il piano di posa sia omogeneo ed uniforme e che siano state accuratamente rispettate le previste pendenze, in quanto qualsiasi rottura delle tubazioni in opera come pure ogni inconveniente o ristagno nel deflusso delle acque dovuto a cedimento del terreno, a cattiva posa in opera delle tubazioni o a movimenti delle stesse conseguenti ai rinterri, dovrà essere riportata a completo carico dell'Appaltatore.

Riproduzione del documento . Protocollo n. 0029366/2022 del 25/07/2022

5.21.6)
Pozzetti d'ispezione

I pozzetti d'ispezione, d'incrocio, di salto, di cacciata, di manovra, di sfiato di scarico e simili, saranno eseguiti secondo i disegni di progetto, nel caso si tratti di manufatti realizzati in opera ovvero prefabbricati. Nel caso dei manufatti realizzati in opera, i gradini della scaletta dovranno essere ben fissati, posizionati in perfetta verticale, allineati fra loro ed in asse col foro del sovrastante passo d'uomo della copertura. Dovrà essere posta particolare cura per non danneggiare la protezione anticorrosiva dei gradini stessi e delle pareti del pozzetto, eventualmente prescritte. I pozzetti prefabbricati di ispezione o di raccordo componibili, per fognature, in calcestruzzo vibrocompresso, dovranno sopportare le spinte del terreno e del sovraccarico stradale in ogni componente, realizzato con l'impiego di cemento ad alta resistenza ai solfati in cui le giunzioni degli innesti, degli allacciamenti e delle canne di prolunga dovranno essere a tenuta ermetica affidata, se non diversamente prescritto, a guarnizioni di tenuta in gomma sintetica con sezione area non inferiore a 10 cm^2, con durezza di 40 ± 5° IHRD conforme alle norme UNI EN 681-1/97, DIN 4060, ISO 4633, pr EN 681.1, incorporate nel giunto in fase di prefabbricazione.

I gradini dovranno essere conformi alla norma DIN 19555. Le solette di copertura verranno di norma realizzate fuori opera e saranno dimensionate, armate e realizzate in conformità alle prescrizioni progettuali ed ai carichi previsti in funzione della loro ubicazione.

5.21.7)
Scavi e riempimenti

Senza che ciò dia diritto a pretendere delle maggiorazioni sui prezzi d'Elenco, i materiali scavati che, a giudizio della Direzione dei Lavori, possano essere riutilizzati, ed in modo particolare quelli costituenti le massicciate stradali, le cotiche erbose ed il terreno di coltivo, dovranno essere depositati in cumuli distinti in base alla loro natura, se del caso eseguendo gli scavi a strati successivi, in modo da poter asportare tutti i materiali d'interesse prima di approfondire le trincee.

In particolare, l'Appaltatore dovrà realizzare una tempestiva intesa con l'autorità stradale competente, al fine di identificare le modalità ed i luoghi più idonei per l'accatastamento dei materiali da riutilizzare per il successivo ripristino della massicciata stradale.

Di norma, i materiali scavati che risultino idonei per il reinterro verranno depositati a lato della fossa, semprechè sia disponibile la superficie necessaria, in modo tale da non ostacolare o rendere pericolosi il traffico stradale e l'attività delle maestranze.

Il materiale scavato dovrà essere accumulato con un'inclinazione corrispondente all'angolo di scarpa naturale. In generale dovranno essere adottati tutti gli accorgimenti atti a impedire l'allagamento degli scavi da parte delle acque superficiali, gli scoscendimenti dei materiali ed ogni altro eventuale danno, che, comunque, nel caso avesse a verificarsi, dovrà essere riparato a cure e spese dell'Appaltatore.

Tra lo spigolo superiore della fossa ed il piede della scarpata del materiale di risulta, si deve mantenere libera una striscia sufficiente, come corsia dell'escavatore e per il trasporto dei materiali.

Nel deposito dei materiali di risulta, si deve fare attenzione a non coprire gli idranti, i pozzetti d'ispezione ai condotti dei servizi pubblici sotterranei, i pozzetti per le acque di pioggia stradali e manufatti simili.

Nel caso in cui i cumuli dei materiali di risulta siano adiacenti ad alberature stradali, i tronchi degli alberi devono essere protetti con tavole di legno.

Di norma, i materiali occorrenti per la canalizzazione ed i materiali da riutilizzare per la massicciata stradale dovranno essere accatastati sul lato della fossa opposto a quello ove vengono realizzati i cumuli per il reinterro, avendo cura di mantenere libera una striscia sufficiente per il trasporto dei materiali lungo la fossa.

I materiali di risulta esuberanti e quelli non adatti al reinterro devono essere caricati sui mezzi di trasporto direttamente dagli escavatori o dagli operai addetti allo scavo e mandati a discarica senza deposito intermedio. Qualora, in particolare su strade strette, non sia possibile l'accumulo dei materiali di scavo accanto alla fossa, i materiali idonei al reimpiego devono essere direttamente caricati sui mezzi di trasporto e portati ad un deposito intermedio, prescritto o comunque accettato dalla Direzione dei Lavori, ovvero al reinterro dei tronchi di canalizzazione già ultimati.

Riproduzione del documento . Protocollo n. 0029366/2022 del 25/07/2022

5.21.8)
Armatura della fossa

Di regola, tutte le fosse con pareti verticali devono essere armate. A giudizio della Direzione dei Lavori, potrà essere evitata unicamente l'armatura di fosse poco profonde, purchè scavate in suoli naturali compatti ed all'esterno di strade che rimangono aperte al traffico.

Per la miglior difesa delle massicciate stradali adiacenti, l'armatura delle pareti delle fosse dovrà sporgere alcuni centimetri sopra la superficie stradale. Inoltre gli spazi cavi tra l'armatura e le pareti dello scavo dovranno essere riempiti con materiali granulari fini (sabbia-ghiaietto), per assicurare un appoggio ineccepibile.

Le pareti delle fosse devono essere armate in modo compatto, senza lacune, con armatura orizzontale o verticale, realizzata mediante tecniche corrette rispettando le indicazioni specifiche della Direzione dei Lavori e le norme antinfortunistiche.

In particolare, fino alla profondità di 4 metri, si adotterrà di norma l'armatura con tavole orizzontali aventi lunghezza minima di 4 m e spessore minimo di 5 cm, purchè il terreno sia sufficientemente resistente. Le tavole verranno fissate in gruppi di 3-4 con traverse verticali e compresse mediante sbadacchi trasversali contro le pareti dello scavo.

Con fosse più profonde di 4 metri e comunque con terreni poco stabili, verrà adottata di norma l'armatura verticale, con tavole o palancole conficcate ad almeno 30 cm sotto il fondo della fossa, collegate da traverse orizzontali e compresse mediante sbadacchi trasversali contro le pareti dello

scavo. Ovvero, a giudizio della Direzione dei Lavori, verrà adottato un sistema misto, con armatura orizzontale nella parte superiore e verticale nella parte inferiore dello scavo.

5.21.9)
Rinterri

Al termine delle operazioni di giunzione relative a ciascun tratto di canalizzazione ed eseguiti gli ancoraggi, si procederà di norma al rinterro parziale dei tubi, sino alla quota di 30 cm sopra la generatrice superiore (rincalzo), lasciando scoperti i giunti.

Eseguita la prova idraulica si procederà dapprima al rinterro parziale dei tratti di canalizzazione ancora scoperti, fino alla suddetta quota e poi al riempimento definitivo di tutta la fossa ed alla sistemazione dello strato superficiale.

Il rinterro degli scavi dovrà essere eseguito in modo che:

- per natura del materiale e modalità di costipamento, non abbiano a formarsi, in prosieguo di tempo, cedimenti o assestamenti irregolari;
- i condotti e i manufatti non siano assoggettati a spinte trasversali e di galleggiamento e, in particolare, quando i primi siano realizzati mediante elementi prefabbricati, non vengano provocati spostamenti;
- si formi un'intima unione tra il terreno naturale e il materiale di riempimento, così che, in virtù dell'attrito con le pareti dello scavo, ne consegua un alleggerimento del carico sui condotti.

Per conseguenza, malgrado ai rinterri si debba, di norma, provvedere utilizzando i materiali di risulta degli scavi, non potranno in alcun caso essere impiegati nè materiali, quali scorie o terreni gessosi, che possano aggredire chimicamente le opere, nè materiali voluminosi, quali terreni gelati o erbosi, o terreni limo-argillosi che a contatto con l'acqua si siano rigonfiati più del 10% in volume, o materiali di natura organica, quali legno, carta, foglie, torba e simili, che possano successivamente provocare sprofondamenti, nè grosse pietre o frammenti di calcestruzzo o muratura, che possano danneggiare la canalizzazione e i manufatti durante il rinterro o, a costipamento avvenuto, determinare la concentrazione di carichi sui condotti.

Quando il materiale di risulta non possiede le necessarie caratteristiche, dovrà essere allontanato e - qualora la Stazione Appaltante non intenda provvedere direttamente - la Direzione dei Lavori potrà prescrivere all'Appaltatore la fornitura di terreno idoneo ghiaio-sabbioso, che verrà compensata, come l'allontanamento, con gli appositi prezzi d'Elenco.

Nell'eseguire i rinterri, si dovrà distinguere tra il rincalzo della tubazione, il riempimento della fossa e la sistemazione dello strato superficiale.

Il rincalzo si estende dal fondo della fossa fino ad un'altezza di 30 cm sopra il vertice del tubo; esso deve essere realizzato con terreno privo di ogni materiale estraneo, ciottoli compresi, suscettibile di costipamento in strati con spessore da 20 a 30 cm. La compattazione dovrà essere eseguita a mano, con apparecchi leggeri, contemporaneamente da ambo i lati della tubazione, ad evitare il determinarsi di spinte trasversali o di galleggiamento e, in particolare, lo spostamento dei condotti, quando questi siano realizzati con elementi prefabbricati. Lo strato di copertura, fino a 30 cm sopra il vertice del tubo, deve essere compattato uniformemente dalle pareti della fossa fino al centro.

Subito dopo il rincalzo della canalizzazione, seguirà il riempimento della fossa, stendendo il materiale in successivi strati, con spessore non superiore a 30 cm, da compattare prima dell'introduzione dello strato successivo, con l'impiego di apparecchiature scelte in relazione alla natura del materiale di riempimento, per realizzare un sufficiente costipamento senza danneggiare la tubazione.

Per le tubazioni di grande diametro di tipo flessibile, dovrà essere effettuato in forma sistematica il controllo dello stato di compattazione raggiunto dal materiale di rinterro, secondo le prescrizioni della Direzione dei Lavori, tenuto conto che dovranno essere rispettati i limiti di deformazione previsti dal fornitore.

Qualora gli escavatori utilizzati per il rinterro, in relazione alle dimensioni del cucchiaio, per ogni movimento gettino nella fossa un volume di terra maggiore di quello corrispondente allo spessore prescritto per gli strati, la terra dovrà subito essere allargata nella fossa - se necessario anche a mano - fino al prescritto spessore e costipata meccanicamente prima di proseguire il riempimento.

Riproduzione del documento . Protocollo n. 0029366/2022 del 25/07/2022

Lo strato superficiale della fossa dovrà essere riempito con modalità diverse, a seconda che gli scavi siano stati eseguiti in campagna o lungo strade trafficate. Si impiegheranno, all'occorrenza, i materiali idonei ricavati dalla rimozione degli strati superficiali stessi effettuata all'atto degli scavi, materiali che saranno stati depositati in cumuli o località distinte da quelle del restante terreno.

Gli scavi eseguiti in campagna saranno riempiti sino a formare una leggera colma rispetto alle preesistenti superfici, da assegnarsi in rapporto al successivo prevedibile assestamento; lo strato superiore degli scavi eseguiti lungo strade trafficate dovrà invece essere sistemato in modo idoneo a consentire un'agevole e sicura circolazione.

5.21.10)
Ripristini stradali

Ai ripristini stradali si dovrà - di norma - dar corso una volta acquisita sufficiente certezza dell'avvenuto definitivo assestamento dei rinterri.

In relazione a particolari esigenze della circolazione o a specifiche richieste dei proprietari delle strade, é tuttavia in facoltà della Direzione dei Lavori prescrivere, a suo insindacabile giudizio e senza che l'Appaltatore possa opporvi rifiuto o avanzare pretese di speciali compensi, che i rifacimenti abbiano lungo in tempi diversi per i vari tratti di strade, ed anche non appena ultimati i rinterri, senza far luogo alle provvisorie sistemazioni e riaperture al transito. In quest'ultimo caso, il riempimento della fossa dovrà essere arrestato a quota tale da lasciare tra la superficie superiore del rinterro e la prevista quota del piano viabile uno spessore pari a quello stabilito per la massicciata stradale.

A richiesta della Direzione dei Lavori, l'Appaltatore sarà tenuto a realizzare i ripristini delle varie strade con consistenza diversa sia da tratto a tratto, sia anche rispetto a quella originaria delle massicciate demolite.

La Direzione dei Lavori potrà pure prescrivere che il ripristino delle singole strade o dei vari tronchi di strade abbia luogo in due o più riprese, differendo la stesa degli strati superficiali in modo che, all'atto della loro esecuzione, vengano ripresi gli avvallamenti che si fossero eventualmente formati per cedimenti dei reinterri e degli strati sottostanti della massicciata e sia quindi possibile assegnare alla strada, al momento della definitiva riconsegna ai proprietari, la sagoma prevista.

Le pavimentazioni dovranno essere eseguite a regola d'arte, secondo le migliori tecniche e con materiali di buona qualità, nel rispetto delle prescrizioni contenute nei rispettivi articoli dell'Elenco Prezzi, specie per quanto riguarda gli spessori minimi.

I chiusini degli altri servizi pubblici dovranno essere posati con la superficie superiore perfettamente a filo del piano stradale definitivo e ben incastrati e fissati. In caso di modifica della quota originaria del piano stradale, tutti i chiusini preesistenti dovranno essere riportati in quota e fissati a regola d'arte.

Indipendentemente dalle modalità esecutive attuate o prescritte, l'Appaltatore é l'unico responsabile della perfetta riuscita dei ripristini; pertanto, eventuali anomalie o difetti che avessero a verificarsi, anche successivamente ad un favorevole collaudo, dovranno sempre essere eliminati a sue cure e spese, essendo tali carenze da considerare ad ogni effetto quali vizi occulti di cui agli artt. 1667 e 1669 cod. civ.

Riproduzione del documento . Protocollo n. 0029366/2022 del 25/07/2022

Art. 5.22
TUBAZIONI E APPARECCHIATURE

5.22.1)
Tubazioni in genere

- **Generalità**

Per le tubazioni, i raccordi e le apparecchiature idrauliche valgono le disposizioni dell'articolo "*Norme Generali - Accettazione Qualità ed Impiego dei Materiali*" del capitolo "*Qualità dei Materiali e dei Componenti*" esse devono corrispondere alle vigenti Norme tecniche.

Le prescrizioni di tutto questo articolo si applicano a tutte le tubazioni in generale; si applicano anche ad ogni tipo delle tubazioni di cui agli articoli (tubazioni di acciaio, di ghisa, ecc.) del capitolo "Tubazioni" tranne per quanto sia incompatibile con le specifiche norme per esse indicate.

Ai sensi dell'Art. 137 comma 2 del D.lgs 50/2016, l'offerta sarà respinta se la parte dei prodotti originari di paesi terzi, ai sensi del regolamento (UE) n 952/2013 del Parlamento Europeo, supera il 50 per cento del valore totale dei prodotti che compongono la fornitura.

OLTRE A QUANTO RIPORTATO IN SEGUITO, LE TUBAZIONI DI ACQUEDOTTO FOGNATURA E GAS, DOVRANNO ESSERE FORNITE SECONDO LE SPECIFICHE TECNICHE DELL'ENTE GESTORE.

- **Possibile Fornitura diretta delle tubazioni da parte della Stazione Appaltante**

In caso di fornitura diretta delle tubazioni, la Stazione Appaltante effettuerà le ordinazioni - tenendo conto del programma di esecuzione dei lavori - in base alle distinte risultanti dai rilievi esecutivi presentati dall'Appaltatore. Tale opzione risulta essere una possibilità della stazione appaltante senza costituire alcun vincolo. La scelta è a insindacabile possibilità della Stazione Appaltante.

La Stazione Appaltante si riserva la facoltà di disporre variazioni nello sviluppo delle opere in dipendenza anche della consegna delle forniture; e comunque non assume nessuna responsabilità circa eventuali ritardi nella consegna delle forniture, per cause ad essa non imputabili, rispetto alle previsioni.

La consegna delle forniture dirette della Stazione Appaltante avverrà, a criterio insindacabile della Stazione Appaltante stessa, su banchina franco porto oppure su vagone franco stazione ferroviaria oppure franco camion, su strade statali, provinciali o comunali, oppure franco fabbrica. In quest'ultimo caso la consegna sarà effettuata da incaricati della Stazione Appaltante subito dopo il collaudo della fornitura, al quale potranno intervenire incaricati dell'Appaltatore.

A collaudo avvenuto e ad accettazione della fornitura, l'Appaltatore - quando è prevista la consegna franco fabbrica - può disporne alla Ditta fornitrice l'immediata spedizione con l'adozione dei provvedimenti necessari a garantire che i materiali rimangano assolutamente integri durante il trasporto. Diversamente la Stazione Appaltante disporrà la spedizione direttamente nel modo che riterrà più opportuno, a spese dell'Appaltatore, preavvertendolo.

All'atto della consegna, l'Appaltatore deve controllare i materiali ricevuti e nel relativo verbale di consegna che andrà a redigersi deve riportare eventuali contestazioni per materiali danneggiati (anche se solo nel rivestimento) nei riguardi della fabbrica o delle Ferrovie dello Stato o dell'armatore della nave o della ditta di autotrasporti).

L'Appaltatore dovrà provvedere nel più breve tempo possibile allo scarico da nave o da vagone o da camion - anche per evitare spese per soste, che rimarrebbero comunque tutte a suo carico oltre al risarcimento degli eventuali danni che per tale causale subisse la Stazione Appaltante - e

Riproduzione del documento . Protocollo n. 0029366/2022 del 25/07/2022

poi al trasporto con qualsiasi mezzo sino al luogo d'impiego compresa ogni e qualsiasi operazione di scarico e carico sui mezzi all'uopo usati dall'Appaltatore stesso.

I materiali consegnati che residueranno alla fine dei lavori dovranno essere riconsegnati alla Stazione Appaltante - con relativo verbale in cui sarà precisato lo stato di conservazione di materiali ed al quale sarà allegata una dettagliata distinta degli stessi - con le modalità che saranno da questa, o per essa dalla Direzione dei Lavori, stabilite.

Per i materiali che a lavori ultimati risulteranno non impiegati né riconsegnati alla Stazione Appaltante oppure che saranno riconsegnati ma in condizioni di deterioramento o danneggiamento, sarà effettuata una corrispondente operazione di addebito, al costo, sul conto finale.

- **Ordinazione**

L'Appaltatore effettuerà l'ordinazione delle tubazioni entro il termine che potrà stabilire la Direzione dei Lavori e che sarà comunque tale, tenuto anche conto dei tempi di consegna, da consentire lo svolgimento dei lavori secondo il relativo programma e la loro ultimazione nel tempo utile contrattuale.

L'Appaltatore invierà alla Direzione dei Lavori, che ne darà subito comunicazione alla Stazione Appaltante, copia dell'ordinazione e della relativa conferma da parte della Ditta fornitrice, all'atto rispettivamente della trasmissione e del ricevimento.

L'ordinazione dovrà contenere la clausola seguente o equipollente.

"La Ditta fornitrice si obbliga a consentire, sia durante che al termine della lavorazione, libero accesso nella sua fabbrica alle persone all'uopo delegate dalla Stazione Appaltante appaltatrice dei lavori e ad eseguire i controlli e le verifiche che esse richiedessero, a cura e spese dell'Appaltatore, sulla corrispondenza della fornitura alle prescrizioni del contratto di appalto relativo ai lavori sopra indicati.

Si obbliga inoltre ad assistere, a richiesta ed a spese dell'Appaltatore, alle prove idrauliche interne delle tubazioni poste in opera".

L'unica fornitura o ciascuna delle singole parti in cui l'intera fornitura viene eseguita, sarà in ogni caso accompagnata dal relativo certificato di collaudo compilato dalla Ditta fornitrice, attestante la conformità della fornitura alle Norme vigenti e contenente la certificazione dell'avvenuto collaudo e l'indicazione dei valori ottenuti nelle singole prove.

I risultati delle prove di riferimento e di collaudo dei tubi, dei giunti e dei pezzi speciali effettuate in stabilimento a controllo della produzione, alle quali potranno presenziare sia l'Appaltatore e sia la Direzione dei Lavori od altro rappresentante della Stazione Appaltante e le quali comunque si svolgeranno sotto la piena ed esclusiva responsabilità della Ditta fornitrice, saranno valutati con riferimento al valore della pressione nominale di fornitura PN.

L'Appaltatore richiederà alla ditta fornitrice la pubblicazione di questa, di cui un esemplare verrà consegnato alla Direzione dei Lavori, contenente le istruzioni sulle modalità di posa in opera della tubazione.

- **Accettazione delle tubazioni - Marcatura**

L'accettazione delle tubazioni è regolata dalle prescrizioni di questo capitolato nel rispetto di quanto indicato al punto 2.1.4. del D.M. 12 dicembre 1985, del D.M. 6 aprile 2004, n. 174 "Regolamento concernente i materiali e gli oggetti che possono essere utilizzati negli impianti fissi di captazione, trattamento, adduzione e distribuzione delle acque destinate al consumo umano" nonché delle istruzioni emanate con la Circolare Ministero Lavori Pubblici del 20 marzo 1986 n.27291 e, per i tubi in cemento armato ordinario e in cemento armato precompresso, delle Norme vigenti per le strutture in cemento armato, in quanto applicabili.

Nei riguardi delle pressioni e dei carichi applicati staticamente devono essere garantiti i requisiti limiti indicati nelle due tabelle allegate al D.M. 12 dicembre 1985: tabella I, per tubi di adduzione in pressione (acquedotti) e II, per le fognature.

Tutti i tubi, i giunti ed i pezzi speciali dovranno giungere in cantiere dotati di marcature indicanti la ditta costruttrice, il diametro nominale, la pressione nominale (o la classe d'impiego) e possibilmente l'anno di fabbricazione; le singole paratie della fornitura dovranno avere una

Riproduzione del documento . Protocollo n. 0029366/2022 del 25/07/2022

documentazione dei risultati delle prove eseguite in stabilimento caratterizzanti i materiali ed i tubi forniti.

La Stazione Appaltante ha la facoltà di effettuare sulle tubazioni fornite in cantiere - oltre che presso la fabbrica - controlli e verifiche ogni qualvolta lo riterrà necessario, secondo le prescrizioni di questo capitolato e le disposizioni della Direzione dei Lavori.

Tutti i tubi, i giunti ed i pezzi speciali dovranno essere conformi, ove applicabili, alle norme UNI EN 10311, UNI EN 10312, UNI EN 1123-1-2, UNI EN 1124-1-2-3, UNI EN 10224, UNI EN 13160-1.

Tutti i prodotti e/o materiali impiegati, comunque, qualora possano essere dotati di marcatura CE secondo la normativa tecnica vigente, dovranno essere muniti di tale marchio.

- **Rivestimento interno**

Il rivestimento interno delle tubazioni non deve contenere alcun elemento solubile in acqua né alcun prodotto che possa dare sapore od odore all'acqua dopo un opportuno lavaggio della condotta.

Per le condotte di acqua potabile il rivestimento interno non deve contenere elementi tossici.

- **Tipi di giunti**

Oltre ai giunti specificati per i vari tipi di tubazioni (acciaio, ghisa, ecc.), potranno adottarsi, in casi particolari (come l'allestimento di condotte esterne provvisorie), i seguenti altri tipi di giunti:

- Giunto a flange libere con anello di appoggio saldato a sovrapposizione, secondo la norma UNI EN 1092-1.
- Giunto a flange saldate a sovrapposizione, secondo le norme UNI EN 1092-1.
- Giunto a flange saldate di testa, secondo le norme UNI EN 1092-1.
- Giunto Victaulic, automatico (che è di rapido montaggio e smontaggio, particolarmente indicato per condotte provvisorie e per tracciati accidentali).
- Giunto Gibault (o simili, come Dresser, Viking-Johnson), costituito da un manicotto (botticella) e da due flange in ghisa, da bulloni di collegamento in ferro e da due anelli di gomma a sezione circolare, da impiegare per la giunzione di tubi con estremità lisce.

- **Apparecchiature idrauliche**

Le apparecchiature idrauliche dovranno corrispondere alle caratteristiche e requisiti di accettazione delle vigenti norme UNI.

Su richiesta della Direzione dei Lavori, l'Appaltatore dovrà esibire, entro 1 mese dalla data della consegna (o della prima consegna parziale) dei lavori e comunicando il nominativo della ditta costruttrice, i loro prototipi che la Direzione dei Lavori, se li ritenga idonei, potrà fare sottoporre a prove di fatica nello stabilimento di produzione od in un laboratorio di sua scelta; ogni onere e spesa per quanto sopra resta a carico dell'Appaltatore.

L'accettazione delle apparecchiature da parte della Direzione dei Lavori non esonera l'Appaltatore dall'obbligo di consegnare le apparecchiature stesse in opera perfettamente funzionanti.

5.22.2)
Tubazione di acciaio

- **Tubi di acciaio senza saldatura e saldati.**

I tubi di acciaio avranno caratteristiche e requisiti di accettazione conformi alle norme UNI EN 10224, con diametro nominale DN da 40 a 900 mm per pressioni di esercizio rispettivamente da circa 40 a 140 kgf/cm², e conformi, inoltre, al D.M. 6 aprile 2004, n.174 "Regolamento concernente i materiali e gli oggetti che possono essere utilizzati negli impianti fissi di captazione, trattamento, adduzione e distribuzione delle acque destinate al consumo umano".

Saranno senza saldatura (per i diametri minori) oppure saldati longitudinalmente con saldatura elettrica a resistenza (per i diametri maggiori).

Riproduzione del documento . Protocollo n. 0029366/2022 del 25/07/2022

I tubi in acciaio saldato dovranno essere conformi alla norma UNI EN 10312 e corrisponderanno alle istruzioni fornite sul loro impiego dalla Circolare Ministero Lavori Pubblici 5 maggio 1966 n. 2136, in quanto non contrastanti con le norme sopra indicate.

Le estremità dei tubi saranno a cordone e a bicchiere cilindrico per tubi con DN <= 125 mm o sferico per tubi con DN >= 150 mm, per giunti con saldatura autogena per sovrapposizione.

Possono anche prevedersi tubi con estremità predisposte per saldatura di testa.

Saranno in lunghezza da 8 a 13,5 m. ma saranno ammessi tubi lunghi da 4 a 8 m. nella misura massima dell'8% sull'intera fornitura; la lunghezza è misurata fra le due estremità di ogni tubo, dedotta la lunghezza della profondità del bicchiere.

Saranno protetti internamente con una semplice bitumatura che soddisfi l'esigenza della buona conservazione della superficie interna del tubo nel tempo intercorrente tra la fabbricazione del tubo e la sua posa in opera.

Saranno protetti esternamente con rivestimento normale (realizzato con una pellicola di bitume ed uno strato protettivo isolante di miscela bituminosa, la cui armatura è costituita da un doppio strato di feltro di vetro impregnato con la stessa miscela bituminosa e con una successiva pellicola di finitura di idrato di calcio) oppure con rivestimento pesante (consistente in una pellicola di bitume ed uno strato protettivo isolante di miscela bituminosa, la cui armatura è costituita da uno strato di feltro ed uno di tessuto di vetro impregnati con la stessa miscela bituminosa, e in una successiva pellicola di finitura di idrato di calcio).

I rivestimenti interni ed esterni dovranno corrispondere alle norme UNI EN 10224.

Insieme con i tubi dovrà essere consegnato dal fornitore il materiale occorrente per la protezione dei giunti saldati e per le eventuali riparazioni ai rivestimenti.

All'atto dell'ordinazione l'Appaltatore richiederà al fornitore il certificato di controllo.

Riproduzione del documento . Protocollo n. 0029366/2022 del 25/07/2022

- **Tubi di acciaio filettabili UNI CEI EN ISO/IEC 17065 e UNI EN 10255**

I tubi di acciaio filettabili saranno saldati (per i diametri minori) oppure senza saldatura (per i diametri maggiori) e avranno caratteristiche e requisiti di accettazione conformi rispettivamente alle norme UNI CEI EN ISO/IEC 17065 ed alle norme UNI EN 10255.

Le estremità dei tubi saranno predisposte per giunzione filettata a vite e manicotto e per giunzione saldata di testa.

I tubi saldati saranno in lunghezza da 6 m (con una tolleranza di + 100 mm e - 50 mm), ma saranno ammessi tubi lunghi da 4 a 7 m nella misura massima del 10% sull'intera fornitura.

I tubi senza saldatura saranno in lunghezza da 4 a 7 m.

I tubi di acciaio filettabili saranno protetti con bitumatura interna e con rivestimento esterno normale o pesante, oppure saranno zincati secondo la norma UNI EN 10240.

All'atto dell'ordinazione l'Appaltatore richiederà al fornitore un attestato di conformità alle norme UNI CEI EN ISO/IEC 17065 o UNI EN 10255.

- **Pezzi speciali d'acciaio**

I pezzi speciali di acciaio avranno le stesse caratteristiche previste per i tubi, con una maggiore tolleranza sulle dimensioni e la massa lineica e con esclusione della prova idraulica (che sarà effettuata sul tubo da cui i pezzi speciali sono ricavati) e saranno bitumati internamente e con rivestimento esterno normale o pesante, come per i tubi.

L'ordinazione sarà in genere riferita ai pezzi speciali di serie adatti per pressione di esercizio di 10 kgf/cm²; ma per esigenze particolari saranno ordinati anche pezzi speciali non di serie, e cioè quelli di tabella ma adatti per pressioni di esercizio superiori e/o con giunti diversi o altri pezzi speciali ricavati, per la loro parte tubolare, da tubi di acciaio aventi caratteristiche appropriate e, per le altre parti, da profilati o da pezzi fucinati.

Le **tubazioni in acciaio per il Gas** saranno realizzate secondo la Specifica Tecnica di IRETI, G013 revisione 1 di luglio 2018 e successive modifiche e/o integrazioni.

Di seguito se ne riporta estratto con indicazioni delle caratteristiche della tubazione.

I tubi forniti devono essere:
- fabbricati e controllati secondo quanto prescritto dalla norma tecnica di riferimento UNI EN ISO 3183 per il livello di prodotto PSL 1;
- conformi a quanto previsto dalla norma tecnica di riferimento UNI EN ISO 3183 per il grado del tubo (steel name) L245 or B del livello di prodotto PSL 1. Possono tuttavia essere accettati tubi conformi agli standard ANSI/API Specification 5L gr. B oppure ASTM A 106 gr. B aventi caratteristiche qualitative almeno equivalenti; in tale evenienza l'operatore economico deve specificare tale aspetto nella documentazione di controllo (composizione chimica e proprietà meccaniche) dei tubi forniti;
- prodotti mediante processo di fabbricazione:
  - senza saldatura (seamless pipe);
  - con saldatura elettrica (EW) longitudinale (L);
  - con saldatura ad arco sommerso (SAW) longitudinale (L);
  - con saldatura elicoidale (COWH/SAWH) per DN ≥ 600 mm.

I tubi devono essere forniti con estremità:
- tagliate perpendicolari rispetto all'asse del tubo;
- idonee per la saldatura di testa;
- squadrate per spessore ≤ 3,2 mm oppure smussate con angolo α = 30° (- 0; +5°) per spessore > 3,2 mm, come indicato in Figura 2;
- esenti da imperfezioni sfavorevoli per la saldatura;
- protette da idonei tappi di tipo femmina che permettano il passaggio di aria per evitare fenomeni di condensa.

Il tubo fornito deve rispettare le caratteristiche dimensionali indicate nel prospetto sottoriportato del presente documento, le tolleranze ammesse sono quelle previste dalla norma tecnica di riferimento UNI EN ISO 3183 per il livello di prodotto PSL 1. Tuttavia, in funzione di specifiche esigenze, potranno essere richiesti dalla Committente tubi aventi caratteristiche diverse.

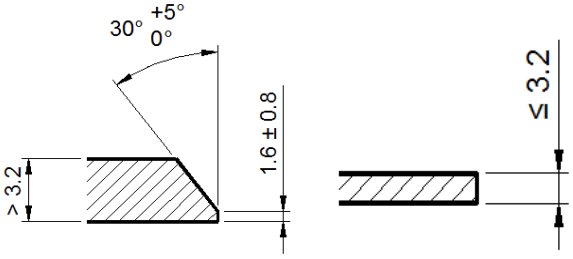

<u>Rivestimento esterno</u>

Il rivestimento esterno di protezione passiva del tubo può essere costituito da:
- polietilene (PE) a triplo strato, applicato in fabbrica per estrusione, secondo quanto prescritto dalla norma UNI EN ISO 21809-1;
- poliuretano (PUR) applicato in fabbrica allo stato liquido, secondo quanto prescritto dalla norma UNI EN 10290.

Il colore del rivestimento esterno deve essere nero, nero con righe longitudinali di colore giallo oppure completamente giallo; per i tubi che verranno installati fuori terra potranno tuttavia essere richiesti colori diversi in grado di ridurre l'impatto ambientale.

La costituzione del rivestimento in polietilene (PE) deve essere a triplo strato classe B secondo norma UNI EN ISO 21809-1 e lo spessore minimo del rivestimento deve corrispondere alla classe B2 o superiore.

Riproduzione del documento . Protocollo n. 0029366/2022 del 25/07/2022

Il rivestimento in poliuretano (PUR) deve soddisfare tutti i requisiti previsti dalla norma UNI EN 10290 per lo spessore di classe B; in particolare tale rivestimento deve conservare tutte le caratteristiche fisiche e meccaniche quando esposto per periodi prolungati agli agenti atmosferici (installazione del tubo fuori terra).
Le teste del tubo devono presentare un breve tratto privo di rivestimento, la lunghezza dei tratti senza rivestimento deve avere una lunghezza compresa tra:
- 100 e 150 mm per DN minori od uguali a 200 mm;
- 150 e 180 mm per DN maggiori di 200 mm.

I bordi del rivestimento devono essere opportunamente smussati.
La prestazione di isolamento elettrico del rivestimento applicato in fabbrica deve garantire assenza di scariche elettriche utilizzando un rivelatore ad alta tensione regolato a 25 kV.
Per il ripristino della continuità del rivestimento nelle curve e nelle zone di saldatura devono essere preferibilmente utilizzati gli idonei kit di ripristino normalizzati (manicotti termo restringenti).

Il tubo in acciaio per bassa e media pressione deve essere reso disponibile anche senza alcun rivestimento esterno (tubo nero).

Rivestimento interno

Assente: il tubo internamente deve essere fornito grezzo.

5.22.3)
Tubazioni in ghisa

Le tubazioni e i pezzi speciali dovranno essere forniti secondo specifica tecnica materiali Iren 19ST/Acqua del Giugno 2015 e/o successive modifiche ed integrazioni

TUBAZIONI E RACCORDI IN GHISA SFEROIDALE NON ANTISFILAMENTO PER ACQUEDOTTO

Tubazioni

Tubazioni in ghisa sferoidale prodotte in stabilimento certificato a norma EN ISO 9001 e conformi alla norma EN 545:2010 con certificato di prodotto emesso da organismo terzo accreditato da organismo firmatario il protocollo europeo per l'accreditamento secondo la norma UNI CEI EN ISO/IEC 17065, comprovante lo stabilimento di produzione e quindi l'origine in rispetto all'indicazione dell'art. 137 comma 2 del D.Lgs. n. 50/2016, per cui la parte dei prodotti originari di paesi terzi, ai sensi del regolamento (UE) n. 952/2013 del Parlamento Europeo deve essere inferiore al cinquanta per cento del valore totale dei prodotti che compongono l'offerta.

Ghisa sferoidale impiegata per la fabbricazione dei tubi con le seguenti caratteristiche:

- carico unitario di rottura a trazione: ≥ 420 MPa
- allungamento minimo a rottura: ≥ 10%
- durezza Brinell: ≥ 230 HB

Lunghezza utile:
- DN 60 – 600 6 m
- DN 700 – 1000 6 o 7 m

Relative tolleranze conformi alla norma EN 545:2010.
Estremità a bicchiere per giunzione a mezzo di guarnizione in elastomero.

Riproduzione del documento . Protocollo n. 0029366/2022 del 25/07/2022

Giunto elastico di tipo automatico, con deviazioni angolari e spostamenti longitudinali del tubo senza compromissione della tenuta idraulica, con guarnizione in elastomero a profilo divergente conforme alle norme EN 681-1 e UNI 9163 o equivalente, atta ad assicurare la tenuta attraverso la reazione elastica della gomma e la compressione esercitata dal fluido nel divergente della gomma.
Giunzione certificata da organismo terzo secondo le prove di prestazione di cui al punto 7 della norma EN 545:2010.

Materiali conformi al D.M. 174 Ministero della Salute del 6/4/2004 per le parti applicabili, con certificato emesso da organismo terzo per ogni singola mescola di elastomero e per ogni singola vernice.
Rivestimento interno con malta cementizia d'altoforno applicata per centrifugazione secondo quanto previsto nella EN 545:2010 e certificato da organismo terzo secondo quanto prescritto al punto 7.1 della suddetta norma.
Cemento conforme alla norma EN197-1 ed alla Direttiva Europea 98/83/EC, come prescritto dalla norma EN545:2010 al paragrafo 4.5.3.1, con certificato rilasciato da organismo terzo e certificato di conformità CE secondo quanto richiesto dalla norma EN197-1 all'Allegato ZA.

Rivestimento esterno con una lega di zinco ed alluminio con o senza altri metalli con una massa minima pari a 400 g/m2 e successiva vernice di finitura secondo quanto indicato nella norma EN 545:2010 e per le prestazioni indicate al paragrafo D.2.2 dell'appendice D della suddetta norma con certificato rilasciato da organismo terzo.

Classe di Pressione:
- DN 60 – 300 40 bar
- DN 350 - 600 30 bar
- DN 700 – 1000 25 bar

Deviazioni angolari permesse dal giunto:
- DN 60 – 300 5°
- DN 350 – 1000 4°

Collaudo in fabbrica effettuato mediante prova idraulica secondo quanto prescritto dalla EN 545:2010, paragrafo 6.5.2, prospetto 14.

Raccordi

Raccordi in ghisa sferoidale prodotti in stabilimento certificato a norma EN ISO 9001 e conformi alla norma EN 545:2010 con certificato di prodotto emesso da organismo terzo accreditato da organismo firmatario il protocollo europeo per l'accreditamento secondo la norma UNI CEI EN ISO/IEC 17065, comprovante lo stabilimento di produzione e quindi l'origine in rispetto all'indicazione dell'art. 137 comma 2 del D.Lgs. n. 50/2016, per cui la parte dei prodotti originari di paesi terzi, ai sensi del regolamento (UE) n. 952/2013 del Parlamento Europeo deve essere inferiore al cinquanta per cento del valore totale dei prodotti che compongono l'offerta.
Al fine di avere una massima garanzia sul sistema, le tubazioni ed i raccordi dovranno essere fabbricati dal medesimo produttore, pena la non accettazione del materiale.

Ghisa sferoidale impiegata per la fabbricazione dei raccordi con le seguenti caratteristiche:

- carico unitario di rottura a trazione: ≥ 420 MPa
- allungamento minimo a rottura: ≥ 5%
- durezza Brinell: ≤ 250 HB

Riproduzione del documento . Protocollo n. 0029366/2022 del 25/07/2022

Estremità a bicchiere per giunzione a mezzo di guarnizioni in elastomero e/o a flangia con foratura conforme alla norma EN 1092-2.

Giunto elastico, con deviazioni angolari senza compromissione della tenuta idraulica, di ipo:

- meccanico con controflangia e bulloni, il cui serraggio assicura la tenuta di una guarnizione in elastomero, conforme alla norma EN 681-1, all'interno di un bicchiere
- automatico con guarnizione in elastomero a profilo divergente conforme alla norma EN 681-1 e UNI 9163 o equivalente, atta ad assicurare la tenuta attraverso la reazione elastica della gomma e la compressione esercitata dal fluido nel divergente della gomma.

Giunzione certificata da organismo terzo secondo le prove di prestazione di cui al punto 7 della norma EN 545:2010.

Rivestimento esterno ed interno costituito da uno strato di vernice epossidica alimentare di colore blu applicata per cataforesi previa sabbiatura e fosfatazione allo zinco o da uno strato di vernice epossidica blu alimentare di spessore minimo 250 micron secondo la norma EN14901 con certificato emesso da organismo terzo.

Materiali conformi al D.M. 174 Ministero della Salute del 6/4/2004 per le parti applicabili, con certificato emesso da organismo terzo per ogni singola mescola di elastomero e per ogni singola vernice.

Riproduzione del documento . Protocollo n. 0029366/2022 del 25/07/2022

Pressione di Funzionamento Ammissibile (PFA) per raccordi provvisti di giunto elastico meccanico:

- DN 60 – 300 40 bar
- DN 350-1000 25 bar

Pressione di Funzionamento Ammissibile (PFA) per raccordi provvisti di giunto elastico automatico (conformi alla norma UNI 9163 o equivalente):

- DN 60 – 300 40 bar
- DN 350 - 600 30 bar
- DN 700 – 1000 25 bar

Pressione di Funzionamento Ammissibile (PFA) per raccordi a flangia secondo quanto indicato nella tabella A.2 della EN 545:2010 e cioè:

- DN 60 – 300 PN 40 (forature PN 10 · 40 per PFA ≤ 40 bar)
- DN 350 – 1000 PN 25 (forature PN 10-25 per PFA ≤ 25 bar)

Deviazioni angolari permesse dal giunto elastico meccanico:

- DN 60 – 150 5°
- DN 200 – 300 4°
- DN 350 – 600 3°
- DN 700 – 800 2°
- DN 900 – 1000 1,5°

Deviazioni angolari permesse dal giunto elastico automatico:

- DN 60 – 300 5°
- DN 350 – 1000 4°

Collaudo in fabbrica effettuato secondo quanto prescritto dalla Norma EN 545:2010.

TUBAZIONI E RACCORDI IN GHISA SFEROIDALE ANTISFILAMENTO PER ACQUEDOTTO

Tubazioni

Tubazioni DN 100-1000 mm in ghisa sferoidale per acquedotto prodotte in Stabilimento europeo certificato secondo EN ISO 9001, conformi alla norma UNI EN 545:2010 con certificato di prodotto emesso da organismo terzo accreditato da organismo firmatario il protocollo europeo per l'accreditamento secondo la norma UNI CEI EN ISO/IEC 17065, comprovante lo stabilimento di produzione e quindi l'origine in rispetto all'indicazione dell'art. 137 comma 2 del D.Lgs. n. 50/2016, per cui la parte dei prodotti originari di paesi terzi, ai sensi del regolamento (UE) n. 952/2013 del Parlamento Europeo deve essere inferiore al cinquanta per cento del valore totale dei prodotti che compongono l'offerta;

giunto elastico automatico e antisfilamento con bicchiere a doppia camera e cordone di saldatura sull'estremo liscio; la camera interna alloggia la guarnizione di tenuta idraulica, quella esterna l'anello antisfilamento;

guarnizioni a profilo divergente a coda di rondine, conformi alle norme EN 681-1 e UNI 9163 o equivalente;

rivestimento interno con malta di cemento d'altoforno applicata per centrifugazione;

rivestimento esterno con uno strato di lega di zinco-alluminio 400 g/m^2 con o senza altri metalli applicato per metallizzazione e successiva vernice di finitura

Materiali conformi al D.M. 174 Ministero della Salute del 6/4/2004 per le parti applicabili.

Lunghezza tubazioni: 6m

Riproduzione del documento .
Protocollo n. 0029366/2022 del 25/07/2022

Classe di Pressione delle tubazioni:

DN	Classe
100	C100
125	C64
150	C64
200	C64
250	C50
300	C50
350	C40
400	C40
450	C40
500	C40
600	C40
700	C30
800	C30
900	C30
1000	C30

Pressione di Funzionamento Ammissibile (PFA) del giunto:

DN	PFA
100	64
125	64
150	60

200	52
250	46
300	41
350	38
400	35
450	32
500	30
600	30
700	27
800	25
900	25
1000	25

Deviazioni angolare permessa dal giunto:

DN 100 – 500	3°
DN 600 – 800	2°
DN 900	1,5°
DN 1 000	1,2°

Raccordi

Raccordi in ghisa sferoidale prodotti in stabilimento certificato a norma EN ISO 9001 e conformi alla norma EN 545:2010 con certificato di prodotto emesso da organismo terzo accreditato da organismo firmatario il protocollo europeo per l'accreditamento secondo la norma UNI CEI EN ISO/IEC 17065, comprovante lo stabilimento di produzione e quindi l'origine in rispetto all'indicazione dell'art. 137 comma 2 del D.Lgs. n. 50/2016, per cui la parte dei prodotti originari di paesi terzi, ai sensi del regolamento (UE) n. 952/2013 del Parlamento Europeo deve essere inferiore al cinquanta per cento del valore totale dei prodotti che compongono l'offerta.
Al fine di avere una massima garanzia sul sistema, le tubazioni ed i raccordi dovranno essere fabbricati dal medesimo produttore, pena la non accettazione del materiale.

Ghisa sferoidale impiegata per la fabbricazione dei raccordi con le seguenti caratteristiche:

- carico unitario di rottura a trazione: ≥ 420 MPa
- allungamento minimo a rottura: ≥ 5%
- durezza Brinell: ≤ 250 HB

Estremità a bicchiere per giunzione a mezzo di guarnizioni in elastomero e/o a flangia con foratura conforme alla norma EN 1092-2.

Giunto elastico di tipo automatico, con deviazioni angolari e spostamenti longitudinali del tubo senza compromissione della tenuta idraulica, con bicchiere a doppia camera: quella interna alloggia la guarnizione di tenuta idraulica in EPDM con profilo a coda di rondine secondo UNI 9163 o equivalente ed EN 681-1, quella esterna alloggia l'anello antisfilamento in elastomero che assicura la resistenza contro lo sfilamento grazie ad inserti metallici annegati nell' elastomero stesso.

Giunzione certificata da organismo terzo secondo le prove di prestazione di cui al punto 7 della norma EN 545:2010.

Riproduzione del documento . Protocollo n. 0029366/2022 del 25/07/2022

Rivestimento esterno ed interno costituito da uno strato di vernice epossidica alimentare di colore blu applicata per cataforesi previa sabbiatura e fosfatazione allo zinco o da uno strato di vernice epossidica blu alimentare di spessore minimo 250 micron secondo la norma EN14901 con certificato emesso da organismo terzo.
Materiali conformi al D.M. 174 Ministero della Salute del 6/4/2004 per le parti applicabili, con certificato emesso da organismo terzo per ogni singola mescola di elastomero e per ogni singola vernice.

Pressione di Funzionamento Ammissibile (PFA) del giunto:

DN	PFA
100	64
125	64
150	60
200	52
250	46
300	41
350	38
400	35
450	32
500	30
600	30
700	27
800	25
900	25
1000	25

Deviazioni angolare permessa dal giunto:

DN 100 – 500	3°
DN 600 – 800	2°
DN 900	1,5°
DN 1 000	1,2°

Collaudo in fabbrica effettuato secondo quanto prescritto dalla Norma EN 545:2010.

TUBAZIONI IN GHISA SFEROIDALE NON ANTISFILAMENTO PER ACQUEDOTTO CON RIVESTIMENTO ESTERNO IN CEMENTO

Tubazioni

Tubazioni in ghisa sferoidale prodotte in stabilimento certificato a norma EN ISO 9001 e conformi alla norma EN 545:2010 con certificato di prodotto emesso da organismo terzo accreditato da organismo firmatario il protocollo europeo per l'accreditamento secondo la norma UNI CEI EN ISO/IEC 17065, comprovante lo stabilimento di produzione e quindi l'origine in rispetto all'indicazione dell'art. 137 comma 2 del D.Lgs. n. 50/2016, per cui la parte dei prodotti originari di paesi terzi, ai sensi del regolamento (UE) n. 952/2013 del Parlamento Europeo deve essere inferiore al cinquanta per cento del valore totale dei prodotti che compongono l'offerta.

Riproduzione del documento . Protocollo n. 0029366/2022 del 25/07/2022

Ghisa sferoidale impiegata per la fabbricazione dei tubi con le seguenti caratteristiche:

- carico unitario di rottura a trazione: · 420 MPa
- allungamento minimo a rottura: · 10%
- durezza Brinell: · 230 HB

Lunghezza utile:
- DN 60 – 600 6 m
- DN 700 – 1000 6 o 7 m

Relative tolleranze conformi alla norma EN 545:2010.

Estremità a bicchiere per giunzione a mezzo di guarnizione in elastomero.

Giunto elastico di tipo automatico, con deviazioni angolari e spostamenti longitudinali del tubo senza compromissione della tenuta idraulica, con guarnizione in elastomero a profilo divergente conforme alle norme EN 681-1 e UNI 9163 o equivalente, atta ad assicurare la tenuta attraverso la reazione elastica della gomma e la compressione esercitata dal fluido nel divergente della gomma.
Giunzione certificata da organismo terzo secondo le prove di prestazione di cui al punto 7 della norma EN 545:2010.

Materiali conformi al D.M. 174 Ministero della Salute del 6/4/2004 per le parti applicabili, con certificato emesso da organismo terzo per ogni singola mescola di elastomero e per ogni singola vernice.

Rivestimento interno con malta cementizia d'altoforno applicata per centrifugazione secondo quanto previsto nella EN 545:2010 e certificato da organismo terzo secondo quanto prescritto al punto 7.1 della suddetta norma.

Cemento conforme alla norma EN197-1 ed alla Direttiva Europea 98/83/EC, come prescritto dalla norma EN545:2010 al paragrafo 4.5.3.1, con certificato rilasciato da organismo terzo e certificato di conformità CE secondo quanto richiesto dalla norma EN197-1 all'Allegato ZA.

Rivestimento esterno con uno strato di zinco puro di 200 g/m2 applicato per metallizzazione ricoperto da uno strato aderente di malta cementizia rinforzata con fibre applicato in conformità alle norme EN 545 ed EN15542.

Classe di Pressione:
- DN 60 – 300 40 bar
- DN 350 - 600 30 bar
- DN 700 – 1000 25 bar

Deviazioni angolari permesse dal giunto:
- DN 60 – 300 5°
- DN 350 – 1000 4°

Collaudo in fabbrica effettuato mediante prova idraulica secondo quanto prescritto dalla EN 545:2010, paragrafo 6.5.2, prospetto 14.
DOCUMENTAZIONE

In fase di offerta dovrà essere presentata la seguente documentazione, pena la non accettazione dei materiali:

Riproduzione del documento .
Protocollo n. 0029366/2022 del 25/07/2022

11. Certificato del Sistema di Gestione Qualità ISO 9001:2015 e di Gestione Ambientale ISO14001 emessi da organismo terzo accreditato da organismo firmatario del protocollo europeo per l'accreditamento secondo la norma UNI CEI EN ISO/IEC 17021.
12. Certificato di Prodotto per la conformità alla norma EN 545:2010 per i tubi ed i raccordi offerti, emesso da organismo terzo accreditato da organismo firmatario del protocollo europeo per l'accreditamento secondo la norma UNI CEI EN ISO/IEC 17065. Il certificato di prodotto dovrà essere relativo allo stabilimento di produzione dove verranno fabbricati i tubi ed i raccordi offerti per la fornitura in oggetto e sarà probante dell'origine dei prodotti stessi.
13. Certificato delle Prove di Prestazione di cui al punto 7 della norma EN 545:2010 per tutti i giunti compresi nell'offerta emesso da organismo terzo che comprovi l'effettuazione delle prove da parte di un laboratorio accreditato da organismo firmatario del protocollo europeo per l'accreditamento secondo la norma UNI CEI EN ISO/IEC 17025.
    - Conformità della tenuta idraulica dei giunti elastici nei confronti della pressione interna positiva.
    - Conformità della tenuta idraulica dei giunti elastici nei confronti della pressione interna negativa.
    - Conformità della tenuta idraulica dei giunti elastici nei confronti della pressione esterna positiva.
    - Conformità della tenuta idraulica dei giunti elastici nei confronti della pressione interna dinamica.

    Per la validità delle suddette Prove di Prestazione, dovrà essere esibito il certificato di accreditamento del Laboratorio presso il quale sono state eseguite.
14. Certificato attestante per i DN previsti nella fornitura in oggetto le deviazioni angolari massime dei giunti con le quali sono state effettuate le prove di prestazione, emesso da organismo terzo
15. Certificato di ente terzo per la rispondenza delle guarnizioni alla norma EN 681-1.
16. Certificati di alimentarietà rilasciati da Laboratorio di analisi di primaria importanza, avente sede in Italia e/o Unione Europea, attestante la conformità alle disposizioni del Decreto Ministeriale n. 174 del 06/04/2004 per tutte le parti a contatto con l'acqua dei materiali offerti per il lavoro in oggetto ed in particolare per ogni singola mescola di elastomero per le guarnizioni e per ogni singola vernice utilizzata per i rivestimenti.
17. Certificato rilasciato da organismo terzo per la conformità della malta cementizia:
    - alla resistenza a compressione del cemento secondo EN 545, § 7.1
    - alla Direttiva Europea 98/83/EC secondo EN 545, § 4.5.3.1
    - alla norma EN197-1 secondo EN 545, § 4.5.3.1
18. Certificato di conformità CE del cemento impiegato per la malta cementizia secondo quanto richiesto dalla norma EN197-1 all'Allegato ZA, rilasciato da ente terzo notificato dalla Comunità Europea.
19. Certificato di evidenza delle prestazioni a lungo termine secondo quanto richiesto dalla norma EN 545:2010 – Appendice D Paragrafo D.2.2. per il rivestimento esterno costituito da una lega di zinco/alluminio in ragione di 400 gr/m2, emesso da organismo terzo.
20. Schede tecniche del produttore delle tubazioni indicanti le caratteristiche dei tubi e delle guarnizioni.

5.22.4)
Tubazioni in PVC rigido non plastificato

Le tubazioni in PVC (cloruro di polivinile) rigido non plastificato devono corrispondere alle caratteristiche ed ai requisiti di accettazione prescritti dalle Norme vigenti, dalla norma UNI EN ISO 1452, UNI EN 1401 ed alle Raccomandazioni I.I.P. e conformi, inoltre, al D.M. 6 aprile 2004, n.174 "Regolamento concernente i materiali e gli oggetti che possono essere utilizzati negli impianti fissi di captazione, trattamento, adduzione e distribuzione delle acque destinate al consumo umano".

I tubi in PVC sono fabbricati con cloruro di polivinile esente da plastificanti e cariche inerti, non colorato artificialmente e miscelato - a scelta del fabbricante, purché il manufatto ottenuto risponda ai requisiti stabiliti dalle Norme vigenti - con opportuni stabilizzanti e additivi nelle quantità necessarie.

Riproduzione del documento . Protocollo n. 0029366/2022 del 25/07/2022

Devono avere costituzione omogenea e compatta, superficie liscia ed esente da ondulazioni e da striature cromatiche notevoli, da porosità e bolle; presentare una sezione circolare costante; ed avere le estremità rifinite in modo da consentire il montaggio ed assicurare la tenuta del giunto previsto per le tubazioni stesse.

I tubi e i raccordi di PVC devono essere contrassegnati con il marchio di conformità IIP che ne assicura la rispondenza alle norme UNI.

I raccordi e i pezzi speciali in PVC per acquedotti e per fognature dovranno rispondere alle caratteristiche stabilite rispettivamente dalle norme UNI EN ISO 1452-3 o UNI 1401-1.

Per la fognatura (scarichi di acque di rifiuto civili e industriali: acque bianche, nere e miste) saranno impiegati tubi del tipo **UNI ENV 1401-3:2002**

La condotta sarà collegata con il tipo di giunto a bicchiere

Tutti i prodotti e/o materiali impiegati, qualora possano essere dotati di marcatura CE secondo la normativa tecnica vigente, dovranno essere muniti di tale marchio.

5.22.5)
Tubazioni in PEAD

Le tubazioni in Polietilene ad alta densità dovranno essere in PE 100 con valori minimi di MRS (Minimum Required Strenght) di 10 MPa, destinati alla distribuzione dell'acqua prodotti in conformità alla UNI EN 12201, e a quanto previsto dal D.M. n.174 del 06/04/2004 (sostituisce Circ. Min. Sanità n. 102 del 02/12/1978); dovranno essere contrassegnati dal marchio IIP dell'Istituto Italiano dei Plastici e/o equivalente marchio europeo e conformi, inoltre, al D.M. 6 aprile 2004, n.174 "Regolamento concernente i materiali e gli oggetti che possono essere utilizzati negli impianti fissi di captazione, trattamento, adduzione e distribuzione delle acque destinate al consumo umano".

I tubi devono essere formati per estrusione, e possono essere forniti sia in barre che in rotoli.

I tubi in PEAD sono fabbricati con il polimero polietilene con l'aggiunta di sostanze (nerofumo) atte ad impedire o ridurre la degradazione del polimero in conseguenza della sua esposizione alla radiazione solare ed in modo particolare a quella ultravioletta.

I tubi in PEAD ed i relativi raccordi in materiali termoplastici devono essere contrassegnati con il marchio di conformità I.I.P. che ne assicura la rispondenza alle Norme UNI, limitatamente alle dimensioni previste dalle norme stesse.

I raccordi ed i pezzi speciali devono rispondere alle stesse caratteristiche chimico-fisiche dei tubi; possono essere prodotti per stampaggio o ricavati direttamente da tubo diritto mediante opportuni tagli, sagomature ed operazioni a caldo (piegatura, saldature di testa o con apporto di materiale, ecc.). In ogni caso tali operazioni devono essere sempre eseguite da personale specializzato e con idonea attrezzatura presso l'officina del fornitore. Per le figure e le dimensioni non previste dalle norme UNI o UNIPLAST si possono usare raccordi e pezzi speciali di altri materiali purché siano idonei allo scopo.

Per l'acquedotto saranno impiegati tubi della classe SDR 11per la corrispondente pressione nominale PN =16 kgf/cm².

Per la fognatura saranno impiegati tubi previsti dalle norme UNI

Le tubazioni in PEAD per il gas appartengono alla serie SDR 11 - S 5 (M.O.P. 5), realizzata secondo la Specifica Tecnica di IRETI, G014 revisione 1 di aprile 2018.

5.22.6)
Apparecchiature idrauliche

Sul corpo dell'apparecchio, ove possibile devono essere riportati in modo leggibile ed indelebile:

- Nome del produttore e/o marchio di fabbrica
- Diametro nominale (DN)
- Pressione nominale (PN)

Riproduzione del documento . Protocollo n. 0029366/2022 del 25/07/2022

- Sigla del materiale con cui è costruito il corpo
- Freccia per la direzione del flusso (se determinante).

Tutti gli apparecchi ed i pezzi speciali dovranno uniformarsi alle prescrizioni di progetto e corrispondere esattamente ai campioni approvati dalla direzione lavori. Ogni apparecchio dovrà essere montato e collegato alla tubazione secondo gli schemi progettuali o di dettaglio eventualmente forniti ed approvati dalla direzione lavori, dagli stessi risulteranno pure gli accessori di corredo di ogni apparecchio e le eventuali opere murarie di protezione e contenimento. Tutte le superfici soggette a sfregamenti dovranno essere ottenute con lavorazione di macchina, i fori delle flange dovranno essere ricavati al trapano.
Tutti i pezzi in ghisa, dei quali non sarà prescritta la verniciatura, dopo l'eventuale collaudo in officina dovranno essere protetti con prodotti rispondenti alle prescrizioni progettuali ed espressamente accettati dalla D.L..

L'amministrazione appaltante si riserva la facoltà di sottoporre a prove o verifiche i materiali forniti dall'impresa intendendosi a totale carico della stessa tutte le spese occorrenti per il prelevamento ed invio, agli istituti di prova, dei campioni che la direzione intendesse sottoporre a verifica ed il pagamento della relativa tassa di prova a norma delle vigenti disposizioni.

L'impresa non potrà mai accampare pretese di compenso per eventuali ritardi o sospensioni del lavoro che si rendessero necessarie per gli accertamenti di cui sopra
Le valvole di sicurezza in genere devono rispondere alle norme UNI applicabili.
La rispondenza alle norme predette deve essere comprovata da dichiarazione di conformità completata con dichiarazioni di rispondenza alle caratteristiche specifiche previste dal progetto.

Riproduzione del documento .
Protocollo n. 0029366/2022 del 25/07/2022

5.22.7)
VAlvole

VALVOLA A FARFALLA

Valvola a farfalla biflangiata per il sezionamento dell'acqua con possibilità di flusso in entrambe le direzioni. Corpo e disco in ghisa sferoidale GS500-7 secondo EN 1563. Sede di tenuta realizzata mediante anello in acciaio inox AISI316L fissato per rollatura a freddo senza saldatura sul corpo preventivamente protetto da rivestimento epossidico. Alberi in acciaio inox AISI420B. Boccole in bronzo. Guarnizioni albero di manovra costituite da elemento di tenuta a base di PTFE con O-ring esterno e doppi O-ring interni oppure da doppi O-ring interni e doppi O-ring esterni. Coperchio di chiusura con tenuta O-ring sul mozzo posteriore. Dispositivo di bloccaggio, sull'albero posteriore della valvola, in posizione completamente chiusa o completamente aperta per facilitare le operazioni di manutenzione del riduttore di coppia con condotta in pressione. Disco a doppio eccentrico con guarnizione di tenuta idraulica di tipo completamente automatico in EPDM e ghiera premiguarnizione in acciaio INOX AISI 316L, oppure in acciaio al carbonio rivestito con protezione epossidica. I mozzi sul disco per l'alloggiamento degli alberi dovranno essere con foro cieco non passante, realizzato in fase di fusione. Corpo, disco, coperchio del mozzo posteriore, e ghiera premiguarnizione in acciaio al carbonio dovranno essere protetti integralmente con verniciatura a polveri epossidiche, spessore minimo 300 micron in conformità alla EN 14901, realizzata con metodo fusion bond. Viteria interna ed esterna in acciaio inox A2. Temperatura di stoccaggio ammissibile –20° + 70°C; temperatura ammissibile in esercizio 0° ▪ 40°C. Scartamento valvola secondo le norme EN 558 e ISO 5752-14. Flange di collegamento forate secondo EN 1092-2 e ISO 7005-2. Marcatura della valvola conforme a EN19: DN, PN, tipo di ghisa, marchio del produttore; inoltre senso di chiusura, data di fusione, codice prodotto. Il riduttore primario sarà del tipo a vite senza fine e ruota elicoidale con efficienza del cinematismo atta a garantire la irreversibilità meccanica. Per rapporti di riduzione maggiori, sarà ammessa una riduzione aggiuntiva realizzata a mezzo di ingranaggi conici, cilindrici o epicicloidali. Il riduttore dovrà essere dimensionato in modo da garantire la manovra della valvola alle condizioni di pressione e temperatura richieste dal progetto. Tutti gli ingranaggi della catena cinematica dovranno essere in metallo. La cassa ingranaggi sarà realizzata in ghisa tipo GJL 250 – EN 1561. Le spinte radiali indotte sulla vite senza

fine saranno supportate da appositi cuscinetti auto-lubrificanti. La cassa ingranaggi sarà permanentemente lubrificata con una adeguata quantità di olio o grasso e dovrà garantire la tenuta in tutte le configurazioni di installazione. Il riduttore sarà dotato di boccola di trascinamento estraibile alloggiata nella base. Non è ammesso, nella realizzazione delle parti soggette a tensioni, l'uso dell'alluminio o materiali plastici. Il riduttore sarà provvisto di targhetta metallica inamovibile con riportati i principali dati del riduttore: costruttore, modello, rapporto di riduzione, numero di serie, coppia max in uscita, campo di temperatura ambiente e grado di protezione. La soluzione con ruota condotta elicoidale deve essere con corona lavorata su 360°. Finecorsa meccanici in apertura/chiusura internamente protetti, senza viti di regolazione esterne. Indicatore meccanico di posizione. Volantino di manovra in acciaio stampato. Grado di protezione IP 68-8 in accordo alla EN 60529.
I Materiali impiegati dovranno essere conformi al trasporto di acqua potabile secondo DM174 per le parti applicabili; in particolare il produttore dovrà fornire certificazione di alimentarietà, per ogni mescola di elastomero e per ogni vernice utilizzata, rilasciata da laboratorio di analisi di primaria importanza, avente sede in Italia e/o Unione Europea, attestante la conformità alle disposizioni del Decreto Ministeriale n. 174 del 06/04/2004. Il fornitore dovrà produrre certificazione in merito alla conformità alla EN 1074 (Certificato di Prodotto) ed alla UNI EN 14901 rilasciata da organismo terzo accreditato secondo EN ISO 17065 e che abbia sottoscritto l'accordo "European Cooperation for accreditation (EAC)". La certificazione di prodotto dovrà espressamente riportare nome del produttore ed ubicazione del sito produttivo. È facoltà della committenza subordinare l'accettazione della fornitura al collaudo specifico delle apparecchiature presso lo stabilimento di produzione alla presenza della committenza stessa e/o della Direzione Lavori. La fornitura dovrà essere accompagnata da certificato di collaudo 3.1 secondo la UNI EN 10204. Il produttore dovrà fornire certificato del Sistema di gestione Qualità ISO 9001:2015 e Certificato del Sistema di gestione ambientale ISO 14001:2004 rilasciati da organismo di parte terza accreditato secondo UNI EN 17021.
Pressione d'esercizio PN 16

VALVOLA A SARACINESCA

2 **Saracinesca a cuneo gommato a passaggio totale con corpo piatto con corpo, coperchio e cuneo in GS, rivestimento del cuneo in EPDM, albero in acciaio INOX, madrevite in bronzo, guarnizione corpo coperchio in EPDM, rivestimento protettivo interno ed esterno con vernice epossidica spessore minimo 250 micron, completa di volantino di manovra e flange conformi alle norme UNI EN 1092, il tutto conforme alle norme UNI EN 10204. Pressione di esercizio 16 bar. Diametro Nominale 200 mm**

5.22.8)
Giunto di collegamento

Caratteristiche
DIAMETRO NOMINALE (DN) 800
MOP (PN) PN 16
FLUIDO Acqua potabile
CORPO Acciaio al carbonio
ANELLI DI COMPRESSIONE Acciaio al carbonio
GUARNIZIONI EPDM NBR
BULLONI DI COMPRESSIONE Acciaio con rivestimento Dacromet Acciaio inox AISI 304/316
RIVESTIMENTO Rilsan Nylon 11
CAMPO DI ADATTABILITÀ * 30 mm ≤ Od 650 | ** 24 mm ≥ Od 652
DEFLESSIONE ANGOLARE Dal DN350 al DN700 = +/-3° per ogni lato con testata adattabile*
DEFLESSIONE ANGOLARE Dal DN800 al DN900 = +/-2° per ogni lato con testata adattabile*
DEFLESSIONE ANGOLARE Dal DN1000 al DN1200 = +/-1.5° per ogni lato con testata adattabile*

Riproduzione del documento . Protocollo n. 0029366/2022 del 25/07/2022

*dato medio a meta del campo
PER VERSIONI FLANGIATE EN 1092
FLANGE PN 6, PN 10, PN 16

Materiali

Corpo centrale in acciaio al carbonio, costruito in modo tale da consentire alla guarnizione di inserirsi perfettamente all'interno dell'apposita sede conica.

Gli anelli di compressione in ghisa sferoidale o acciaio al carbonio consentono di comprimere la guarnizione sulla superficie del tubo durante il serraggio dei bulloni.

Guarnizione tronco-conica che si inserisce perfettamente tra il corpo centrale del giunto e la circonferenza del
tubo, consentendo cosi una tenuta idraulica perfetta e una tolleranza di 24 o 30 mm sul diametro esterno della condotta.
Fori circolari o quadrati per l'inserimento dei bulloni.
I bulloni consentono di avvicinare le flange di compressione e di conseguenza comprimere le guarnizioni sulla
tubazione.

Flangia in acciaio al carbonio.

Riproduzione del documento .
Protocollo n. 0029366/2022 del 25/07/2022

Art. 5.23
COSTRUZIONE DI CONDOTTE PER ACQUEDOTTO E FOGNATURE

5.23.1)
Costruzione delle condotte in acciaio (acquedotti)

Movimentazione

Durante il trasporto, i tubi di acciaio devono essere sistemati in modo da impedire le oscillazioni e gli sfregamenti; i montanti contro i quali poggiano i tubi esterni devono essere convenientemente imbottiti o fasciati con materiali morbidi (paglia, stracci, ecc.).

I tubi non devono essere lasciati cadere a terra, rotolati o strisciati, ma sollevati e trasportati sul luogo di impiego con cura per evitare danni al rivestimento.

Durante le operazioni di carico e scarico, i tubi, singoli o in fascio, non devono essere sostenuti con funi o con catene, ma con larghe bande di tela gommata od imbottita; se i tubi hanno un diametro maggiore di 100 mm, saranno manovrati singolarmente agganciandoli alle due estremità.

I tubi di acciaio devono essere accatastati interponendo tra i vari strati dei listoni di legno o dei materassini di paglia in modo che le estremità a flangia o a bicchiere non penetrino nel rivestimento dei tubi sovrastanti e sottostanti.

Si deve limitare l'altezza delle cataste per evitare lo schiacciamento del rivestimento dei tubi posti negli strati inferiori tenendo presenti le condizioni ambientali (in particolare modo la temperatura).

La zona di accatastamento deve avere una superficie di appoggio piana e priva di ghiaia, pietre o altri oggetti acuminati che possono penetrare nel rivestimento; deve inoltre essere sgomberata dalla gramigna che ha il potere di intaccare i rivestimenti a base di bitume.

Revisione del rivestimento - Protezione dei giunti - Posa in opera

Prima di calare i tubi di acciaio nello scavo si deve procedere ad un'accurata revisione del rivestimento per individuarne e ripararne gli eventuali difetti.

La riparazione si esegue asportando accuratamente tutta la parte danneggiata, pulendo a mezzo di spazzola metallica la superficie scoperta e verniciandola con vernice al bitume. Quando la vernice è asciutta al tatto, si applica uno strato di bitume fuso e si ricopre accuratamente con tessuto di vetro imbevuto dello stesso bitume; la ricopertura deve estendersi con un buon margine sul contorno della parte lesionata.

Nel caso di piccoli difetti o di piccole avarie la riparazione può limitarsi a semplice spalmatura di bitume caldo.

La protezione del giunto viene eseguita come segue.

- Sulle estremità del rivestimento di fabbrica si realizza, con opportuno utensile, un invito a becco di flauto;
- si pulisce a fondo tutta la superficie da rivestire con spazzola metallica in modo che risulti esente da polvere, terra, scorie di saldatura, ecc.; una accurata pulizia deve essere effettuata anche su un tratto di 10 ÷ 15 cm del rivestimento esistente sui tubi nelle parti adiacenti alla zona metallica nuda;
- si applica sulle parti sopra indicate, rese pulite ed asciutte, almeno una mano di vernice bituminosa;
- si applica, dopo che la pellicola di vernice è ben essiccata, uno strato di bitume fuso dello spessore di almeno 2 mm; l'operazione va eseguita versando il bitume con un mestolo nella parte superiore e spalmandolo con un tampone od una spatola od altro idoneo sistema in quella inferiore;
- si controlla, eventualmente con un rilevatore elettrico a scintilla (detector), la continuità del rivestimento;
- si esegue una fasciatura in doppio strato con tessuto di vetro imbevuto di bitume caldo, sovrapponendo la fasciatura al rivestimento preesistente per almeno 15 cm.

Riproduzione del documento . Protocollo n. 0029366/2022 del 25/07/2022

Per effettuare la posa, la condotta deve essere sollevata in punti ravvicinati in modo da evitare sollecitazioni pericolose nel materiale; parimenti il rivestimento deve essere conservato intatto impiegando sistemi idonei (esempio: fasce di tessuto a base di iuta).

A seconda dal tipo di giunzione, si avvicinano le testate dei tubi e si accoppiano i bicchieri e poi si procede alla loro giunzione mediante saldatura, onde formare dei lunghi tronchi da deporre a lato dello scavo, ed in qualche caso sopra lo scavo stesso.

Giunzioni con saldatura

La saldatura in cantiere dei giunti a sovrapposizione (giunti a bicchiere cilindrico o sferico) o di testa delle tubazioni di acciaio deve assicurare, oltre alla tenuta idraulica, l'efficienza nelle normali condizioni di collaudo e di esercizio.

Si richiedono perciò:

- materiale base atto ad essere saldato con il procedimento adottato;
- materiale d'apporto con caratteristiche meccaniche adeguate a quelle del materiale base;
- procedimento di saldatura appropriato;
- preparazione, esecuzione e controlli della saldatura adeguati al procedimento adottato ed alla importanza della condotta;
- saldatori qualificati.

La realizzazione dei giunti saldati in cantiere sarà ottenuta, di norma, per fusione ed apporto di acciaio al carbonio, o a bassa lega, normalmente con saldatura manuale all'arco elettrico con elettrodi rivestiti. Nel caso di tubazioni di spessore piccolo (<= 3,2 mm) e di piccolo diametro (<= 80 mm) sarà usato il procedimento al cannello ossiacetilenico.

Le saldatrici, le motosaldatrici, le linee elettriche di collegamento e gli accessori relativi dovranno essere mantenuti durante tutta la durata del lavoro in condizioni tali da assicurare la corretta esecuzione e la continuità del lavoro nonché la sicurezza del personale.

Gli elettrodi rivestiti per saldatura manuale ad arco dovranno essere classificati secondo la norma UNI EN ISO 2560.

Per i giunti a bicchiere cilindrico e sferico, prima del loro accoppiamento, le estremità deformate a causa di danneggiamenti subiti durante il trasporto dovranno essere ripristinate, normalmente previo adeguato riscaldo della zona interessata.

Per la saldatura di testa, quando questi tubi presentino ovalizzazioni o comunque un eccessivo disallineamento anche locale delle superfici interne, si dovrà usare un accoppiatubi interno o esterno di allineamento che non dovrà essere tolto prima che sia stata eseguita la prima passata, avente una lunghezza totale non inferiore al 50% della circonferenza del tubo e comunque uniformemente distribuita sulla circonferenza stessa.

Prima della saldatura le estremità da congiungere dovranno risultare completamente esenti da scorie, vernici, grasso, ruggine, terra, ecc. Le impurità eventualmente presenti dovranno essere accuratamente rimosse con spazzole metalliche, decapaggio a fiamma o altri mezzi idonei.

Le saldature dovranno essere effettuate con temperatura ambiente uguale o superiore a + 15 °C; per temperature più basse dovrà eseguirsi un opportuno preriscaldo; inoltre si eviterà di effettuare saldature quando le condizioni atmosferiche per pioggia, forte umidità, vento, siano giudicate, dalla Direzione dei Lavori, pregiudizievoli per la buona esecuzione delle saldature stesse.

I saldatori terranno gli elettrodi da impiegare negli appositi fornetti riscaldatori ad una temperatura di 40 ÷ 80 °C.

II preriscaldo si rende necessario se la temperatura ambiente è inferiore a + 5 °C e in ogni caso per tubi di spessore superiore a 8 mm; esso potrà essere effettuato con fiamma di qualunque tipo (bruciatori a gas propanici, ecc.) a induzione o con resistenze elettriche.

Dovranno essere impiegati saldatori qualificati.

Per quanto non indicato nelle suddette norme UNI, si seguiranno le norme ANDIS.

5.23.2)
Costruzione delle fondotte in ghisa (acquedotti)

Riproduzione del documento . Protocollo n. 0029366/2022 del 25/07/2022

- **Movimentazione**

Per il trasporto dei tubi di ghisa saranno realizzati appoggi accurati e stabili, collocando appositi intercalari in legno sia sul piano di carico che fra i vari strati di tubi.

Le operazioni di carico e scarico devono essere effettuate sollevando i tubi o dalla parte centrale per mezzo di "braghe" o " tenaglie" rivestite o dalle estremità per mezzo di ganci ricoperti in gomma, atti a non danneggiare il rivestimento cementizio interno. Saranno evitate manovre brusche ed urti che possano provocare deformazioni delle estremità lisce dei tubi e conseguenti distacchi dei rivestimenti interni.

I tubi di ghisa possono essere accatastati:

- o collocandoli sulla stessa verticale con orientamento unico; essi poggiano su due intercalari in legno situati ad un metro circa dalle due estremità;

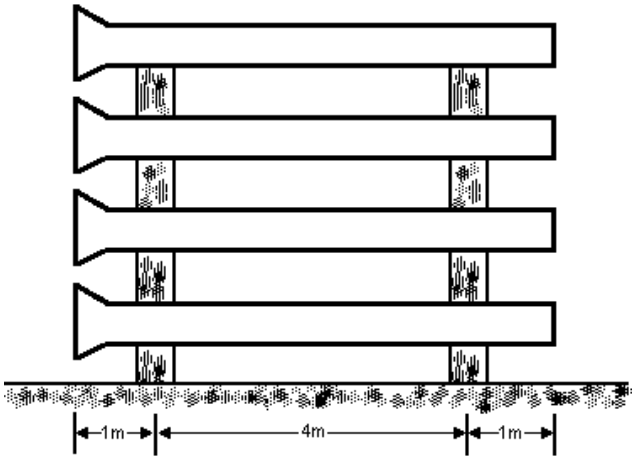

- o collocandoli a "testa-coda"; essi sono disposti in "quinconce": quelli dello strato inferiore poggiano su una generatrice e quelli degli strati superiori su due generatrici; questa disposizione richiede che i tubi dello strato inferiore siano posati su un intercalare in legno di altezza tale che i bicchieri non tocchino terra.

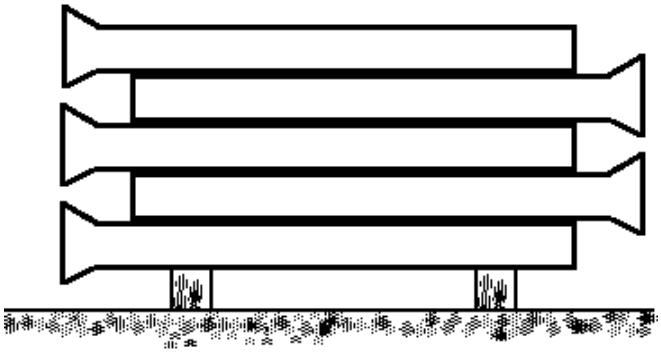

Con l'uno o l'altro sistema verranno limitate le altezze delle pile e, quindi, il numero degli strati in funzione inversa del diametro dei tubi, allo scopo di non sovraccaricare i tubi degli strati inferiori.

Il numero massimo di strati sarà il seguente:

DN	N° max strati
80	18
100	16
125	14
150	13

Riproduzione del documento .
Protocollo n. 0029366/2022 del 25/07/2022

200	11
250	10
300	9
350	8
400	7
450/500	6
600	5

- **Taglio dei tubi**

Il taglio

Quando, nel corso delle operazioni di posa delle tubazioni, sia necessario tagliare - fuori o dentro gli scavi - tubi di ghisa normale o sferoidale di lunghezza standard per ricavarne tronchetti o spezzoni, vi si provvederà:

- per i tubi di ghisa normale, con i comuni attrezzi "tagliatubi" del tipo di quelli usati dalle aziende di gestione acqua e gas;
- per i tubi di ghisa sferoidale, con tagliatubi speciali indicati dalle case fornitrici dei tubi stessi.

Per il taglio dei tubi saranno seguite le seguenti istruzioni.

1) Nel caso di taglio fuori scavo disporre il tubo da tagliare su appoggi abbastanza alti da consentire la libera e completa rotazione del tagliatubi; bloccare il tubo con una chiave a catena, in modo da impedirne la rotazione sotto l'azione del tagliatubi. In caso di taglio di tubi già posti nello scavo, praticare una nicchia sufficientemente ampia al disotto del punto da tagliare.

2) Accertarsi che le rotelle predisposte sul tagliatubi siano adatte al taglio del materiale tubolare (ghisa sferoidale o ghisa grigia); altrimenti sostituirle.

3) Dopo aver segnato sul tubo la sezione da tagliare, disporvi il tagliatubi serrando moderatamente il vitone con l'apposita leva a testa dentata.

4) Ruotare più volte, alternativamente, in senso orario e antiorario il tagliatubi, in modo che le rotelle si dispongano in un unico solco su un piano perfettamente perpendicolare all'asse del tubo. Evitare accuratamente che le rotelle si "avvitino" intorno al tubo in diverse spire.

5) Serrare fortemente il vitone del tagliatubi in modo che le rotelle aderiscano al tubo con una giusta pressione, tale da consentire l'incisione della parete, senza che la rotazione del tagliatubi sia resa eccessivamente difficile, da poter provocare la rottura delle rotelle: in linea di massima deve essere sufficiente, per i diametri più grandi, l'azione contemporanea di due operai.

6) Ruotare di un giro completo il tagliatubi (o alternativamente, più volte, nel caso in cui la forma del tagliatubi non consenta la rotazione completa) fino a fare ridurre sensibilmente la resistenza di attrito delle rotelle sul tubo.

7) Stringere nuovamente il vitone del tagliatubi con le modalità indicate al punto 5) e ripetere le operazioni fino ad ottenere il taglio del tubo.

Nei tubi in ghisa sferoidale con rivestimento interno cementizio il taglio con tagliatubi deve essere limitato al solo spessore della parete metallica: ciò al fine di non danneggiare le rotelle o gli utensili in acciaio speciale. Il taglio della parete interna cementizia potrà essere facilmente ottenuto percuotendo uno dei due monconi.

Le operazioni successive al taglio

A seguito del taglio si effettueranno in cantiere, sulle estremità risultanti dal taglio stesso, le operazioni di spazzolatura dell'eventuale strato di ossidazione esterno, di arrotondamento del bordo esterno dell'estremità liscia da montare, di controllo della circolarità della sezione tagliata e di rettifica della eventuale ovalizzazione, con le modalità seguenti.

a) Spazzolatura

Sarà eliminato l'eventuale strato di ossido (ruggine) interposto fra la parete metallica e la vernice esterna.

Riproduzione del documento . Protocollo n. 0029366/2022 del 25/07/2022

Può essere impiegata allo scopo una normale spazzola metallica manuale o una spazzola circolare rotativa azionata elettricamente o ad aria compressa.

La spazzolatura non deve assolutamente essere spinta in profondità ma deve interessare soltanto la sottile pellicola esterna di ossidazione senza intaccare la massa metallica della parete. La zona da spazzolare deve avere una larghezza pari alla profondità del bicchiere corrispondente.

Verrà poi, ripristinato, con vernice a base di catrame o bitume, lo strato di rivestimento esterno.

b) Arrotondamento

Solo nel caso di spezzoni da montare in bicchieri di tubi con giunto RAPIDO è necessario procedere all'arrotondamento del bordo esterno dell'estremità tagliata. Ciò in quanto l'introduzione forzata dell'estremità a spigolo vivo sarebbe più difficile e potrebbe comportare il danneggiamento della guarnizione di gomma. Per tutti gli altri tipi di giunto l'operazione può essere limitata alla semplice eliminazione di eventuali "bave" di taglio.

L'arrotondamento può essere fatto con una normale lima manuale adatta al materiale o, più rapidamente, con una mola rotativa.

c) Controllo della circolarità e rettifica della ovalizzazione

Servendosi di un compasso o di un comune metro millimetrato, verificare le dimensioni di alcuni diametri esterni della sezione risultante dal taglio, individuando e annotando, se vi sono differenze, il diametro esterno massimo e quello minimo. La differenza millimetrica fra i due diametri costituisce il "grado di ovalizzazione".

Qui di seguito vengono indicati i gradi massimi di ovalizzazione (cioè le differenze tra diametri massimo e minimo) oltre i quali verrà effettuata la RETTIFICA in cantiere della sezione ovalizzata, secondo le istruzioni della Ditta fornitrice dei tubi.

3 mm per il DN 300	4,5 mm per il DN 600
3,5 mm per il DN 350	5 mm per il DN 700
3,5 mm per il DN 400	6 mm per il DN 800
4 mm per il DN 450	7 mm per il DN 900
4 mm per il DN 500	8 mm per il DN 1000

- **Giunzione dei tubi di ghisa sferoidale**

Con giunto automatico

Lubrificazione della sede della guarnizione

Pulito l'interno del bicchiere e l'anello di tenuta in gomma, si lubrifica, con l'apposita pasta fornita a corredo dei tubi, la parte interna del bicchiere destinata a sede della guarnizione.

In sostituzione della apposita pasta si può usare solo vasellina industriale, con esclusione di altri lubrificanti quali grassi e oli minerali, vernici, ecc.

Inserimento e lubrificazione della guarnizione

Si introduce la guarnizione nel suo alloggiamento all'interno del bicchiere, con le "labbra" rivolte verso l'interno del tubo, curando in modo particolare che l'intradosso sia perfettamente circolare e non presenti rigonfiamenti o fuoriuscite.

Si lubrifica, con le stesse modalità del paragrafo precedente, la superficie interna conica della guarnizione.

Riproduzione del documento . Protocollo n. 0029366/2022 del 25/07/2022

Misura della penetrazione e lubrificazione dell'estremità liscia del tubo

Servendosi di un apposito calibro, si traccia sull'estradosso della canna del tubo una linea di fede ad una distanza dall'estremità liscia del tubo pari alla profondità d'imbocco del bicchiere corrispondente, diminuita di 5 ÷ 10 mm.

Si lubrifica con la pasta l'estremità liscia del tubo limitatamente al tratto da imboccare.

Centramento e controllo della coassialità

Si imbocca l'estremità liscia del tubo e si controlla il centramento mediante un righello metallico calibrato da introdurre nello spazio anulare fra l'interno del bicchiere e l'esterno della canna, fino a toccare la guarnizione.

Si verifica la coassialità dei tubi contigui, correggendo eventuali irregolarità del fondo scavo; saranno ammesse deviazioni sino ad un massimo di 5° per consentire la formazione di curve a grande raggio.

Disposizione dell'attrezzo di trazione e degli accessori

Per tubi da DN 60 a DN 125 può essere impiegata una leva semplice.

Per tubi da DN 150 a DN 600 viene normalmente impiegato un apparecchio da trazione tipo "TIRFORT" con relativi accessori o, in alternativa, macchine operatrici tipo escavatori, motopale, ecc.; in quest'ultimo caso, la successiva operazione di inserimento sarà effettuata con la cura e gradualità necessarie a mantenere la distanza al fondo del bicchiere, come precisato al paragrafo "Misura della penetrazione e lubrificazione dell'estremità liscia del tubo".

Messa in tiro e controllo penetrazione

Agendo sulla leva dell'apparecchio, si introduce il tubo fino a far coincidere la linea di fede di cui al punto "Misura della penetrazione e lubrificazione dell'estremità liscia del tubo"con il piano frontale del bicchiere.

All'atto della messa in tiro è normale che il tubo presenti una certa resistenza iniziale alla penetrazione; questa limitata resistenza coincide con la prima penetrazione in corrispondenza della guarnizione ed è, in genere, crescente col diametro dei tubi. Se si dovessero verificare resistenze eccessive, esse devono considerarsi anomale e dipendenti da un difettoso assetto della guarnizione nella sua sede o da una smussatura non appropriata dell'estremità liscia del tubo; in questo caso è necessario non insistere nella manovra; occorre invece estrarre il tubo e controllare l'assetto della guarnizione o migliorare, mediante mola o lima, la geometria della smussatura.

Riproduzione del documento .
Protocollo n. 0029366/2022 del 25/07/2022

Con giunto meccanico

Pulito l'interno del bicchiere e l'estremità liscia con una spazzola d'acciaio ed un pennello, per eliminare, oltre che ogni traccia di terra o altro materiale estraneo, eventuali grumi di vernice, si procede come appresso.

Sistemazione della controflangia e della guarnizione - Nicchie

Si inserisce la controflangia sull'estremità liscia del tubo rivolgendo al bicchiere corrispondente la parte concava della controflangia stessa.

Si inserisce la guarnizione sull'estremità liscia del tubo tenendo lo smusso in direzione opposta rispetto alla controflangia.

Si scava al di sotto del giunto una nicchia sufficientemente ampia da consentire l'avvitamento dei bulloni nella parte inferiore del giunto.

Introduzione del tubo, controllo coassialità e centramento - Controllo del grado di penetrazione

Si imbocca l'estremità liscia del tubo e si verifica la coassialità e il centramento dei tubi contigui correggendo eventuali irregolarità del fondo scavo.

Si verifica che la linea di fede tracciata sulla canna coincida con il piano frontale del bicchiere; poiché, a giunzione effettuata, il segno di riferimento verrà a trovarsi coperto dalla controflangia, occorre che nel corso delle successive operazioni il tubo non subisca spostamenti longitudinali.

Introduzione della guarnizione e sistemazione della controflangia

Si fa scorrere la guarnizione sulla canna, sistemandola nella sua sede all'interno del bicchiere (se l'estremità liscia del tubo è ben centrata e i due tubi sono coassiali, questa operazione è molto facile da realizzare) e curando che la superficie frontale della guarnizione risulti ben assestata su tutta la circonferenza, senza rigonfiamenti né fuoriuscite.

Si fa scorrere la controflangia sulla canna fino a farla aderire alla guarnizione su tutta la circonferenza.

Sistemazione e serraggio bulloni

Si sistemano i bulloni ed avvitano i dadi a mano sino a portarli a contatto della controflangia e si verifica il corretto posizionamento di questa imprimendo due o tre piccoli spostamenti rotatori nei due sensi.

Si serrano progressivamente i dadi per passate successive e su punti diametralmente opposti, seguendo la progressione numerica dello schema seguente.

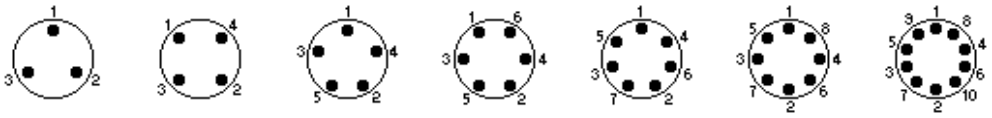

Per le chiavi da usare: anche per il controllo delle coppie di serraggio, si seguiranno le istruzioni della ditta fornitrice delle tubazioni.

Riproduzione del documento . Protocollo n. 0029366/2022 del 25/07/2022

- **Garanzia e Documentazione**

Garanzia degli impianti

Gli impianti ed i macchinari dovranno essere garantiti, sia per la qualità dei materiali, sia per il montaggio, sia infine per il regolare funzionamento. Pertanto, fino al termine del periodo di garanzia, l'Appaltatore dovrà riparare tempestivamente ed a sue spese, tutti i guasti e le imperfezioni che si verificassero negli impianti per l'effetto della non buona qualità dei materiali o per difetto di montaggio e funzionamento, escluse soltanto le riparazioni dei danni che non possono attribuirsi all'ordinario esercizio dell'impianto, ma ad evidente imperizia o negligenza di chi ne fa uso.

Prove dell'impianto

Tutte le prove che la Direzione Lavori ordini a suo tempo, sia per verificare la qualità dei materiali impiegati sia per verificare la funzionalità, l'efficienza e la resa dell'impianto o di una sua parte, sono a carico dell'Appaltatore compresi l'adatta manodopera, gli apparecchi e gli strumenti di controllo e di misura preventivamente tarati e quanto altro occorrente per eseguire le prove e le verifiche dell'impianto.

Documentazione

Prima dell'emissione dello Stato Finale dei lavori, al fine di avere una esatta documentazione degli impianti installati, dovranno essere consegnati alla Direzione Lavori i manuali d'uso e manutenzione delle apparecchiature installate e la certificazione di collaudo.

5.23.3)
Costruzione delle condotte in PVC

- **Norme da osservare**

Per la movimentazione e la posa dei tubi in PVC (cloruro di polivinile) saranno scrupolosamente osservate le prescrizioni contenute nelle Raccomandazioni I.I.P.

- **Movimentazione**

Tutte le operazioni di cui appresso - per trasporto, carico, scarico, accatastamento, ed anche per posa in opera - devono essere effettuate con cautela ancora maggiore alle basse temperature (perché aumentano le possibilità di rotture o fessurazione dei tubi).

Trasporto

Nel trasporto bisogna supportare i tubi per tutta la loro lunghezza onde evitare di danneggiare le estremità a causa delle vibrazioni.

Si devono evitare urti, inflessioni e sporgenze eccessive, contatti con corpi taglienti ed acuminati.

Le imbragature per il fissaggio del carico possono essere realizzate con funi o bande di canapa, di nylon o similari; se si usano cavi d'acciaio, i tubi devono essere protetti nelle zone di contatto. Si deve fare attenzione affinché i tubi, generalmente provvisti di giunto ad una delle estremità, siano adagiati in modo che il giunto non provochi una loro inflessione; se necessario si può intervenire con adatti distanziatori tra tubo e tubo.

Nel caricare i mezzi di trasporto, si adageranno prima i tubi più pesanti, onde evitare la deformazione di quelli più leggeri.

Qualora il trasporto venga effettuato su autocarri, i tubi non dovranno sporgere più di un metro dal piano di carico. Durante la movimentazione in cantiere e soprattutto durante il defilamento lungo gli scavi, si deve evitare il trascinamento dei tubi sul terreno, che potrebbe provocare danni irreparabili dovuti a rigature profonde prodotte da sassi o da altri oggetti acuminati.

Carico e scarico

Queste operazioni devono essere effettuate con grande cura. I tubi non devono essere né buttati, né fatti strisciare sulle sponde degli automezzi caricandoli o scaricandoli dai medesimi; devono invece essere sollevati ed appoggiati con cura.

Accatastamento e deposito

I tubi lisci devono essere immagazzinati su superfici piane prive di parti taglienti e di sostanze che potrebbero intaccare i tubi.

I tubi bicchierati, oltre alle avvertenze di cui sopra, devono essere accatastati su traversini di legno, in modo che i bicchieri della fila orizzontale inferiore non subiscano deformazioni; inoltre i bicchieri stessi devono essere sistemati alternativamente dall'una e dall'altra parte della catasta in modo da essere sporgenti (in questo modo i bicchieri non subiscono sollecitazioni ed i tubi si presentano appoggiati lungo un'intera generatrice).

I tubi devono essere accatastati ad un'altezza non superiore a 1,50 m (qualunque sia il loro diametro), per evitare possibili deformazioni nel tempo.

Se i tubi non vengono adoperati per un lungo periodo, devono essere protetti dai raggi solari diretti con schermi opachi che però non impediscano una regolare aerazione.

Qualora i tubi venissero spediti in fasci legati con gabbie, è opportuno seguire, per il loro accatastamento, le istruzioni del produttore. Nei cantieri dove la temperatura ambientale può superare agevolmente e per lunghi periodi i 25 °C, è da evitare l'accatastamento di tubi infilati l'uno nell'altro, che provocherebbe l'ovalizzazione, per eccessivo peso, dei tubi sistemati negli strati inferiori.

Raccordi e accessori

I raccordi e gli accessori vengono in generale forniti in appositi imballaggi. Se invece sono sfusi si dovrà evitare, in fase di immagazzinamento e di trasporto, di ammucchiarli disordinatamente così come si dovrà evitare che possano deformarsi o danneggiarsi per urti tra loro o con altri materiali pesanti.

- **Posa in opera e rinterro**

Letto di posa

Riproduzione del documento . Protocollo n. 0029366/2022 del 25/07/2022

Il fondo dello scavo, che dovrà essere stabile, verrà accuratamente livellato in modo da evitare gibbosità ed avvallamenti onde consentire che il tubo in PVC vi si appoggi per tutta la sua lunghezza.

Prima della collocazione del tubo sarà formato il letto di posa per una altezza minima di 10 cm distendendo sul fondo della trincea, ma dopo la sua completa stabilizzazione, uno strato di materiale incoerente - quale sabbia o terra sciolta e vagliata - che non contenga pietruzze; il materiale più adatto è costituito da ghiaia o da pietrisco di pezzatura 10 - 15 mm oppure da sabbia mista a ghiaia con diametro massimo di 20 mm.

Su tale strato verrà posato il tubo che verrà poi rinfiancato quanto meno per 20 cm per lato e ricoperto con lo stesso materiale incoerente per uno spessore non inferiore a 20 cm misurato sulla generatrice superiore. Su detto ricoprimento dovrà essere sistemato il materiale di risulta dello scavo per strati successivi non superiori a 30 cm di altezza, costipati e bagnati se necessario.

Posa della tubazione

Prima di procedere alla loro posa in opera, i tubi in PVC devono essere controllati uno ad uno per scoprire eventuali difetti. Le code, i bicchieri, le guarnizioni devono essere integre.

I tubi ed i raccordi devono essere sistemati sul letto di posa in modo da avere un contatto continuo con il letto stesso.

Le nicchie precedentemente scavate per l'alloggiamento dei bicchieri devono, se necessario, essere accuratamente riempite, in modo da eliminare eventualmente spazi vuoti sotto i bicchieri stessi.

Rinterro

Il materiale già usato per la costituzione del letto verrà sistemato attorno al tubo e costipato a mano per formare strati successivi di 20-30 cm fino alla mezzeria del tubo, avendo la massima cura nel verificare che non rimangano zone vuote sotto al tubo e che il rinfianco tra tubo e parete dello scavo sia continuo e compatto. Durante tale operazione verranno recuperate le eventuali impalcature poste per il contenimento delle pareti dello scavo.

Il secondo strato di rinfianco giungerà fino alla generatrice superiore del tubo. La sua compattazione dovrà essere eseguita sempre con la massima attenzione. Il terzo strato giungerà ad una quota superiore per 15 cm a quella della generatrice più alto del tubo. La compattazione avverrà solo lateralmente al tubo, mai sulla sua verticale. L'ulteriore riempimento sarà effettuato con il materiale proveniente dallo scavo, depurato dagli elementi con diametro superiore a 10 cm e dai frammenti vegetali ed animali.

Gli elementi con diametro superiore a 2 cm, presenti in quantità superiore al 3O%, devono essere eliminati, almeno per l'aliquota eccedente tale limite. Le terre difficilmente comprimibili (torbose, argillose, ghiacciate) sono da scartare. Il riempimento va eseguito per strati successivi di spessore pari a 30 cm che devono essere compattati ed eventualmente bagnati per lo spessore di 1 m (misurato dalla generatrice superiore del tubo).

Infine va lasciato uno spazio libero per l'ultimo strato di terreno vegetale.

- **Pozzetti, giunzioni e prova delle condotte in PVC per acquedotto**

Pozzetti

Nei pozzetti da costruire per il contenimento di apparecchiature idrauliche (scarichi, sfiati, ecc.) lungo la condotta in PVC per acquedotti, è indispensabile che i due tronchetti di acciaio calibrato a flangia - che vanno collocati per collegarsi da una parte con la tubazione in PVC (un tronchetto mediante giunto meccanico e l'altro tronchetto mediante giunto scorrevole con guarnizione elastomerica) e dall'altra parte con la saracinesca o lo sfiato, ecc. mediante giunto a flangia - fuoriescano, per la parte flangiata, dalla muratura verso l'interno del pozzetto.

Giunzioni

Le giunzioni delle tubazioni di PVC per acquedotti saranno eseguite, a seconda del tipo di giunto stabilito, con le seguenti modalità.

Riproduzione del documento . Protocollo n. 0029366/2022 del 25/07/2022

A) Giunti a bicchiere e a manicotto a scorrimento assiale con tenuta mediante guarnizioni elastomeriche

a) Verificare che le estremità dei tubi siano smussate correttamente;
b) provvedere ad una accurata pulizia delle parti da congiungere, assicurandosi che esse siano integre; se già inserita, togliere provvisoriamente la guarnizione di tenuta;
c) segnare sulla parte maschia del tubo una linea di riferimento procedendo come segue:
   - si introduce il tubo nel bicchiere fino a rifiuto, segnando la posizione raggiunta;
   - si ritira il tubo non meno di 10 mm;
   - si segna in modo ben visibile sul tubo la nuova posizione raggiunta, che è la linea di riferimento;
d) inserire la guarnizione elastomerica di tenuta nell'apposita sede;
e) lubrificare la superficie interna della guarnizione e la superficie esterna della punta con apposito lubrificante (acqua saponosa o lubrificante a base di silicone, ecc.);
f) infilare la punta nel bicchiere fino alla linea di riferimento, facendo attenzione che la guarnizione non esca dalla sede.

B) Giunti a bicchiere e a manicotto del tipo non scorrevole ottenuti mediante incollaggio

a) Verificare che tubo e bicchiere abbiano diametri di accoppiamento rispondenti alle norme UNI;
b) verificare che le estremità dei tubi siano smussate correttamente;
c) pulire accuratamente le superfici di accoppiamento del tubo e del bicchiere con carta vetrata o solventi adeguati (molti incollaggi difettosi sono imputabili alla cattiva esecuzione di questa operazione);
d) introdurre il tubo nel bicchiere fino a battuta e fare un segno sulla superficie dello stesso in corrispondenza della bocca del bicchiere. Ciò consente di predeterminare la porzione di tubo che dovrà essere spalmata di collante;
e) assicurarsi che il collante impiegato non sia un adesivo ma realizzi una saldatura chimica;
f) spalmare il collante, con un pennello di dimensioni adeguate, in maniera uniforme sulla superficie interna del bicchiere e sulla superficie esterna del tubo in corrispondenza della zona precedentemente marcata, avendo cura di accertarsi che non resti un'eccessiva quantità di collante nell'interno del bicchiere;
g) introdurre immediatamente il tubo nel bicchiere fino a battuta. Dopo questa operazione è opportuno non sottoporre a tensioni il collegamento effettuato. Prima di mettere l'impianto in esercizio è consigliabile attenersi alle istruzioni del fabbricante relativamente al tempo di consolidamento del collante.

C) Giunti a serraggio meccanico tipo <<Gibault>>

Qualunque sia la forma esterna ed il tipo di serraggio con cui questo giunto è realizzato è necessario che la sua lunghezza utile, ossia la distanza assiale fra le due guarnizioni, sia non inferiore alla somma delle massime possibili variazioni lineari dei due tronchi da congiungere più una quantità variabile dai 30 ai 100 mm in relazione al diametro dei tronchi stessi.

Provvedere ad un'accurata pulizia delle parti da congiungere, assicurarsi che esse siano integre, infilare le due estremità nel giunto meccanico assicurandosi che ciascuna di esse sia introdotta per una lunghezza corrispondente ad almeno 1/3 della lunghezza del manicotto senza però che vengano a contatto fra di loro; infilare i bulloni, le rondelle ed i dadi attuandone il serraggio a croce.

D) Giunti con ancoraggio mediante anello o ghiera di graffaggio

a) Tagliare il tubo nella lunghezza richiesta. Per il montaggio dei raccordi di misure medie e grandi, la parte terminale del tubo dovrà essere smussata accuratamente;
b) separare le parti del raccordo e montarle sul tubo: prima la ghiera, seguita dall'anello di serraggio. Fare attenzione che l'anello di serraggio conico sia disposto nella direzione esatta, cioè con la parte terminale maggiore verso il raccordo;

Riproduzione del documento . Protocollo n. 0029366/2022 del 25/07/2022

c) infilare il tubo nel corpo del raccordo fino a che non oltrepassi la guarnizione toroidale elastomerica e tocchi la battuta interna del corpo del raccordo. Nel caso di misure medie e grandi è bene lubrificare con acqua saponata o vasellina la parte terminale del tubo e la guarnizione toroidale elastomerica;
d) accostare l'anello di serraggio conico al corpo del raccordo. Per fare scivolare meglio l'anello di serraggio, dilatarlo con un cacciavite;
e) avvitare strettamente la ghiera al corpo del raccordo. Per il serraggio finale, nelle misure medie e grandi, dovrà essere usata una chiave a nastro.

E) Giunti a flangia libera con collare di appoggio o fissa

Anche per questo tipo di giunto si tenga conto di quanto indicato al punto C):

a) infilare la fiangia libera nell'estremità del tubo;
b) unire il collare d'appoggio al tubo procedendo come descritto al punto B);
c) disporre la guarnizione elastomerica nell'apposita scanalatura del collare;
d) bullonare effettuando il serraggio a croce.

Collegamento dei tubi in PVC per acquedotto con tubi di altro materiale

In genere, il collegamento fra tubazioni per acquedotto di diverso materiale avviene a mezzo flange opportunamente predisposte, oppure a mezzo di raccordi di PVC o PVC e metallo con una derivazione filettata e l'altra per incollaggio.

Nel giunto di PVC confezionato con bicchiere con guarnizione elastomerica non può essere inserito un normale tubo di acciaio perché di diverse dimensioni. Ne consegue che per la costruzione di tronchetti adatti bisogna utilizzare tubi calibrati di acciaio senza saldatura (tubi di precisione) di cui alla norma UNI EN 10220, oppure calibrare opportunamente al tornio tubi di acciaio senza saldatura di cui alla norma UNI EN 10220, scegliendo in ogni caso i diametri adatti.

Al tronchetto verrà poi saldata una flangia (UNI EN 1092-1) avente dimensioni opportune, oppure una flangia cieca (UNI EN 1092-1).

Sarà così possibile "confezionare" un tronchetto di partenza adatto all'unione con saracinesche, idranti, sfiati, T, croci, ecc. a mezzo di flangia e connettere il tutto ai tubi di PVC inserendo il tronchetto nel giunto con guarnizione elastomerica.

Prova idraulica della condotta in PVC per acquedotto

La prova si intende riferita alla condotta con i relativi giunti, curve, T, derivazioni e riduzioni, escluso quindi qualsiasi altro accessorio idraulico, e cioè: saracinesche, sfiati, scarichi di fondo, idranti, ecc.

La prova idraulica in opera dei tubi di PVC per acquedotto sarà effettuata su tratte di lunghezza fino a 1000 metri.

Come prima operazione si dovrà procedere ad ancorare la condotta nello scavo mediante parziale riempimento con terra vagliata, con l'avvertenza però di lasciare i giunti scoperti ed ispezionabili. Ciò per consentire il controllo della loro tenuta idraulica e per evitare comunque il movimento orizzontale e verticale dei tubi e dei giunti stessi sottoposti a pressione. Si procederà quindi al riempimento con acqua dal punto più depresso della tratta ove verrà installato pure il manometro. Si avrà la massima cura nel lasciare aperti i rubinetti, sfiati, ecc. onde consentire la completa fuoriuscita dell'aria.

Riempita la tratta nel modo sopra descritto la si metterà in pressione a mezzo di una pompa a mano, salendo gradualmente di un kgf/cm² al minuto primo fino a raggiungere la pressione di esercizio a 20°C. Questa verrà mantenuta per circa 2 ore, per consentire l'assestamento dei giunti e la eliminazione di eventuali perdite che non richiedono lo svuotamento della condotta. Ad esito positivo di questa prova si procederà a portare la tratta interessata alla pressione di prova idraulica. Questa ultima sarà di 1,5 volte la pressione di esercizio a 20 °C e dovrà essere raggiunta con la gradualità sopra specificata e dovrà rimanere costante per una durata di 2 ore. Solo ad esito positivo della suddetta prova, si procederà al totale rinterro del tronco in esame.

- **Pozzetti, giunzioni, prova e collaudo delle condotte in PVC per fognatura**

Riproduzione del documento . Protocollo n. 0029366/2022 del 25/07/2022

1) Pozzetti

Per i pozzetti di una rete fognaria con tubazione in PVC (che devono essere stagni) le installazioni più frequenti sono le seguenti.

- Pozzetto di linee per ispezione e lavaggio con derivazione a 45°, la cui entrata deve essere chiusa con tappo a vite o con un normale tappo per tubi bloccato con una staffa.
- Pozzetto di linea con immissione di utenza, con o senza acqua di falda. Se l'acqua di falda ha un livello superiore, verrà inserito un elemento di tubo di lunghezza adeguata, previo posizionamento di un anello elastomerico in modo di garantire la tenuta da e verso l'esterno.
- Pozzetto di linea con immissione di utenza e cambio, in aumento, di diametro.
  L'aumento può essere ruotato di 180° in modo da determinare un piccolo salto. In presenza di acqua di falda vale quanto si è già detto precedentemente.
- Pozzetto di salto senza o con continuità di materiale.
- Pozzetto di linea di ispezione e di lavaggio totalmente realizzato in materiale plastico.

2) Giunzioni

Le giunzioni delle tubazioni in PVC per fognatura saranno eseguite, a seconda del tipo di giunto, con le seguenti modalità:

A) Giunti di tipo rigido (giunto semplice o a manicotto del tipo rigido ottenuto per incollaggio).

a) Eliminare le bave nella zona di giunzione;
b) eliminare ogni impurità dalle zone di giunzione;
c) rendere uniformemente scabre le zone di giunzione, trattandole con carta o tela smerigliate di grana media;
d) completare la preparazione delle zone da incollare, sgrassandole con solventi adatti;
e) mescolare accuratamente il collante nel suo recipiente prima di usarlo;
f) applicare il collante nelle zone approntate, ad avvenuto essiccamento del solvente stendendolo longitudinalmente, senza eccedere, per evitare indebolimenti della giunzione stessa;
g) spingere immediatamente il tubo, senza ruotarlo, nell'interno del bicchiere e mantenerlo in tale posizione almeno per 10 secondi;
h) asportare l'eccesso di collante dall'orlo del bicchiere;
i) attendere almeno un'ora prima di maneggiare i tubi giuntati;
l) effettuare le prove idrauliche solo quando siano trascorse almeno 24 ore.

B) Giunti di tipo elastico (giunto semplice od a manicotto del tipo elastico con guarnizione elastomerica).

a) Provvedere ad una accurata pulizia delle parti da congiungere, assicurandosi che siano integre: togliere provvisoriamente la guarnizione elastomerica qualora fosse presente nella sua sede;
b) segnare sulla parte maschio del tubo (punta), una linea di riferimento. A tale scopo si introduce la punta nel bicchiere fino a rifiuto, segnando la posizione raggiunta. Si ritira il tubo di 3 mm per ogni metro di interasse. Tra due giunzioni (in ogni caso tale ritiro non deve essere inferiore a 10 mm), si segna sul tubo tale nuova posizione che costituisce la linea di riferimento prima accennata;
c) inserire in modo corretto la guarnizione elastomerica di tenuta nella sua sede nel bicchiere;
d) lubrificare la superficie interna della guarnizione e la superficie esterna della punta con apposito lubrificante (grasso od olio siliconato, vaselina, acqua saponosa, ecc.);
e) infilare la punta nel bicchiere fino alla linea di riferimento, facendo attenzione che la guarnizione non esca dalla sua sede. La perfetta riuscita di questa operazione dipende esclusivamente dal preciso allineamento dei tubi e dall'accurata lubrificazione;
f) le prove idrauliche possono essere effettuate non appena eseguita la giunzione.
   Per effettuare tanto una giunzione rigida quanto una giunzione elastica, il tubo alla sua estremità liscia va tagliato normalmente al suo asse con una sega a denti fini oppure con una fresa. L'estremità così ricavata, per essere introdotta nel rispettivo bicchiere, deve essere smussata secondo un'angolazione precisata dalla ditta costruttrice (normalmente 15°)

Riproduzione del documento . Protocollo n. 0029366/2022 del 25/07/2022

mantenendo all'orlo uno spessore (crescente col diametro), anch'esso indicato dal produttore.

3) Collegamento dei tubi in PVC per fognatura con tubi di altro materiale

Per il collegamento con tubo di ghisa, a seconda che questo termini con un bicchiere o senza il bicchiere, si usano opportune guarnizioni doppie (tipo Mengering) oppure si applica una guarnizione doppia e un raccordo di riduzione.

Per il collegamento con tubi di gres o di altro materiale si usa un raccordo speciale; lo spazio libero tra bicchiere e pezzo conico speciale viene riempito con mastice a base di resine poliestere o con altri materiali a freddo.

Per i collegamenti suddetti si seguiranno gli schemi indicati nelle Raccomandazioni I.I.P. per fognature.

4) Prova idraulica della condotta in PVC per fognatura

La tubazione verrà chiusa alle due estremità con tappi a perfetta tenuta, dotati ciascuno di un raccordo con un tubo verticale per consentire la creazione della pressione idrostatica voluta.

La tubazione dovrà essere adeguatamente ancorata per evitare qualsiasi movimento provocato dalla pressione idrostatica.

Il riempimento dovrà essere accuratamente effettuato dal basso in modo da favorire la fuoriuscita dell'aria curando che, in ogni caso, non si formino sacche d'aria.

Una pressione minima di 0,3 m d'acqua (misurata al punto più alto del tubo) sarà applicata alla parte più alta della canalizzazione ed una pressione massima non superiore a 0,75 m d'acqua sarà applicata alla parte terminale più bassa.

Nel caso di canalizzazioni a forti pendenze, la Direzione dei Lavori potrà ordinare l'esecuzione della prova per sezioni onde evitare pressioni eccessive.

Il sistema dovrà essere lasciato pieno d'acqua almeno un'ora prima di effettuare qualsiasi rilevamento.

La perdita d'acqua, trascorso tale periodo, sarà accertata aggiungendo acqua, ad intervalli regolari, con un cilindro graduato e prendendo nota della quantità necessaria per mantenere il livello originale.

La perdita d'acqua non deve essere superiore a 3 l/km per ogni 25 mm di diametro interno, per 3 bar e per 24 ore.

In pratica la condotta si ritiene favorevolmente provata quando, dopo un primo rabbocco per integrare gli assestamenti, non si riscontrano ulteriori variazioni di livello.

Per i pozzetti, la prova di tenuta si limita al riempimento del pozzetto con acqua ed alla verifica della stazionarietà del livello per un tempo non inferiore a 45 minuti primi. La variazione di livello non deve essere superiore al 5%.

5) Verifiche, in sede di collaudo, della condotta in PVC per fognatura

In sede di collaudo dell'opera appaltata, sarà verificata la perfetta tenuta idraulica della tubazione e la deformazione diametrale; questa deve essere inferiore ai valori consigliati dalla raccomandazione ISO/DTR 7073.

La verifica può essere effettuata mediante strumenti meccanici (sfera o doppio cono) o mediante strumenti ottici (telecamere).

Dalla verifica possono essere escluse, per difficoltà di esecuzione, le tratte che comprendono i pezzi speciali.

Possono essere ammessi valori di deformazione, misurata due anni dopo l'installazione, superiori a quelli massimi sopra stabiliti, ma non oltre 1,25 volte, se si accerta che tale deformazione è dovuta ad un sovraccarico locale o ad un assestamento diseguale determinato dalla diversa resistenza dei letti di posa (con una conseguente flessione longitudinale), per cui si può dimostrare che la durata dell'installazione non è intaccata.

5.23.4)
Costruzione delle condotte in PEAD

- **Norme da osservare**

Riproduzione del documento . Protocollo n. 0029366/2022 del 25/07/2022

Per la movimentazione, la posa e la prova delle tubazioni in PEAD (polietilene ad alta densità) saranno osservate le prescrizioni contenute nelle Raccomandazioni I.I.P.

- **Movimentazione**

1) Trasporto

Nel trasporto dei tubi in PEAD i piani di appoggio devono essere privi di asperità. I tubi devono essere appoggiati evitando eccessive sporgenze al di fuori del piano di carico.

I tubi in rotoli devono essere appoggiati preferibilmente in orizzontale.

Le imbragature per il fissaggio del carico possono essere realizzate con funi o bande di canapa o di nylon o similari, adottando gli opportuni accorgimenti in modo che i tubi non vengano mai direttamente a contatto con esse per non provocare abrasioni o danneggiamenti.

2) Carico e scarico

Se il carico e lo scarico dai mezzi di trasporto e comunque la movimentazione vengono effettuati con gru o col braccio di un escavatore, i tubi devono essere sollevati nella zona centrale con un bilancino di ampiezza adeguata.

Se queste operazioni vengono effettuate manualmente, si eviterà in ogni modo di fare strisciare i tubi sulle sponde del mezzo di trasporto o comunque su oggetti duri e aguzzi.

3) Accatastamento

Il piano di appoggio dovrà essere livellato ed esente da asperità e soprattutto da pietre appuntite. L'altezza di accatastamento per i tubi in barre non deve essere superiore a 2 m qualunque sia il loro diametro.

Per i tubi in rotoli appoggiati orizzontalmente, l'altezza può essere superiore ai 2 m.

Quando i tubi vengono accatastati all'aperto per lunghi periodi, dovranno essere protetti dai raggi solari.

Nel caso di tubi di grossi diametri (oltre 500 m), le loro estremità saranno armate internamente onde evitare eccessive ovalizzazioni.

4) Raccordi ed accessori

Per questi pezzi (che vengono forniti in genere in appositi imballaggi), se sono forniti sfusi, si dovrà avere cura nel trasporto e nell'immagazzinamento di non ammucchiarli disordinatamente e si dovrà evitare che possano essere deformati o danneggiati per effetto di urti fra di essi o con altri materiali pesanti.

Riproduzione del documento . Protocollo n. 0029366/2022 del 25/07/2022

- **Posa in opera e rinterro**

1) *Profondità di posa*

La profondità di posa misurata dalla generatrice superiore del tubo in PEAD dovrà essere almeno 1,00 m ed in ogni caso sarà stabilita dalla Direzione dei Lavori in funzione dei carichi dovuti a circolazione, del pericolo di gelo e del diametro della tubazione.

In corso di lavoro, nel caso che si verifichino condizioni più gravose di quelle previste dalle norme vigenti e sempre che tali condizioni riguardino tronchi di limitata ampiezza per cui sussista la convenienza economica di lasciare invariati gli spessori previsti in sede di progettazione, si deve procedere ad opera di protezione della canalizzazione tale da ridurre le sollecitazioni sulle pareti del tubo ai valori stabiliti per la classe di spessori prescelta.

Ad esempio, in caso di smottamento o di frana che allarghi notevolmente la sezione della trincea nella parte destinata a contenere la tubazione, si potranno costruire da una parte e dall'altra della tubazione stessa, fino alla quota della generatrice superiore, muretti di pietrame o di calcestruzzo atti a ridurre opportunamente la larghezza della sezione di scavo.

In caso di attraversamento di terreni melmosi o di strade con traffico capace di indurre sollecitazioni di entità dannose per la tubazione, questa si potrà proteggere con una guaina di caratteristiche idonee da determinare di volta in volta anche in rapporto alla natura del terreno.

In caso di altezza di rinterro minore del valore minimo sopra indicato, occorre utilizzare tubi di spessore maggiore o fare assorbire i carichi da manufatti di protezione.

2) *Letto di posa*

Prima della posa in opera del tubo, sarà steso sul fondo dello scavo uno strato di materiale incoerente, quale sabbia o terra sciolta e vagliata, di spessore non inferiore a 15 cm sul quale verrà posato il tubo che verrà poi rinfiancato quanto meno per 15 cm per lato e ricoperto con lo stesso materiale incoerente per uno spessore non inferiore a 20 cm misurato sulla generatrice superiore.

Il riempimento successivo dello scavo potrà essere costituito dal materiale di risulta dello scavo stesso per strati successivi costipati.

3) *Posa della tubazione*

L'assemblaggio della condotta può essere effettuato fuori dallo scavo e quindi la posa della condotta avverrà per tratti successivi utilizzando mezzi meccanici.

Prima di effettuare il collegamento dei diversi elementi della tubazione, tubi e raccordi devono essere controllati per eventuali difetti ed accuratamente puliti alle estremità; i tubi inoltre saranno tagliati perpendicolarmente all'asse.

I terminali dei tratti già collegati che per un qualunque motivo debbano rimanere temporaneamente isolati, devono essere chiusi ermeticamente onde evitare l'introduzione di materiali estranei.

Gli accessori interposti nella tubazione come valvole, saracinesche e simili devono essere sorretti in modo da non esercitare alcuna sollecitazione sui tubi.

La Direzione dei Lavori potrà ordinare la posa in opera di opportuni nastri segnaletici sopra la condotta al fine di facilitarne la esatta ubicazione in caso di eventuale manutenzione.

4) *Rinterro*

Tenuto conto che il tubo, dilatandosi in funzione della temperatura del terreno, assume delle tensioni se bloccato alle estremità prima del riempimento, si dovrà procedere come segue:

- il riempimento (almeno per i primi 50 cm sopra il tubo) dovrà essere eseguito su tutta la condotta, nelle medesime condizioni di temperatura esterna; esso sarà di norma eseguito nelle ore meno calde della giornata;
- si procederà, sempre a zone di 20-30 m avanzando in una sola direzione e possibilmente in salita: si lavorerà su tre tratte consecutive e si eseguirà contemporaneamente il ricoprimento fino a quota 50 cm sul tubo in una zona, il ricoprimento fino a 15 ÷ 20 cm sul tubo nella zona adiacente e la posa della sabbia intorno al tubo nella tratta più avanzata;
- si potrà procedere a lavoro finito su tratte più lunghe solo in condizioni di temperatura più o meno costante.

Per consentire che il tubo si assesti assumendo la temperatura del terreno, una delle estremità della tratta di condotta dovrà essere mantenuta libera di muoversi e l'attacco ai pezzi speciali e all'altra estremità della condotta dovrà essere eseguito dopo che il riscoprimento è stato portato a 5 ÷ 6 m dal pezzo stesso da collegare.

- **Giunzioni e collegamenti**

1) Giunzioni

Le giunzioni delle tubazioni in PEAD saranno eseguite, a seconda del tipo stabilito, con le seguenti modalità.

1.1. *Giunzione per saldatura*

Essa deve essere sempre eseguita:

- da personale qualificato;
- con apparecchiature tali da garantire che gli errori nelle temperature, nelle pressioni, nei tempi ecc. siano ridotti al minimo;
- in ambiente atmosferico tranquillo (assenza di precipitazioni, di vento, di eccessiva polverosità).

1.2. *Saldatura per polifusione nel bicchiere*

Riproduzione del documento . Protocollo n. 0029366/2022 del 25/07/2022

Questo tipo di saldatura si effettua generalmente per la giunzione di pezzi speciali già predisposti per tale sistema (norme UNI EN 12201-1 e UNI EN 12201-3).

In tale tipo di giunzioni la superficie interna del bicchiere (estremità femmina) e la superficie esterna della estremità maschio, dopo accurata pulizia con apposito attrezzo, vengono portate contemporaneamente alla temperatura di saldatura mediante elemento riscaldante che dovrà essere rivestito sulle superfici interessate con PTFE (politetrafluoroetilene) o similari.

Le due estremità vengono quindi inserite l'una nell'altra mediante pressione, evitando ogni spostamento assiale e rotazione.

La pressione deve essere mantenuta fino al consolidamento del materiale. La temperatura dell'attrezzo riscaldante sarà compresa nell'intervallo di 250 ± 10 °C.

1.3. *Saldatura testa a testa*

E' usata nelle giunzioni fra tubo e tubo e fra tubo e raccordo quando quest'ultimo è predisposto in tal senso.

Questo tipo di saldatura viene realizzata con termoelementi costituiti in genere da piastre di acciaio inossidabile o di lega di alluminio, rivestite con tessuto di PTFE (politetrafluoroetilene) e fibra di vetro, o con uno strato di vernice antiaderente. Tali elementi saranno riscaldati con resistenze elettriche o con gas con regolazione automatica della temperatura.

Prima di effettuare le operazioni inerenti alla saldatura, occorrerà fare in modo che tutte le generatrici del tubo siano alla medesima temperatura.

1.3.1. *Preparazione delle testate da saldare*

Le testate dei manufatti devono essere preparate per la saldatura testa a testa creando la complanarietà delle sezioni di taglio per mezzo di frese che possono essere manuali per i piccoli diametri ed elettriche per i diametri e gli spessori più alti; queste ultime devono avere velocità moderata per evitare il riscaldamento del materiale.

Le testate così predisposte non devono essere toccate da mani o da altri corpi untuosi; nel caso ciò avvenisse dovranno essere accuratamente sgrassate con trielina od altri solventi idonei.

1.3.2. *Esecuzione della saldatura*

I due pezzi da saldare vengono quindi messi in posizione e bloccati con due ganasce collegate con un sistema che ne permetta l'avvicinamento e che dia una pressione controllata sulla superficie di contatto.

Il termoelemento viene inserito fra le testate che verranno spinte contro la sua superficie.

Il materiale passerà quindi allo stato plastico formando un leggero rigonfiamento.

Al tempo previsto il termoelemento viene estratto e le due testate vengono spinte l'una contro l'altra alla pressione sotto indicata fino a che il materiale non ritorna allo stato solido.

La saldatura non deve essere rimossa se non quando la zona saldata si sia raffreddata spontaneamente alla temperatura di circa 60 °C.

Per una perfetta saldatura il PEAD richiede:

- temperatura superficiale del termoelemento 200 ± 10 °C;
- tempo di riscaldamento variabile in relazione allo spessore;
- pressione in fase di riscaldamento, riferita alla superficie da saldare, tale da assicurare il continuo contatto delle testate sulla piastra (valore iniziale 0,5 kgf/cmq).

1.4 *Giunzioni elettrosaldabili*

Tali giunzioni si eseguono riscaldando elettricamente il bicchiere in PEAD nel quale è incorporata una resistenza elettrica che produce il calore necessario per portare alla fusione il polietilene; sono consigliabili quando si devono assiemare due estremità di tubo che non possono essere rimosse dalla loro posizione (es. riparazioni).

L'attrezzatura consiste principalmente in un trasformatore di corrente che riporta la tensione adatta per ogni diametro di manicotto e ne determina automaticamente i tempi di fusione e sarà impiegata secondo le istruzioni del fornitore.

Riproduzione del documento . Protocollo n. 0029366/2022 del 25/07/2022

Per una buona riuscita della saldatura è necessario accertarsi che le superfici interessate alla giunzione (interna del manicotto ed esterna dei tubi) siano assolutamente esenti da impurità di qualsiasi genere ed in particolare modo prive di umidità ed untuosità. Le parti che si innestano nel manicotto devono essere precedentemente raschiate con un coltello affilato onde togliere l'ossidazione superficiale del materiale.

A saldatura ultimata, la stessa non sarà forzata in alcun modo se non fino a quando la temperatura superficiale esterna del manicotto sia spontaneamente scesa sotto i 50 °C.

1.5. *Giunzione mediante serraggio meccanico*

Può essere realizzata mediante i seguenti sistemi.

- Giunti metallici. Esistono diversi tipi di giunti metallici a compressione i quali non effettuano il graffaggio del tubo sull'esterno (es. giunti Gibault) e quindi necessitano di una boccola interna.

Nel caso che il graffaggio venga effettuato sull'esterno del tubo non è indispensabile tale boccola.

- Raccordi di materia plastica. Sono usati vari tipi di raccordi a compressione di materia plastica, nei quali la giunzione viene effettuata con l'uso di un sistema di graffiaggio sull'esterno del tubo.

1.6. Giunzione per flangiatura

Per la flangiatura di spezzoni di tubazione o di pezzi speciali si usano flange scorrevoli infilate su collari saldabili in PEAD.

I collari, data la resistenza che devono esercitare, saranno prefabbricati dal fornitore dei tubi e saranno applicati (dopo l'infilaggio della flangia) mediante saldatura di testa. Le flange saranno quindi collegate con normali bulloni o tiranti di lunghezza appropriata, con l'inserimento di idonee guarnizioni in tutti i casi. Le flange, a secondo dell'uso della condotta, potranno essere di normale acciaio al carbonio protetto con rivestimento di plastica; a collegamento avvenuto, flange e bulloni verranno convenientemente protetti contro la corrosione.

2) Collegamenti fra tubi in PEAD e tubazioni di altro materiale

Il collegamento fra tubi in PEAD in pressione e raccordi, pezzi speciali ed accessori di altro materiale (gres, ecc.) avviene generalmente o con una giunzione mediante serraggio meccanico (punto 1.5) o mezzo flange con collari predisposti su tubo (punto 1.6).

In questi casi è preferibile, data la diversità di caratteristiche fra le tubazioni, il collegamento tramite pozzetto di ispezione.

- **Ancoraggi e prova delle condotte in PEAD per acquedotto**

Eseguiti i necessari ancoraggi secondo le prescrizioni della Direzione dei Lavori, si procederà alla prova idraulica della condotta.

La prova si intende riferita alla condotta con i relativi giunti, curve, T, derivazioni e riduzioni escluso quindi qualsiasi altro accessorio idraulico e cioè: saracinesche, sfiati, scarichi di fondo, idranti, ecc.

La prova idraulica in opera dei tubi in PEAD sarà effettuata a tratte di lunghezza opportuna.

Come prima operazione si dovrà procedere ad ancorare la condotta nello scavo mediante parziale riempimento con terra vagliata, con l'avvertenza però di lasciare i giunti scoperti ed ispezionabili: ciò per consentire il controllo della loro tenuta idraulica e per evitare comunque il movimento orizzontale e verticale dei tubi sottoposti a pressione.

Si procederà quindi al riempimento con acqua dal punto più depresso della tratta, ove verrà installato pure il manometro.

Si avrà la massima cura nel lasciare aperti rubinetti, sfiati ecc. onde consentire la completa fuoriuscita dell'aria.

Riempita la tratta nel modo sopra descritto la si metterà in pressione a mezzo di una pompa, salendo gradualmente di un kgf/cm² al minuto primo fino a raggiungere la pressione di esercizio.

Questa verrà mantenuta per il tempo necessario per consentire l'assestamento dei giunti e l'eliminazione di eventuali perdite che non richiedono lo svuotamento della condotta.

Riproduzione del documento . Protocollo n. 0029366/2022 del 25/07/2022

Prova a 1 ora (preliminare-indicativa)

Si porterà la tratta interessata alla pressione di prova idraulica (1,5 volte la pressione nominale a 20 °C) e si isolerà il sistema dalla pompa di prova per un periodo di 1 ora; nel caso di calo di pressione si misurerà il quantitativo di acqua occorrente per ripristinare la pressione di prova.

Tale quantitativo non dovrà superare il quantitativo d'acqua ricavato con la seguente formula: 0,125 1 per ogni km di condotta, per ogni 3 bar, per ogni 25 mm di diametro interno.

Prova a 12 ore

Effettuata la prova a 1 ora ed avendo ottenuto risultato positivo, si procederà al collaudo a 12 ore lasciando la tratta interessata alla pressione di prova (1,5 volte la pressione nominale) per tale periodo.

Trascorso tale termine, nel caso di calo di pressione, il quantitativo di acqua necessaria per ristabilire la pressione di prova non dovrà superare il quantitativo di acqua ottenuto con la precedente formula riferita a 12 ore. Solo in quest'ultimo caso, il collaudo sarà da ritenersi positivo.

- **Pozzetti e prova idraulica delle condotte in PEAD per fognatura**

I pozzetti di ispezione possono essere prefabbricati o realizzati in cantiere. In ogni caso si otterranno tagliando a misura un tubo di diametro opportuno e saldandolo su una piastra di PEAD. Le tubazioni (tronchetti) di adduzione verranno saldate al pozzetto.

Infine l'unione delle tubazioni ai vari tronchetti si otterrà mediante saldatura di testa o, se predisposta, mediante flangiatura. Ultimato il collegamento delle tubazioni al pozzetto, lo stesso sarà rivestito da una struttura cementizia. La base d'appoggio in calcestruzzo sarà calcolata opportunamente in funzione della natura del terreno.

Si otterrà così il pozzetto finito in cui il cemento rappresenterà la struttura portante, mentre il tubo di PEAD rappresenterà il rivestimento interno. I tubi della condotta (tronchetti di adduzione) verranno bloccati nel cemento con anelli o collari di ancoraggio opportunamente predisposti. Tali anelli saranno ricavati da piastre di spessore s = 20 mm e saranno saldati d'angolo a gas caldo con sostegni di rinforzo a sezione triangolare, posti alternativamente d'ambo i lati del collare.

La prova della condotta dovrà accertare la perfetta tenuta della canalizzazione; sarà effettuata sottoponendo a pressione idraulica la condotta stessa mediante riempimento con acqua del tronco da collaudare - di lunghezza opportuna, in relazione alla pendenza - attraverso il pozzetto di monte, fino al livello stradale del pozzetto a valle.

Riproduzione del documento . Protocollo n. 0029366/2022 del 25/07/2022

5.23.5)
Garanzie e documentazione

Garanzia degli impianti

Gli impianti ed i macchinari dovranno essere garantiti, sia per la qualità dei materiali, sia per il montaggio, sia infine per il regolare funzionamento. Pertanto, fino al termine del periodo di garanzia, l'Appaltatore dovrà riparare tempestivamente ed a sue spese, tutti i guasti e le imperfezioni che si verificassero negli impianti per l'effetto della non buona qualità dei materiali o per difetto di montaggio e funzionamento, escluse soltanto le riparazioni dei danni che non possono attribuirsi all'ordinario esercizio dell'impianto, ma ad evidente imperizia o negligenza di chi ne fa uso.

Prove dell'impianto

Tutte le prove che la Direzione Lavori ordini a suo tempo, sia per verificare la qualità dei materiali impiegati sia per verificare la funzionalità, l'efficienza e la resa dell'impianto o di una sua parte, sono a carico dell'Appaltatore compresi l'adatta manodopera, gli apparecchi e gli strumenti di controllo e di misura preventivamente tarati e quanto altro occorrente per eseguire le prove e le verifiche dell'impianto.

Documentazione

Prima dell'emissione dello Stato Finale dei lavori, al fine di avere una esatta documentazione degli impianti installati, dovranno essere consegnati alla Direzione Lavori i manuali d'uso e manutenzione delle apparecchiature installate e la certificazione di collaudo.

Riproduzione del documento .
Protocollo n. 0029366/2022 del 25/07/2022

Art. 5.24)
COSTRUZIONE DI CONDOTTE GAS - SPECIFICHE TECNICHE

Il trasporto del gas combustibile comprende l'attività di acquisizione o estrazione ed il trasferimento attraverso gasdotti, passando da tratti intermedi fino alla consegna all'attività di distribuzione o utenza finale.

Secondo la norma UNI EN 437 i combustibili gassosi vengono raggruppati in tre famiglie, in funzione dell'indice di Wobbe (Ws espresso in MJ/m^3) *(vedi tabella seguente)*:

Famiglia	GAS	Ws (MJ/m^3)	Densità	Pressione massima	Pressione alimentazione (mbar)		
		min-max	*d*	*(mbar)*	*min*	*nom.*	*max*
1a	gas manifatturati: • gas di città (G110) • biogas • aria propanata	20,5 - 28,7	<= 0,8 (leggeri)	40	6	8	15
2a	gas naturale: • metano (G20)	37,1 - 52,4			17	20	25
3a	GPL: • butano (G30)	72,0 - 85,3	> 0,8 (pesanti)	70	20	28-30	35

Per quanto riguarda gli impianti di trasporto e di distribuzione del gas è necessaria una classificazione sulla base della "pressione massima di esercizio" (MOP), cioè della massima pressione relativa alla quale può essere condotto l'impianto.

5.24.1)
Generalità

Il trasporto del gas combustibile comprende l'attività di acquisizione o estrazione ed il trasferimento attraverso gasdotti, passando da tratti intermedi fino alla consegna all'attività di distribuzione o utenza finale.

Secondo la norma UNI EN 437 i combustibili gassosi vengono raggruppati in tre famiglie, in funzione dell'indice di Wobbe (Ws espresso in MJ/m^3) *(vedi tabella seguente)*:

Famiglia	GAS	Ws (MJ/m^3)	Densità	Pressione massima	Pressione alimentazione (mbar)		
		min-max	*d*	*(mbar)*	*min*	*nom.*	*max*
1a	gas manifatturati: • gas di città (G110) • biogas • aria propanata	20,5 - 28,7	<= 0,8 (leggeri)	40	6	8	15
2a	gas naturale: • metano (G20)	37,1 - 52,4			17	20	25
3a	GPL: • butano (G30)	72,0 - 85,3	> 0,8 (pesanti)	70	20	28-30	35

Riproduzione del documento . Protocollo n. 0029366/2022 del 25/07/2022

Per quanto riguarda gli impianti di trasporto e di distribuzione del gas è necessaria una classificazione sulla base della "pressione massima di esercizio" (MOP), cioè della massima pressione relativa alla quale può essere condotto l'impianto.

5.24.2)
Tipologia di condotte

I materiali per la costruzione di gasdotti e reti si distinguono in base alla pressione massima di esercizio (MOP) alta, media e bassa del gas trasportato. Vedi la seguente tabella:

Classificazione condotte per la distribuzione del gas con densità d < = a 0,8				
Classificazione	tipo	Pressione *(bar)*	Velocità max *(m/s)*	
1ª specie	Alta pressione	Pe > 24 bar		Condotte per grandi linee di convogliamento
2ª specie		12 bar < Pe < 24 bar		
3ª specie		5 bar < Pe < 12 bar		
4ª specie	Media pressione	1,5 bar < Pe < 5 bar	25	Reti di trasporto
5ª specie		0,5 bar < Pe < 1,5 bar		
6ª specie		0,04 bar < Pe < 0,5 bar	15	
7ª specie	Bassa pressione	Pe < 0,04 bar	5	Distribuzione e consegna finale

5.24.3)
Condotte a media e bassa pressione

Le linee di media pressione (MP), della 4ª, 5ª e 6ª specie sono caratteristiche di reti con il prevalente compito di trasporto.

Le linee di bassa pressione (BP) di 7ª specie, sono invece destinate alla distribuzione e alla consegna finale.

I materiali costituenti le tubazioni potranno essere:

- in acciaio (con protezione catodica secondo UNI EN 12954)
- in ghisa sferoidale
- in polietilene ad alta densità (PEad)
- in rame (per applicazioni limitate alle parti aeree delle derivazioni d'utenza).

- **Costruzione delle condotte gas in acciaio**

Le condotte in acciaio avranno rivestimento esterno dei tubi da posare in trincea costituito da un triplo strato di Pe rinforzato, secondo la norma UNI 9099. Secondo le indicazioni progettuali, ovvero della Direzione Lavori, il rivestimento potrà essere in bitume del tipo pesante costituito da una bitumatura di base e da uno strato continuo di miscela bituminosa protetta da una doppia fasciatura di tessuto di vetro di alta resistenza meccanica impregnata di miscela bituminosa. I tubi da posare all'interno di fabbricati in locali adibiti a centrali di misura e riduzione, centrali di riduzione e regolazione della pressione e simili saranno privi di rivestimento e potranno essere zincati a caldo o verniciati a seconda di quanto prescritto in progetto.

Le tolleranze dimensionali sul diametro esterno saranno del ± 1% con un minimo di ± 0,75 mm a secondo della grandezza della condotta. Sullo spessore invece sarà del - 12,5% per tubi senza saldature e del -10% per tubi saldati e secondo quanto previsto alla norma UNI EN ISO 3183. I tubi dovranno essere diritti a vista e dovranno presentare sezione circolare entro le tolleranze

Riproduzione del documento . Protocollo n. 0029366/2022 del 25/07/2022

citate. I tubi avranno lunghezza da 8 a 13,5 ml. Forniture di tubi di lunghezza inferiore a 8 ml dovranno essere preventivamente concordate con la Direzione Lavori.

I tubi dovranno essere provati idraulicamente in fabbrica ad una pressione di prova p in bar così definita:

$$p = 20 \times ST / D$$

dove:

p = è la pressione di prova idraulica, in bar;

S = è il 60% del carico unitario al limite di allungamento totale R_t 0,5 in newton al mm^2 del materiale;

T = è lo spessore specificato, in mm;

D = è il diametro esterno specificato, in mm.

La prova di trazione, in fabbrica, sarà eseguita conformemente alle modalità previste dalla norma UNI EN ISO 6892-1. La prova di schiacciamento, in fabbrica si effettuerà soltanto per i tubi saldati secondo le modalità previste dalla norma UNI EN ISO 8492.

Le variazioni di percorso delle tubazioni verranno eseguite adoperando curve e pezzi speciali prefabbricati o costruiti in opera, in relazione ai tracciati degli scavi, in modo da mantenere la condotta sempre al centro di essi. I collegamenti tra tubi di sezioni diverse o formanti nodi di derivazione dovranno avvenire esclusivamente a mezzo di pezzi speciali prefabbricati (riduzioni, pezzi a T, etc.).

Riproduzione del documento . Protocollo n. 0029366/2022 del 25/07/2022

1) *Saldatura condotte in acciaio*

Le tubazioni, prima della loro posa in opera, dovranno essere controllate accuratamente e pulite in modo da togliere qualunque corpo estraneo depositato o introdotto sia all'interno, sia sulle testate da saldare, quale terra, grassi, frammenti ferrosi, ecc., tali da pregiudicare una perfetta e razionale installazione. Peraltro, non dovranno sussistere nelle testate, ovalizzazioni marcate, le quali potranno essere rimosse con martelli in ottone, od altrimenti, se i difetti non potessero essere riparate senza pregiudicare l'integrità delle testate, verrà, a cura dell'Impresa, tagliata ed eliminata la parte di tubo in questione effettuando tagli ortogonali all'asse del tubo e riprendendo la sagomatura a smusso e finitura dei bordi con mole a disco, onde creare nuove teste per giunzioni. L'impresa dovrà fornire le attrezzature occorrenti alla esecuzione delle saldature, quali saldatrici, motosaldatrici, linee elettriche ed accessori vari, in perfetta efficienza tali da assicurare continuità e bontà del lavoro nonché sicurezza del personale.

Le giunzioni in campo delle tubazioni saranno eseguite mediante saldatura per fusione.

Il numero delle passate, mai inferiore a due, il diametro degli elettrodi impiegati e la velocità di avanzamento saranno scelti in funzione della preparazione dei lembi, dello spessore del tubo e del successivo raffreddamento.

Gli elettrodi, che dovranno essere immagazzinati in modo tale da non essere deteriorati ed intaccati dall'umidità, dovranno essere scelti di buona qualità e di adatte caratteristiche, in modo da consentire una regolare ed uniforme saldatura, tenendo presente che il metallo di apporto deve risultare di caratteristiche meccaniche il più possibile analoghe a quelle del metallo base.

L'accoppiamento delle testate delle tubazioni da saldare, dovrà essere predisposto con idonei mezzi, tali da ottenere l'allineamento, il parallelismo delle teste e la coassialità reciproca.

Ottenuta la condizione di cui sopra, verranno eseguite tre puntature disposte a 120° una dall'altra, sulla circonferenza, tenendo presente che le parti da saldare non potranno essere a contatto, ma a distanza non inferiore a 1,5 - 2 mm. Le passate di saldatura non dovranno mai iniziare nello stesso punto ma ad almeno 90° dalla partenza delle precedenti e saranno effettuate a semicerchio alternativamente sulle facciate del tubo, iniziando dal basso verso l'alto.

Dopo ogni passata si dovrà aver cura di raschiare il cordone con appositi utensili, spazzola metallica e martellina, onde permettere il controllo a vista e la eliminazione di scorie o incrostazioni dannose e pericolose se inglobate in passate successive.

A saldatura ultimata, si dovrà ottenere in ogni giunzione un cordone con sezione uniforme su tutta la circonferenza della tubazione e tale che la parte superiore di tale cordone sia al di sopra

della parte esterna del tubo. Qualora le condizioni atmosferiche siano tali da pregiudicare la bontà delle saldature, ad insindacabile giudizio della D.L., esse dovranno essere sospese. In nessun caso si dovranno effettuare le saldature durante pioggia, vento forte, quando la temperatura sia al di sotto di 5 °C, o quando il tubo sia umido o bagnato.

L'Appaltatore, prima di intraprendere le operazioni di saldatura, dovrà consegnare alla D.L. l'elenco dei saldatori che intende impiegare nei lavori in parola, ed in ogni caso la D.L. si riserva l'accettazione o la sostituzione dei medesimi in qualunque momento dei lavori, senza che l'Impresa possa inoltrare alcuna richiesta di compenso o risarcimento danni.

Una volta accertata la buona esecuzione delle saldature, eseguite in opera, dovranno essere protette e rivestite con idoneo materiale e tipo di lavorazione. La protezione di fondo delle saldature verrà eseguita mediante la verniciatura a pennello con catramina sull'intera superficie scoperta delle testate delle tubazioni o parti saldate.

2) *Controllo delle saldature*

La qualità delle saldature sarà determinata mediante controlli distruttivi e non distruttivi a cura e spese dell'Appaltatore. I controlli saranno eseguiti di norma con apparecchiature prescritte dalla Direzione Lavori. A seconda del tipo di condotta e degli elementi oggetto di verifica si potrà optare per il metodo ad ultrasuoni, e ove opportuno, per controlli eseguiti con metodo radiografico. Per quest'ultimo saranno impiegate moderne apparecchiature del tipo direzionale o panoramico che producono radiografie utilizzando raggi X.

La penetrazione non sarà inferiore a 35 mm e la regolazione della tensione e della corrente sarà elettronica. Gli esiti di tali esami dovranno essere in grado di produrre radiografie di densità, definizione e contrasto tali che i difetti nella saldatura e nel tubo vicino alla saldatura siano chiaramente riscontrabili.

La Direzione Lavori si riserva il diritto di ispezionare tutte le saldature, sia nelle fasi preliminari, sia durante e dopo l'operazione stessa, senza che ciò costituisca motivo da parte dell'appaltatore di pretendere compensi per intralcio al normale svolgimento del lavoro.

Il metodo di controllo adottato e le relative risultanze non solleveranno l'appaltatore da eventuali difetti individuati nei successivi collaudi in opera delle linee. I metodi di controllo delle saldature saranno i seguenti:

- controllo preventivo: in conformità alla norma UNI EN ISO 3834-2;
- controllo in corso d'opera: in conformità alla norma UNI EN ISO 3834-2;
- esame visivo;
- liquidi penetranti: in conformità alla norma UNI EN ISO 23277;
- magnetoscopia: in conformità alla norma UNI EN ISO 17638;
- radiografia: in conformità alle norme UNI EN ISO 17636-1 o equivalenti;
- ultrasuoni: in conformità alla norma UNI EN ISO 16828 o equivalenti;
- controllo distruttivo.

- **Costruzione delle condotte in ghisa sferoidale**

La ghisa sferoidale è un materiale relativamente moderno che si ottiene dalla ghisa grigia ma con proprietà di malleabilità e duttilità più elevate. Come l'acciaio, la ghisa sferoidale é in grado di sopportare elevate trazioni.

I giunti delle tubazioni in ghisa sferoidale saranno costituiti da un bicchiere contenente una guarnizione in gomma nitriloacrilica compressa da una sorta di flangia collegata al bicchiere con bulloni a martello: sia la flangia che i bulloni saranno in ghisa sferoidale.

L'Appaltatore dovrà essere dotato di tutta l'attrezzatura necessaria per il montaggio dei giunti compresi gli attrezzi speciali per il montaggio dei giunti. Il personale che eseguirà il montaggio dei giunti dovrà essere specializzato e di provata perizia.

Il montaggio dei giunti avverrà nello scavo opportunamente preparato come da descrizione ai punti "Movimentazione e Posa delle tubazioni" del presente Capitolato.

Prima di effettuare il collegamento, al fine di evitare che corpi estranei compromettano la tenuta dei giunti, sarà necessario ripulire accuratamente:

- la superficie delle testate dei tubi da collegare

Riproduzione del documento . Protocollo n. 0029366/2022 del 25/07/2022

- la sede delle guarnizioni (anelli)
- le controflange
- gli anelli di gomma.

Il serraggio dei bulloni dovrà essere graduale con azione di serraggio alternata e incrociata al fine di evitare tensioni non equilibrate e curando il corretto posizionamento e l'uniforme compressione delle guarnizioni.

Qualora le condizioni di aggressività del terreno lo richiedano, la Direzione Lavori potrà imporre l'esecuzione di un rivestimento protettivo dei giunti, indicandone il materiale e le modalità di esecuzione.

Con le tubazioni saranno fornite e poste in opera a cura dell'Appaltatore tutti i pezzi speciali di idonea dimensione e/o diametro quali Te, croci, riduzioni, curve, ecc. necessari alla corretta posa del tracciato e comunque secondo le indicazioni progettuali e/o della Direzione Lavori.

- **Costruzione delle condotte in PEAD**

I tubi in polietilene ad alta densità (PEad) sono ricavati attraverso un processo di estrusione di un polimero di sintesi. La tubazione in polietilene da impiegare dovrà presentare ottime caratteristiche meccaniche, secondo le norme di riferimento UNI/TR 11481 e UNI EN 1555, sopportando le pressioni di progetto e resistendo allo schiacciamento.

I tubi del gas in polietilene ad alta densità per condotte convoglianti gas metano in media pressione (4a-5a specie) dovranno essere di tipo 316 serie S5, conformi alle citate norme di riferimento.

I tubi del gas in polietilene ad alta densità per condotte convoglianti gas metano in bassa pressione (6a-7a specie) dovranno essere di tipo 316 serie S8, conformi alle citate norme di riferimento.

Tutte le tubazioni sopra descritte, dovranno inoltre presentare apposito marchio di qualità rilasciato da IIPP; e dovranno essere dotati dei relativi gomiti, giunti di unione per elettrofusione, e pezzi speciali.

I tubi in polietilene devono conformarsi alle norme tecniche riconosciute, alle prescrizioni contenute nella presente specifica ed in particolare devono essere omologati da istituti riconosciuti dal Sincert, quale per esempio l'Istituto Italiano dei Plastici. E' indispensabile garantire la perfetta saldabilità dei tubi conformemente alle linee guida dell'organo competente in Italia (per es. Istituto Italiano della Saldatura).

Le caratteristiche chimico fisiche delle materie prime costituenti dovranno essere conformi ai requisiti delle normative di riferimento. I tubi per il gas potranno essere di colore nero con righe di coestrusione gialle o di colore giallo nelle varianti RAL, così come prescritto dalle norme.

La marcatura dei tubi dovrà essere a intervalli di un metro in modo tale da garantirne permanentemente la leggibilità. Per evitare un imbrattamento interno dei tubi, le testate del tubo dovranno essere sigillate per mezzo di un cappuccio o tappo in plastica.

Dovrà essere garantita la tracciabilità delle tubazioni con l'acquisizione ed il mantenimento di tutti i certificati emessi dal produttore.

I tubi in polietilene saranno impiegati soltanto con idoneo interramento a quota prefissata.

1) *Trasporto*

Nel trasporto dei tubi in PEad i piani di appoggio dovranno essere privi di asperità. I tubi dovranno essere appoggiati evitando eccessive sporgenze al di fuori del piano di carico.

I tubi in rotoli dovranno essere appoggiati preferibilmente in orizzontale.

Le imbragature per il fissaggio del carico potranno essere realizzate con funi o bande di canapa o di nylon o similari, adottando gli opportuni accorgimenti in modo che i tubi non vengano mai direttamente a contatto con esse per non provocare abrasioni o danneggiamenti.

2) *Carico e scarico*

Riproduzione del documento . Protocollo n. 0029366/2022 del 25/07/2022

Se il carico e lo scarico dai mezzi di trasporto e comunque la movimentazione verranno effettuati con gru o col braccio di un escavatore, i tubi dovranno essere sollevati nella zona centrale con un bilancino di ampiezza adeguata.

Se queste operazioni verranno effettuate manualmente, si eviterà in ogni modo di fare strisciare i tubi sulle sponde del mezzo di trasporto o comunque su oggetti duri e aguzzi.

3) *Accatastamento*

Il piano di appoggio dovrà essere livellato ed esente da asperità e soprattutto da pietre appuntite. L'altezza di accatastamento per i tubi in barre o in rotoli non dovrà essere superiore a 2 m qualunque sia il loro diametro.

Qualora i tubi siano accatastati all'aperto per lunghi periodi, dovranno essere protetti dai raggi solari.

Nel caso di tubi di grossi diametri, le loro estremità saranno armate internamente onde evitare eccessive ovalizzazioni.

4) *Raccordi ed accessori*

Per questi pezzi (che vengono forniti in genere in appositi imballaggi), se forniti sfusi, si dovrà avere cura, nel trasporto e nell'immagazzinamento, di non ammucchiarli disordinatamente e si dovrà evitare che possano essere deformati o danneggiati per effetto di urti fra di essi o con altri materiali pesanti.

5) *Profondità di posa*

La profondità di posa misurata dalla generatrice superiore del tubo in PEad dovrà essere almeno 1,00 m ed in ogni caso sarà stabilita dalla Direzione dei Lavori in funzione dei carichi dovuti a circolazione, del pericolo di gelo e del diametro della tubazione.

In corso di lavoro, nel caso che si verifichino condizioni più gravose di quelle previste dalle norme vigenti e sempre che tali condizioni riguardino tronchi di limitata ampiezza per cui sussista la convenienza economica di lasciare invariati gli spessori previsti in sede di progettazione, si dovrà procedere ad opera di protezione della canalizzazione tale da ridurre le sollecitazioni sulle pareti del tubo ai valori stabiliti per la classe di spessore prescelta.

Ad esempio, in caso di smottamento o di frana che allarghi notevolmente la sezione della trincea nella parte destinata a contenere la tubazione, si potranno costruire da una parte e dall'altra della tubazione stessa, fino alla quota della generatrice superiore, muretti di pietrame o di calcestruzzo atti a ridurre opportunamente la larghezza della sezione di scavo.

In caso di attraversamento di terreni melmosi o di strade con traffico capace di indurre sollecitazioni di entità dannose per la tubazione, questa si potrà proteggere con una guaina di caratteristiche idonee da determinare di volta in volta anche in rapporto alla natura del terreno.

In caso di altezza di rinterro minore del valore minimo sopra indicato, occorrerà utilizzare tubi di spessore maggiore o fare assorbire i carichi da manufatti di protezione.

6) *Letto di posa*

Prima della posa in opera del tubo, sarà steso sul fondo dello scavo uno strato di materiale incoerente, quale sabbia o terra sciolta e vagliata, di spessore non inferiore a 15 cm sul quale verrà posato il tubo che verrà poi rinfiancato quanto meno per 15 cm per lato e ricoperto con lo stesso materiale incoerente per uno spessore non inferiore a 20 cm misurato sulla generatrice superiore.

Il riempimento successivo dello scavo potrà essere costituito dal materiale di risulta dello scavo stesso per strati successivi costipati.

7) *Posa della tubazione*

L'assemblaggio della condotta potrà essere effettuato fuori dallo scavo e quindi la posa della condotta avverrà per tratti successivi utilizzando mezzi meccanici o manuali.

Prima di effettuare il collegamento dei diversi elementi della tubazione, tubi e raccordi devono essere controllati per eventuali difetti ed accuratamente puliti alle estremità; i tubi inoltre saranno tagliati perpendicolarmente all'asse.

Riproduzione del documento . Protocollo n. 0029366/2022 del 25/07/2022

I terminali dei tratti già collegati che per un qualunque motivo debbano rimanere temporaneamente isolati, devono essere chiusi ermeticamente onde evitare l'introduzione di materiali estranei.

Gli accessori interposti nella tubazione come giunti, valvole e simili dovranno essere sorretti in modo da non esercitare alcuna sollecitazione sui tubi.

La Direzione dei Lavori potrà ordinare la posa in opera di opportuni **nastri segnaletici** sopra la condotta al fine di facilitarne la esatta ubicazione in caso di eventuale manutenzione.

8) *Giunzioni e saldature*

Le giunzioni delle tubazioni in PEad saranno eseguite, a seconda del tipo, con operazioni di saldatura e/o giunzione meccanica.

Le operazioni di saldatura dovranno essere sempre eseguite:

- da personale qualificato: gli operatori addetti alle attività di saldatura delle tubazioni dovranno essere adeguatamente formati secondo norma UNI 10761 e riconoscibili tramite tesserino personale a norma UNI ISO 12176-3;
- con apparecchiature tali da garantire che gli errori nelle temperature, nelle pressioni, nei tempi, ecc. siano ridotti al minimo;
- in ambiente atmosferico in quiete (assenza di precipitazioni, di vento, di eccessiva polverosità).

Le saldature saranno effettuate secondo norma di rintracciabilità UNI ISO 12176-4, a contatto secondo norma UNI 10520, a compressione, ovvero con giunti elettrosaldanti e l'uso di apposite macchine saldatrici (UNI 10521).

Saranno comunque consentiti raccordi con giunzione mista metallo-polietilene del tipo disciplinato dalla norma UNI 9736. I tratti verticali di tubazione di polietilene che fuoriesca dal terreno dovranno essere preferibilmente alloggiati in apposita traccia muraria chiusa, dopo essere stati inguainati in tubo rigido di PVC. Ove ciò non fosse possibile, tali tratti saranno semplicemente inguainati in tubi di PVC o acciaio ed opportunamente staffati al muro e chiusi all'estremità superiore con apposita guaina autorestringente.

Preparazione ed esecuzione della saldatura

Le testate dei manufatti devono essere preparate per la saldatura testa a testa creando la complanarità delle sezioni di taglio per mezzo di frese che possono essere manuali per i piccoli diametri ed elettriche per i diametri e gli spessori maggiori.

Le testate così predisposte non devono essere toccate da mani o da altri corpi untuosi; nel caso ciò avvenisse dovranno essere accuratamente sgrassate con trielina od altri solventi idonei.

I due pezzi da saldare verranno quindi messi in posizione e bloccati con due ganasce collegate con un sistema che ne permetta l'avvicinamento e che dia una pressione controllata sulla superficie di contatto.

Il termoelemento viene inserito fra le testate che verranno spinte contro la sua superficie.

Il materiale passerà quindi allo stato plastico formando un leggero rigonfiamento.

Al tempo previsto il termoelemento verrà estratto e le due testate spinte l'una contro l'altra ad una pressione idonea fino a che il materiale non ritorni allo stato solido.

La saldatura non deve essere rimossa se non quando la zona saldata si sia raffreddata spontaneamente alla temperatura di circa 60 °C.

Per una perfetta saldatura il PEad richiede:

- temperatura superficiale del termoelemento 200 ± 10 °C;
- tempo di riscaldamento variabile in relazione allo spessore;
- pressione in fase di riscaldamento, riferita alla superficie da saldare, tale da assicurare il continuo contatto delle testate sulla piastra (valore iniziale 0,5 kgf/cmq).

Giunzioni elettrosaldabili

Tali giunzioni si eseguono riscaldando elettricamente il bicchiere in PEad nel quale è incorporata una resistenza elettrica che produce il calore necessario per portare alla fusione il polietilene; sono

Riproduzione del documento . Protocollo n. 0029366/2022 del 25/07/2022

consigliabili quando si devono unire due estremità di tubo che non possono essere rimosse dalla loro posizione (es. riparazioni).

L'attrezzatura consiste principalmente in un trasformatore di corrente che riporta la tensione adatta per ogni diametro di manicotto e ne determina automaticamente i tempi di fusione e sarà impiegata secondo le istruzioni del fornitore.

Per una buona riuscita della saldatura è necessario accertarsi che le superfici interessate alla giunzione (interna del manicotto ed esterna dei tubi) siano assolutamente esenti da impurità di qualsiasi genere ed in particolare modo prive di umidità ed untuosità. A saldatura ultimata, la stessa non sarà forzata in alcun modo se non fino a quando la temperatura superficiale esterna del manicotto sia spontaneamente scesa alla temperatura di circa 60 °C.

Giunzione per flangiatura

Per la flangiatura di spezzoni di tubazione o di pezzi speciali si useranno flange scorrevoli infilate su collari saldabili in PEad.

I collari, data la resistenza che devono esercitare, saranno prefabbricati dal fornitore dei tubi e saranno applicati (dopo l'infilaggio della flangia) mediante saldatura di testa. Le flange saranno quindi collegate con normali bulloni o tiranti di lunghezza appropriata, con l'inserimento di idonee guarnizioni in tutti i casi. Le flange, a seconda dell'uso della condotta, potranno essere di normale acciaio al carbonio protetto con rivestimento di plastica; a collegamento avvenuto, flange e bulloni verranno convenientemente protetti contro la corrosione.

9) *Rinterro*

Tenuto conto che il tubo, dilatandosi in funzione della temperatura del terreno, assume delle tensioni se bloccato alle estremità prima del riempimento, si dovrà procedere come segue:

- il riempimento (almeno per i primi 50 cm sopra il tubo) dovrà essere eseguito su tutta la condotta, nelle medesime condizioni di temperatura esterna; esso sarà di norma eseguito nelle ore meno calde della giornata;
- si procederà, sempre a zone di 20-30 m avanzando in una sola direzione e possibilmente in salita: si lavorerà su tre tratte consecutive e si eseguirà contemporaneamente il ricoprimento fino a quota 50 cm sul tubo in una zona, il ricoprimento fino a 15 ÷ 20 cm sul tubo nella zona adiacente e la posa della sabbia intorno al tubo nella tratta più avanzata;
- si potrà procedere a lavoro finito su tratte più lunghe solo in condizioni di temperatura più o meno costante.

Per consentire che il tubo si assesti assumendo la temperatura del terreno, una delle estremità della tratta di condotta dovrà essere mantenuta libera di muoversi e l'attacco ai pezzi speciali all'altra estremità della condotta dovrà essere eseguito dopo che il ricoprimento è stato portato a 5 ÷ 6 m dal pezzo stesso da collegare.

5.24.4)
Diramazioni utenze

Gli impianti di derivazione d'utenza saranno realizzati con materiali aventi le caratteristiche definite dalla norma UNI 9034. Nel caso di interventi di ristrutturazione o modifica di impianti esistenti si baderà alle indicazioni relative alla progettazione, costruzione e collaudo definite dalla norma UNI 9860.

Il **punto di consegna** d'impianto è il confine tra l'impianto di distribuzione, in possesso, gestito e sotto responsabilità del distributore, e l'impianto di utilizzo, in possesso e sotto responsabilità dell'utente finale.

La collocazione del punto di consegna, progettualmente previsto ovvero secondo le indicazioni della Direzione Lavori, potrà essere:

- in corrispondenza del campo contatori nelle adiacenze dell'utenza da servire;
- in uno specifico alloggiamento fabbricato fuori terra.

Riproduzione del documento . Protocollo n. 0029366/2022 del 25/07/2022

Se necessario o progettualmente previsto, per ciascun punto di consegna saranno installati idonei **giunti dielettrici isolanti** (Dispositivi che interrompono la continuità elettrica dell'impianto, mantenendone quella meccanica e funzionale).

Il giunto dielettrico sarà inserito nella tubazione normalmente mediante saldatura e/o filettatura ed avrà il medesimo diametro della tubazione. Durante il montaggio del giunto dovranno essere accuratamente evitate sollecitazioni termiche o meccaniche che possano danneggiare il materiale isolante, compromettendone l'efficacia funzionale. I giunti isolanti previsti dovranno essere conformi alla norma UNI 10284 per diametri fino al DN 80 ed alla norma UNI 10285 per i diametri maggiori.

La realizzazione del punto di consegna sarà quindi fornita e posta in opera completa di raccordi, curve e giunti di transizione necessari per una compiuta ed efficace funzionalità impiantistica del tratto finale successivo.

Dal percorso di distribuzione principale saranno previste opportune diramazioni impiantistiche d'utenza allo scopo di assicurare la consegna del gas combustibile al punto di utilizzo finale.

Opportunamente dimensionate, le diramazioni saranno in genere ortogonali alla rete e composte da un tratto interrato e talvolta da un tratto aereo. Il tratto interrato sarà giuntato alle dorsali di rete e denominato "presa", mentre quello aereo può comprendere colonne montanti ovvero tratte aeree d'utenza.

La parte aerea degli allacciamenti di utenza o colonna montante, sarà costruita in tubo d'acciaio zincato con giunzione filettata e raccordi in ghisa sferoidale zincati, nel rispetto delle norme di buona tecnica.

Le filettature delle giunzioni dovranno risultare adeguatamente guarnite con specifici materiali isolanti. Sono espressamente vietati l'uso di canapa e pasta speciale a base di siliconi. E' vietato l'uso di biacca, minio o vernici. Il tracciato della colonna montante dovrà risultare il più possibile rettilineo, in perfetta verticale nei tratti salienti, ed in piano o con leggera contropendenza nei tratti in orizzontale. Le tubazioni in acciaio zincato dovranno essere fissate alle pareti del fabbricato con apposite staffe posizionate lungo il suo percorso secondo quanto previsto dalle norme UNI, e non meno di una ogni 1,5 m di colonna montante verticale, ed una ogni 2 m di colonna montante orizzontale.

Il percorso del tubo dovrà svilupparsi sulle pareti esterne del fabbricato, limitando i percorsi all'interno solo agli eventuali innesti. Lo studio del tracciato dovrà prevedere il percorso più breve, scegliendo l'andamento a ridosso di lesene, spigoli, marcapiani od altro, favorendo le soluzioni che meno deturpino le facciate.

Non saranno in ogni caso eseguiti percorsi ed attraversamenti di: cavedi chiusi, ripostigli non aerati, canne fumarie, vani ascensori, scantinati, locali seminterrati se non ampiamente aerati, garages, laboratori ove si fa corrente uso di fiamme libere, sottopavimenti, intercapedini, ecc.

In tutte le situazioni, la colonna montante dovrà essere realizzata in modo da non creare situazioni di instabilità e/o potenziale pericolo per i mezzi circolanti, persone e cose.

Il tubo d'innesto sarà posato con le stesse modalità prima descritte per le colonne montanti.

L'innesto termina di norma al supporto o mensola contatore da collocare ancorata al muro.

La mensola dovrà di norma risultare ad un'altezza dal piano di calpestio non inferiore a m. 1,00 e non superiore a m 1,50. Sulla mensola é posto il rubinetto per contatore, il codulo ed idonea dima di chiusura.

I materiali ed i diametri da utilizzare saranno i seguenti:

I punti di ingresso all'utenza saranno costituiti da:

- una valvola a sfera filettata con mensola per contatore gas (completo di staffa per ancoraggio a tasselli);
- contatore gas;
- armadietto per contatore gas in acciaio inox/zincato

Riproduzione del documento . Protocollo n. 0029366/2022 del 25/07/2022

I **contatori** di gas combustibili, strumenti di misurazione dei volumi di gas, saranno muniti di totalizzatore numerico. Possono suddividersi in quattro famiglie di misuratori e risultano regolamentati da specifiche norme tecniche di armonizzazione europea, le quali definiscono i requisiti ed i metodi di prova per la costruzione, le prestazioni richieste e gli aspetti relativi alla sicurezza.

In funzione della portata nominale si suddividono nelle seguenti classi:

Classe	**Portata min** (m^3/h)	**Portata nom.** (m^3/h)	**Portata max** (m^3/h)
G1,6	0,016	1,6	2,5
G2,5	0,025	2,5	4
G4	0,04	4	6
G6	0,06	6	10
G10	0,1	10	16
G16	0,16	16	25
G25	0,25	25	40
G40	0,4	40	65
G65	0,65	65	100
G100	1	100	160
G160	1,6	160	250
G250	2,5	250	400
G400	4	400	650
G650	6,5	650	1000
G1000	10	1000	1600
G1600	16	1600	2500
G2500	25	2500	4000
G4000	40	4000	6500
G6500	65	6500	10000

I contatori previsti saranno del/i tipo/i seguente/i:
- misuratori di gas a membrana (UNI EN 1359)
- contatori di gas domestici ad ultrasuoni (UNI EN 14236)
- misuratori di gas a rotoidi (UNI EN 12480)
- misuratori di gas a turbina (UNI EN 12261)

I contatori previsti dovranno/non dovranno essere predisposti con sistema di telelettura secondo la norma UNI/TS 11291 e le indicazioni dell'Allegato A alla Deliberazione dell'Autorità per l'energia elettrica e il gas (AEEG) del 27 dicembre 2013, 631/2013/R/gas.

5.24.5)
Pozzetti per apparecchiature

I pozzetti di calcestruzzo, per l'alloggio delle apparecchiature in genere saranno costruiti in numero e posizione, che risulteranno dai profili altimetrici delle condotte, anche su condotte esistenti, nei punti indicati dal progetto ovvero dalla Direzione Lavori: essi avranno in pianta le dimensioni interne e le altezze libere utili corrispondenti ai tipi indicati nell'elenco prezzi di contratto

Riproduzione del documento .
Protocollo n. 0029366/2022 del 25/07/2022

e nei disegni, inclusi la platea di fondazione, le pareti e la soletta di copertura; il calcestruzzo della platea e delle pareti avrà resistenza caratteristica Rck = 25 N/mm^2, quello della soletta di copertura Rck = 30 N/mm^2. La soletta sarà armata con ferro tondo omogeneo del diametro 10-12 mm ad armatura incrociata calcolata a piastra, in appoggio perimetrale, con il sovraccarico determinato dal passaggio di un rullo compressore di 18 tonnellate, considerando, fra quelli possibili, il caso più sfavorevole. In particolare, nella sagomatura dei ferri e nella loro distribuzione, dovrà essere tenuto conto del vano necessario all'accesso del pozzetto, che sarà costituito da un passo d'uomo a chiave, con piastrone e cornice in ghisa. Detto passo d'uomo, con coperchio a filo del piano stradale, dovrà avere la sezione interna utile di passaggio minima conforme ai disegni di progetto e dovrà consentire in ogni caso le azioni di manovra previste dal contenuto del pozzetto e dovrà resistere ai sovraccarichi citati. La soletta di copertura dovrà avere il ricoprimento di almeno 20 cm di pietrisco ed il piano di fondazione dovrà scendere fino alla quota necessaria ad ottenere l'altezza utile indicata.

I pezzi speciali e le apparecchiature dovranno essere sostenute da muretti anche in cotto, poggiati sulla platea opportunamente ancorati anche lateralmente contro le spinte orizzontali.

In particolare dovrà porsi cura che nell'interno dei pozzetti i giunti di collegamento siano liberi e staccati dalle murature in modo da consentire facile accesso o smontaggio. Le apparecchiature ed i pezzi speciali alloggiati nei pozzetti dovranno essere collegati tra loro da giunti che ne consentano un rapido smontaggio. I fori di passaggio delle tubazioni attraverso le pareti, saranno stuccati ad assestamento avvenuto con cemento plastico a perfetta tenuta o sigillati con speciale giunto waterstop. Le pareti, la platea e la soletta dovranno essere impermeabilizzate tramite la stesura di resine epossidiche o appositi prodotti epossi-cementizi. I pozzetti dovranno risultare ispezionabili e liberi da acqua di qualsiasi provenienza.

L'accesso dall'alto sarà permesso da scaletta alla marinara, in ferro zincato tondo del D.N. 20 mm ancorata alla muratura, estesa fra il fondo del pozzetto e la soletta di copertura. Ogni parte metallica scoperta situata entro il pozzetto sarà zincata a caldo. I pozzetti potranno essere ordinati dalla Direzione Lavori con la platea con funzione drenante senza che ciò comporti variazione di prezzo.

5.24.6)
Riduttori

L'impianto di riduzione e regolazione costituisce l'organo più importante che ha lo scopo di dissipare l'energia potenziale di pressione che il gas ha a monte e per fornirne un'altra del livello richiesto per la rete alimentata a valle.

L'apparecchiatura di riduzione dovrà garantire entro limiti ristretti, la pressione in uscita, mentre dovrà consentire di variare con margini più ampi, la portata.

I riduttori, progettualmente indicati, potranno essere del tipo "a pilota" o "a molla".

Nel primo caso, l'unità **pilota** del riduttore svolgerà il compito di inviare al riduttore la pressione di motorizzazione, per posizionare l'otturatore in maniera da mantenere al valore prefissato la pressione regolata, indipendentemente dal suo variare a monte o della richiesta a valle, fino al limite della potenzialità del riduttore stesso. Al variare della pressione di valle infatti, il pilota interverrà automaticamente a modificare la pressione di motorizzazione e di conseguenza l'otturatore si muoverà aumentando o riducendo la sezione di passaggio del gas a seconda della necessità dell'impianto da alimentare. Tale sistema potrà essere previsto in presenza di reti di distribuzione che alimentano numerose utenze che richiedono costanza di pressione e che non hanno repentine variazioni di consumo.

I regolatori con comando **"a molla"**, costruttivamente più semplice, agirà invece direttamente su una molla tarata su una faccia di una membrana, mentre sull'altra faccia sarà presente la pressione regolata a valle tramite una presa diretta di impulso. Tale sistema potrà essere previsto in presenza di repentine variazioni di portata, specie nel campo industriale. Potranno essere previsti dei riduttori di soccorso (cd. monitor) installati come dispositivi di sicurezza montati in serie a monte del riduttore di servizio, e tarato ad una pressione leggermente superiore rispetto a quella di quest'ultimo.

Riproduzione del documento . Protocollo n. 0029366/2022 del 25/07/2022

Gli impianti di riduzione o cabine REMI costituiscono i punti di riconsegna della rete gas di trasporto nazionale e regionale, a cui si collegano le reti di distribuzione locale. Gli impianti potranno distinguersi nelle seguenti tre famiglie:

- ***cabine di 1° salto**:* di norma collegano la rete metanodotti a dimensione nazionale con le reti di trasporto e distribuzione locali. Le caratteristiche tecniche più importanti di questa tipologia saranno 1) il condizionamento con **preriscaldatori** (scambiatori di calore) alimentati ad acqua calda, viste le notevoli portate orarie e gli elevati salti di pressione previsti che danno origine a diminuzioni di temperatura proporzionali, 2) l'impianto di odorizzazione e 3) l'organo di misura realizzato da un'apposita sezione dell'impianto, costituita da tubi, valvole e by-pass, nella quale saranno montati gli organi di misura, venturimetrici per grandi portate e volumetrici per piccole portate, nel rispetto della normativa vigente.

- ***cabine di 2° salto**:* di norma appartengono alla classe che alimenta reti, più o meno estese, a Bassa Pressione a servizio diretto dell'utenza. Caratterizzate da un sistema di riduzione per linea e corredato da specifici accessori, tali cabine prevedono un salto di pressione generalmente limitato da circa 5 bar ad un massimo di 12 bar. La cabina sarà costituita da almeno i seguenti elementi:

- linea di esercizio completa di due riduttori in serie, uno di servizio ed uno di riserva (monitor), un filtro, un organo di blocco ed accessori d'uso;
- linea di riserva della stessa potenzialità e costituzione di quella di esercizio;
- valvola di sfioro comune ad entrambi le linee;
- armadio per gruppi di riduzione completo di ante e serratura, in acciaio inox/alluminio/acciaio zincato/verniciato

- ***riduttori di utenza civile**:* di norma a servizio di fabbricati mono e plurifamiliari avranno portate ridotte e salto di pressione entro i 5 bar. Possono essere installati in appositi alloggiamenti costituiti da manufatti posti fuori terra, interrati o seminterrati, ovvero essere previsti all'aperto quando faranno parte di complessi installati in zone recintate. Talvolta, se progettualmente previsto, potranno essere coincidenti col punto di consegna all'utenza.

I riduttori di utenza saranno quindi dotati di:

- due organi di blocco per massima e minima pressione;
- valvola di sfioro

5.24.7)
Collaudo delle condotte

Dopo la posa in opera delle condotte, si dovrà procedere alla prova combinata di resistenza e di tenuta a pressione secondo le modalità ammesse dalla norma UNI EN 1594 e dalle norme UNI EN 12007-1 ed UNI EN12007-3.

Tutte le apparecchiature di controllo necessarie per le prove (manometri, termometri, manotermografi, barometri ecc.) i compressori d'aria, le pompe di riempimento e di pressurizzazione, l'acqua necessaria e quanto altro occorrente per l'esecuzione delle prove stesse dovranno essere forniti dall'Appaltatore.

Qualora, a seguito delle prove di tenuta, si dovesse constatare l'esistenza di perdite, l'Appaltatore dovrà curare la loro ricerca, individuazione ed eliminazione, mediante opportuni sezionamenti della tubazione, da effettuarsi in accordo con la Direzione Lavori.

Le spese affrontate per tale ricerca e la ripetizione delle prove di tenuta, saranno sostenute totalmente dall'Appaltatore, qualora le perdite riscontrate siano imputabili a Sua colpa o negligenza durante l'esecuzione del lavoro.

Le prove di tenuta verranno eseguite a cura dell'Appaltatore su reti ed impianti di derivazione in corso di costruzione.

La prova di tenuta sarà eseguita nel modo più razionale in relazione alle specifica situazione costruttiva, evitando di sollecitare elementi diversi dalla tubazione da collaudare.

La condotta ed il circuito principale del gas negli impianti di linea, impianti di riduzione e centrali di compressione devono essere collaudati ad una pressione pari ad almeno:
- 1,30 MOP per le condotte di 1a specie;

Riproduzione del documento . Protocollo n. 0029366/2022 del 25/07/2022

- 1,50 MOP per le condotte di 2a e 3a specie. *(vedi tabella seguente)*

Durante il collaudo, la pressione nella sezione più sollecitata del tronco non deve dar luogo ad una tensione superiore al carico unitario di snervamento minimo garantito per il tipo di materiale impiegato. Durante il collaudo, la pressione non deve superare di norma la pressione di prova idraulica in stabilimento dei componenti e le pressioni di collaudo ammesse per i componenti.

Il collaudo della condotta può essere eseguito per tronchi.

Il collaudo delle condotte è considerato favorevole se, dopo almeno 24 *(consultare la tabella seguente)* ore, la pressione si è mantenuta costante a meno delle variazioni dovute all'influenza della temperatura ovvero se, in relazione alle variazioni di temperatura e pressione, il volume della sostanza è rimasto costante nei limiti della precisione degli strumenti di misura utilizzati.

Nel caso di tronchi costituiti da condotte fuori terra di breve lunghezza, da punti di linea o da impianti di riduzione e simili, il collaudo è considerato favorevole se, dopo almeno 4 ore, la pressione si è mantenuta costante a meno delle variazioni dovute all'influenza della temperatura; in questi casi il collaudo può essere eseguito fuori opera.

Per le condotte delle centrali di compressione la durata minima del collaudo idraulico è di 24 ore.

Dal collaudo su indicato possono essere esclusi i riduttori di pressione, i contatori, i filtri e gli altri componenti per i quali è previsto il collaudo in fabbrica.

E' consentito l'inserimento in linea di spezzoni di tubo, raccordi e pezzi speciali senza l'esecuzione del suddetto collaudo purché gli stessi siano collaudati in stabilimento ad una pressione non inferiore a quella di collaudo prevista per la condotta.

Sono escluse dall'obbligo del collaudo idraulico quelle parti per le quali il collaudo prima dell'inserimento in linea non sia tecnicamente fattibile (ad esempio pezzi speciali per l'esecuzione di una derivazione da una condotta in esercizio).

Tutte le saldature di collegamento dei tronchi di collaudo o di inserimento nella condotta di pezzi speciali o spezzoni di tubo che non sono state collaudate, dovranno essere controllate con metodo non distruttivo in conformità alle norme di riferimento indicate dalla norma UNI EN 1594 e dalla norma UNI EN 12007-3.

Su dette saldature inoltre dovranno essere eseguiti controlli alla ricerca di eventuali perdite che potranno essere effettuati durante o dopo la messa in esercizio della condotta.

Per le condotte a mare, il collaudo idraulico può non essere necessario per le loro caratteristiche di opere monolitiche realizzate solamente attraverso la saldatura di tubi, senza valvole né collegamenti. Il controllo di qualità in tutte le fasi dell'opera, l'ispezione interna con idonei apparati e la prova di tenuta con gas inerte o gas naturale possono essere operazioni sostitutive del tradizionale collaudo idraulico.

I collaudi dovranno essere effettuati secondo le condizioni riportate nella seguente tabella:

Campo di applicazione	**Specie**	**Tipo di prova**	**Pressione collaudo**	**Durata**	**Norme riferimento prove**
MOP < = 0,5 bar	7ª e 6ª	pneumatica-idrostatica	1 bar	24 h (*)	UNI 9165 D.M. 16/04/08
0,5 bar < MOP < = 1,5 bar	5ª	pneumatica-idrostatica	1,5 MOP	24 h (*)	UNI 9165 D.M. 16/04/08
1,5 bar < MOP < = 5 bar	4ª	pneumatica-idrostatica	1,5 MOP	24 h (*)	UNI 9165 D.M. 16/04/08 D.M. 17/04/08

Riproduzione del documento . Protocollo n. 0029366/2022 del 25/07/2022

5 bar < MOP < = 24 bar	3ª e 2ª	Idrostatica (***)	1,5 MOP	48 h (*) (**)	UNI EN 12007-1/3 UNI EN 1594 UNI EN 12327 D.M. 16/04/08 D.M. 17/04/08
MOP > 24 bar	1ª	Idrostatica	1,3 MOP	48 h (*) (**)	UNI EN 1594 UNI EN 12327 D.M. 17/04/08

(*) 4 ore nel caso di condotte aeree di breve lunghezza;
(**) 24 ore nel caso di condotte di centrali di decompressione;
(***) nei casi di riconosciuta difficoltà di esecuzione della prova idrostatica è ammessa la prova pneumatica per tratti di condotta o di impianto di volume limitato.

Terminate le prove, la pressione dovrà essere scaricata. Su un apposito diagramma recante le pressioni di prova, dovrà risultare il tratto discendente e dovrà essere segnata la data e l'ora della fine della prova. In calce a tale diagramma dovrà risultare il tipo di apparecchio utilizzato, con l'indicazione della matricola e delle caratteristiche di quest'ultimo.

Nel caso di prove per tronchi, la pressione sarà ridotta a valori compatibili con l'esigenza di mantenere pressurizzati i tronchi stessi.

Nel caso in cui sia stata eseguita la prova idraulica, l'acqua dovrà essere completamente eliminata, tenendo conto delle disposizioni di Legge sulle modalità di smaltimento di quanto ritenuto inquinante (D.Lgs. n. 152 del 03 aprile 2006).

La condotta dovrà essere interamente ripulita facendo passare almeno una volta un pig idoneo in senso inverso a quello percorso dal pig nella fase di riempimento ed in ogni caso fino a raggiungere il completo svuotamento.

Per le prove con esito positivo, si dovrà redigere il verbale della prova di tenuta, che dovrà contenere tutte le indicazioni necessarie per individuare il tronco di condotta o l'impianto di derivazione (località, diametro, lunghezza, eventuali riferimenti topografici, ecc.) e i dati relativi alla prova (data e ora di inizio e fine, pressione iniziale e finale, dati relativi alle apparecchiature utilizzate e alla documentazione allegata, esito della prova, ecc.).

Il verbale dovrà essere firmato dalla Direzione Lavori e dall'Appaltatore che hanno assistito alla prova.

Riproduzione del documento .
Protocollo n. 0029366/2022 del 25/07/2022

Prova di isolamento elettrico

Nella costruzione della rete e degli allacciamenti interrati di acciaio l'Appaltatore dovrà curare l'isolamento elettrico delle tubazioni posate, e del tratto di impianto intercorrente tra la presa ed il giunto dielettrico compreso.

In particolare dovrà eseguire in corso d'opera:

a) il corretto rivestimento di giunzioni saldate, raccorderia, degli accessori e dell'organo di presa;

b) l'inserimento di materiale isolante negli eventuali incroci e vicini parallelismi, con altre strutture metalliche del sottosuolo;

c) la verifica della continuità ed omogeneità del rivestimento isolante, tale da garantire una protezione equivalente a quella garantita da un valore di almeno 0,85 Volt negativi con l'utilizzo di elettrodo al solfato di rame (Cu-$CuSO_4$).

L'accettazione delle opere sarà subordinata all'esito favorevole delle prove di isolamento verso terra eseguite per tronchi dell'intera rete posata, nel corso delle quali si verificherà che durante le operazioni di posa non siano state compromesse le caratteristiche dielettriche dei giunti isolanti.

A prova ultimata, dovrà essere redatto il Verbale di prova di isolamento che dovrà essere firmato dalla Direzione Lavori e dall'Appaltatore che hanno assistito alla prova.

Salvo diversi accordi contrattuali, valori minimi delle resistenze specifiche di isolamento dei vari tronchi di rete su cui vengono eseguite le prove di isolamento saranno i seguenti:

- 300.000 Ohm x mq (tubazioni in Media e Bassa Pressione senza impianti di derivazione)

- 150.000 Ohm x mq (tubazioni in Media e Bassa Pressione con impianti di derivazione)

In caso di esito negativo, le spese e gli oneri relativi agli interventi di scavo per individuare ed eliminare le interferenze elettriche saranno a totale carico dell'Appaltatore, come altresì la riparazione del rivestimento danneggiato delle tubazioni, il successivo rinterro dello scavo e l'eventuale ripristino delle pavimentazioni.

Art. 5.25
INTERFERENZE

Nel progetto esecutivo sono state considerate le interferenze con i sottoservizi e altre utenze incontrate dalla sezione di monte allo sbocco dei rivi da adeguare.

Qualora intervengano altre utenze non segnalate durante i lavori l'impresa avrà l'obbligo di valutare gli interventi necessari senza che questo possa determinare la richiesta di ulteriori oneri per l'impresa.

A richiesta della DL, l'impresa dovrà redigere, per mezzo di propri tecnici di fiducia, adeguati piani di monitoraggio, stati di consistenza dei fabbricati limitrofi agli interventi.

Riproduzione del documento .
Protocollo n. 0029366/2022 del 25/07/2022

CAPITOLO 6

PROVE SUI MATERIALI

Art. 6.1
LEGANTI IDRAULICI PER OPERE STRUTTURALI

Nelle opere strutturali devono impiegarsi esclusivamente i leganti idraulici previsti dalle disposizioni vigenti in materia, dotati di certificato di conformità (rilasciato da un organismo europeo notificato) ad una norma armonizzata della serie UNI EN 197 ovvero ad uno specifico benestare tecnico europeo (ETA), perché idonei all'impiego previsto, nonché, per quanto non in contrasto, conformi alle prescrizioni di cui alla legge 26 maggio 1965, n. 595.

Marchio di conformità

L'attestato di conformità autorizza il produttore ad apporre il marchio di conformità sull'imballaggio e sulla documentazione di accompagnamento relativa al cemento certificato. Il marchio di conformità è costituito dal simbolo dell'organismo abilitato seguito da:

- nome del produttore e della fabbrica ed eventualmente del loro marchio o dei marchi di identificazione;
- ultime due cifre dell'anno nel quale è stato apposto il marchio di conformità;
- numero dell'attestato di conformità;
- descrizione del cemento;
- estremi del decreto.

Ogni altra dicitura deve essere stata preventivamente sottoposta all'approvazione dell'organismo abilitato.

Tabella 45.1 - Requisiti meccanici e fisici dei cementi (D.M. 12 luglio 1999, n. 314)

Classe	Resistenza alla compressione [N/mm^2]			Tempo inizio presa [min]	Espansione [mm]
	Resistenza iniziale		Resistenza normalizzata [mm] 28 giorni		
	2 giorni	7 giorni			

32,5	-	> 16	≥ 32,5	≤ 52,5	≥ 60	≤ 10
32,5 R	> 10	-				
42,5	> 10	-	≥ 42,5	≤ 62,5		
42,5 R	> 20	-				
52,5	> 20	-	≥ 52,5	-	≥ 45	
52,5 R	> 30					

Tabella 45.2 - Requisiti chimici dei cementi (D.M. 12 luglio 1999, n. 314)

Proprietà	Prova secondo	Tipo di cemento	Classe di resistenza	Requisiti
Perdita al fuoco	EN 196-2	CEM I - CEM III	Tutte le classi	≤ 5,0 %
Residuo insolubile	EN 196-2	CEM I - CEM III	Tutte le classi	≤ 5,0 %
Solfati come (SO_3)	EN 196-2	CEM I CEM II CEM IV CEM V	32,5 32,5 R 42,5	≤ 3,5 %
			42,5 R 52,5 52,5 R	≤ 4,0 %
		CEM III	Tutte le classi	
Cloruri	EN 196-21	Tutti i tipi	Tutte le classi	≤ 0,10 %
Pozzolanicità	EN 196-5	CEM IV	Tutte le classi	Esito positivo della prova

Tabella 45.3 - Valori limite dei cementi (D.M. 12 luglio 1999, n. 314)

Proprietà		Valori limite					
		Classe di resistenza					
		32,5	32,5 R	42,5	42,5 R	52,5	42,5 R
Limite inferiore di resistenza [N/mm^2]	2 giorni	-	8,0	8,0	18,0	18,0	28,0
	7 giorni	14,0	-	-	-	-	-
	28 giorni	30,0	30,0	40,0	40,0	50,0	50,0
Tempo di inizio presa - Limite inferiore [min]		45			40		
Stabilità [mm] - Limite superiore		11					
Contenuto di SO_3 (%) Limite superiore	Tipo I Tipo II Tipo IV Tipo V	4,0			4,5		
	Tipo III/A Tipo III/B	4,5					
	Tipo III/C	5,0					
Contenuto di cloruri (%) - Limite superiore		0,11					
Pozzolanicità		Positiva a 15 giorni					

Metodi di prova

Ai fini dell'accettazione dei cementi la Direzione dei Lavori potrà disporre le seguenti prove:

UNI EN 196-1 - *Metodi di prova dei cementi. Parte 1: Determinazione delle resistenze meccaniche;*

UNI EN 196-2 - *Metodi di prova dei cementi. Parte 2: Analisi chimica dei cementi;*

UNI EN 196-3 - *Metodi di prova dei cementi. Parte 3: Determinazione del tempo di presa e della stabilità;*

UNI CEN/TR 196-4 - *Metodi di prova dei cementi. Parte 4: Determinazione quantitativa dei costituenti;*

UNI EN 196-5 - *Metodi di prova dei cementi. Parte 5: Prova di pozzolanicità dei cementi pozzolanici;*

UNI EN 196-6 - *Metodi di prova dei cementi. Parte 6: Determinazione della finezza;*

Riproduzione del documento . Protocollo n. 0029366/2022 del 25/07/2022

UNI EN 196-7 - *Metodi di prova dei cementi. Parte 7: Metodi di prelievo e di campionatura del cemento;*

UNI EN 196-8 - *Metodi di prova dei cementi. Parte 8: Calore d'idratazione. Metodo per soluzione;*

UNI EN 196-9 - *Metodi di prova dei cementi. Parte 9: Calore d'idratazione. Metodo semiadiabatico;*

UNI EN 196-10 - *Metodi di prova dei cementi. Parte 10: Determinazione del contenuto di cromo (VI) idrosolubile nel cemento;*

UNI EN 196-21 - *Metodi di prova dei cementi. Determinazione del contenuto di cloruri, anidride carbonica e alcali nel cemento;*

UNI EN 197-1 - *Cemento. Parte 1: Composizione, specificazioni e criteri di conformità per cementi comuni;*

UNI EN 197-2 - *Cemento. Parte2: Valutazione e verifica della costanza della prestazione;*

UNI 10397 - *Cementi. Determinazione della calce solubilizzata nei cementi per dilavamento con acqua distillata*;

UNI EN 413-1 - *Cemento da muratura. Parte 1: Composizione, specificazioni e criteri di conformità;*

UNI EN 413-2 - *Cemento da muratura. Parte 2: Metodi di prova.*

UNI 9606 - *Cementi resistenti al dilavamento della calce. Classificazione e composizione.*

6.1.1)
Prove fisiche - Prova di indeformabilità

Riproduzione del documento . Protocollo n. 0029366/2022 del 25/07/2022

Definizione

La prova ha lo scopo di determinare se il cemento può dare luogo a fenomeni espansivi, dovuti alla presenza di ossido di calcio libero e/o ossido di magnesio cristallino; per la prova si usano le cosiddette "pinze di Le Chatelier".

La norma di riferimento da seguire per la prova di indeformabilità é la UNI EN 196-3.

Per i cementi d'alto forno, contenenti più del 7% di ossido di magnesio, l'espansione deve essere misurata in autoclave con vapore alla temperatura di 215 °C e su provini prismatici di 25 x 25 x 250 mm stagionati per un giorno a 20 °C ed umidità relativa non inferiore al 90%.

Modalità esecutive

Prima della esecuzione della prova, si preparerà la pasta cementizia con consistenza normale, componendo almeno tre provini.

La pinza di Le Chatelier usata per la prova sarà composta da un recipiente cilindrico in lamiera di ottone (di 30 mm di diametro e 30 mm di altezza) aperto lungo una generatrice, al quale saranno saldati due aghi o punte, inizialmente a contatto.

Riempiti i recipienti cilindrici con la pasta di cemento da testare si presterà attenzione alle punte in modo che non vengano divaricate all'inizio della prova e si lascerà a stagionare tutto per 24 h, a una temperatura di 20° C e una umidità relativa non inferiore al 75 %.

In seguito la pinza verrà messa in una vasca d'acqua in ebollizione (ovvero a 100 °C) per la durata di 3 ore, in modo da velocizzare alcune reazioni.

Infine si attenderà il raffreddamento della pinza e si misurerà il distacco delle punte.

6.1.2)
Prove fisiche - Determinazione del tempo di presa

Definizione

Lo scopo della prova è quello di determinare il tempo di presa dei cementi e delle malte osservando la penetrazione di un ago nella pasta cementizia normale fino a quando non raggiunge un valore specifico.

La norma di riferimento da seguire per la prova di determinazione dei tempi di inizio e fine presa é la UNI EN 196-3.

Modalità Esecutive
Prima della esecuzione della prova, si preparerà la pasta cementizia con consistenza normale, componendo anche più di un provino. In particolare si peserà con la precisione di 1 g, 500 g di cemento e 125 g di acqua distillata.

Determinazione del tempo di inizio presa.
L'apparecchio da utilizzare, denominato Ago di Vicat, dovrà rispondere ai requisiti dettati dalla norma di riferimento.
Si presterà attenzione al corretto utilizzo dell'apparecchio di Vicat; in particolare, verificata che la temperatura del luogo di prova sia di 20°C ± 1 e che l'umidità relativa sia non inferiore al 90%, si avrà cura di controllare la verticalità dell'ago di prova e che la massa delle parti mobili sia complessivamente di 300 g ± 1.
Trattandosi di un apparecchio automatico, si posizionerà il diagramma per registrare la profondità di penetrazione e selezionare i tempi e i relativi punti di acquisizione.
Si posizionerà lo stampo con la base sotto l'ago e si abbasserà lentamente l'ago fino al contatto con l'impasto. Si libereranno le parti mobili in modo da permettere alla sonda di penetrare al centro dell'impasto. L'apparecchio quindi registrerà la penetrazione della sonda e il tempo zero.
Le letture saranno eseguite ogni 10 minuti e in posizioni prestabilite. Si avrà cura di ripulire l'ago immediatamente dopo ogni registrazione.
Si considererà tempo di inizio presa del cemento, con precisione di 5 minuti, il tempo trascorso tra l'istante zero e quello che si avrà quando la distanza tra ago e piastra è di 4 mm ± 1.

Determinazione del tempo di fine presa.
Terminata la determinazione dell'inizio presa, si capovolgerà lo stampo sulla piastra di base e si ripeteranno le operazioni come descritto precedentemente. Cambieranno però gli intervalli di registrazione, a 30 minuti.
Si considererà tempo di fine presa del cemento, con precisione di 15 minuti, il tempo trascorso tra l'istante zero e quello che si avrà quando l'ago per la prima volta non penetra più di 0,5 mm nel provino.

Riproduzione del documento .
Protocollo n. 0029366/2022 del 25/07/2022

6.1.3)
Prove fisiche - Determinazione della finezza di macinazione

Definizione
Lo scopo della prova è quello di rilevare, mediante setacciatura o mediante permeabilità all'aria, la finezza del cemento. Queste metodiche sono applicabili a tutti i cementi descritti nella UNI EN 197-1.

La norma di riferimento da seguire per la prova di determinazione della finezza di macinazione é la UNI EN 196-6.

Modalità Esecutive
L'apparecchiatura necessaria all'esecuzione della prova potrà comprendere i seguenti elementi:
- Staccio di prova di diametro nominale da 150 a 200 mm e profondità da 40 a 100 mm provvisto di una tela con luce di maglia di 90 µm;
- Vassoio (sotto lo staccio);
- Coperchio;
- Bilancia;
- Cellula di permeabilità;
- Disco perforato;
- Pistone tuffante;

- Manometro;
- Liquido manometrico;
- Cronometro;
- Picnometro;
- Bilancia/e (in grado di pesare 3g con un approssimazione di 1mg (per il cemento) e 50 - 100 g con approssimazione di 10 mg (per il mercurio);
- Cemento di riferimento (avente superficie specifica So in cm^2/g nota).

L'ambiente in cui si eseguirà la prova di permeabilità dovrà essere mantenuto a una temperatura di 20 ± 2°C ed umidità relativa ≥ 65%.

Esecuzione della prova - Metodo di stacciatura - Determinazione del residuo di cemento

- Si agiterà il campione di cemento da sottoporre a prova per 2 minuti in un recipiente tappato;
- Dopo 2 minuti di attesa si agiterà lentamente la polvere ottenuta utilizzando una bacchetta pulita;
- Si inserirà il vassoio sotto lo staccio;
- Si peseranno 10g di cemento (precisione di 0,01g) e si verseranno nello staccio facendo attenzione ad evitare perdite e disperdere gli eventuali grumi;
- Si fisserà il coperchio sullo staccio e si comincerà ad agitare (con movimenti circolari, planari e lineari) fino a quando non passa più materiale attraverso lo staccio;
- Si peserà il residuo e si esprimerà questa massa in percentuale (R1) della quantità messa inizialmente nello staccio con precisione dello 0,1%;
- Si toglierà con delicatezza e con l'ausilio di una spazzola il materiale dalla base dello staccio e si rimetterà nel vassoio;
- Si ripeterà la procedura utilizzando un nuovo campione di 10g per ottenere questa volta la massa in percentuale (R2);
- Si calcolerà il residuo del cemento R come media tra R1 ed R2 espressa in percentuale con precisione dello 0,1%;
- Qualora i risultati differiscano per più dell'1% assoluto, si effettuerà una terza stacciatura e si calcolerà la media dei tre valori.

Riproduzione del documento .
Protocollo n. 0029366/2022 del 25/07/2022

Prova di permeabilità all'aria - Determinazione del Volume del letto di cemento compattato

Si procederà a determinare il volume del letto di cemento come di seguito indicato:
si applicherà una pellicola sottile di olio minerale leggero all'interno della cellula;
si porrà il disco perforato sullo spallamento della cellula;
si metteranno due dischi di carta da filtro nuovi sul disco perforato e ci si accerterà che entrambi coprano la base della cellula e rimangano piatti;
si riempirà la cellula di mercurio;
si elimineranno le eventuali bolle d'aria con l'utilizzo di una bacchetta asciutta e pulita;
si accerterà che la cellula sia piena e a tal fine si eserciterà una pressione, tramite l'utilizzo di una piastra di vetro, sulla superficie di mercurio fino a quando quest'ultimo sarà al livello della parte superiore della cellula;
si svuoterà la cella e si peserà il mercurio, registrandone il peso m_2 del mercurio e la temperatura T_{2merc};
si toglierà uno dei due dischi di carta da filtro e si formerà un nuovo letto di cemento compattato (come espresso nella norma UNI EN 196-6);
si riempirà nuovamente la cellula di mercurio;
si elimineranno le eventuali bolle d'aria con l'utilizzo di una bacchetta asciutta e pulita;
si accerterà che la cellula sia piena e a tal fine eserciterà una pressione, tramite l'utilizzo di una piastra di vetro, sulla superficie di mercurio fino a quando quest'ultimo sarà al livello della parte superiore della cellula;

si svuoterà la cella e si peserà il mercurio, registrandone il peso m_3 del mercurio e la temperatura $T3_{merc}$;

Si calcolerà il volume V del letto compattato con la seguente formula:

$$V = \frac{m_2 - m_3}{\rho_H}$$

(cm^3) in cui ρ_H è la densità del mercurio alla temperatura di prova 20°C ρ_H = 13,550 (g/cm^3) (valore ricavato dal prospetto I della UNI EN 196-6);
si ripeterà la procedura con letti di cemento fresco fino a quando non si otterranno due valori del volume V che differiscono non più di 0,005 cm^3 e si registrerà, in tal caso, il valore medio dei due volumi, come volume V del letto di cemento in cm^3.

Determinazione della densità del cemento
Si procederà ad agitare il campione di cemento da sottoporre a prova per 2 minuti in un recipiente tappato; dopo 2 minuti di attesa agiterà lentamente la polvere ottenuta utilizzando una bacchetta pulita;
si determinerà la densità del cemento ρ, con precisione di 0,01 g/cm^3, attraverso l'utilizzo del picnometro e di un liquido non reagente, effettuando due misurazioni e registrandone il valore medio ottenuto, ***(p)***.

Formazione del letto
Si peserà una quantità di cemento *m1* tale da ottenere un letto di cemento avente porosità e = 0,500. Si ricaverà tale quantità dalla seguente formula: $m1 = 0.500 * \rho * V$
in cui
ρ = densità del cemento in g/cm^3, calcolata come sopra descritto,
V = volume del letto di cemento in cm^3, determinato come sopra descritto,
La massa *m1* di cemento cosi determinata, correttamente compattata, fornirà un letto di cemento di porosità e = 0,500;
si metterà il disco perforato sullo spallamento presente sul fondo della cellula e si rimetterà un nuovo disco di carta da filtro;
si accerterà che il disco di carta da filtro copra completamente il disco perforato e sia piatto, premendo su di esso con una bacchetta asciutta e pulita;
si metterà la quantità di cemento *m1* pesata nella cellula facendo attenzione ad evitare perdite;
si picchetterà la cellula per livellare il cemento e si farà uso di un secondo disco di carta da filtro sul cemento livellato;
si inserirà il pistone tuffante fino ad ottenere il contatto con il disco di carta da filtro e si eserciterà su di esso una pressione delicata ma ferma fino a quando la faccia inferiore dello spallamento entra in contatto con la cellula;
si ritirerà lentamente il pistone tuffante di 5mm, lo ruoterà di 90° ed eserciterà nuovamente una pressione delicata ma ferma sul letto fino a quando lo spallamento del pistone tuffante entra in contatto con la cellula.
A quel punto, avendo raggiunto la compattazione del letto, si ritirerà lentamente il pistone tuffante e si procederà ad effettuare la prova di permeabilità.

Procedura di prova di permeabilità
Si inserirà la superficie conica della cellula nell'alloggiamento della parte superiore del manometro utilizzando, se necessario, una piccola quantità di grasso leggero al fine di garantire la tenuta ermetica, ponendo attenzione a non perturbare il letto di cemento preparato;
si chiuderà la parte superiore del cilindro con idoneo tappo di chiusura;
si aprirà il rubinetto a maschio e con una leggera aspirazione si alzerà il livello del liquido manometrico fino alla linea incisa superiore;

Riproduzione del documento . Protocollo n. 0029366/2022 del 25/07/2022

si chiuderà il rubinetto a maschio e si accerterà che il livello del liquido manometrico rimanga costante. Nel caso scenda, si ripeterà il collegamento cellula/manometro e si controllerà il rubinetto a maschio ripetendo anche l'operazione di alzata per aspirazione del livello del liquido manometrico;
si toglierà il tappo dalla parte superiore del cilindro e si lascerà defluire il liquido;
si avvierà il cronometro non appena il liquido raggiungerà la seconda linea incisa e lo si bloccherà quando il liquido raggiunge la terza linea incisa;
si registrerà il tempo *t1,1* intercorso con precisione di 0,2 sec e la temperatura di prova *T1,1* con precisione di 1°C;
si ripeterà la procedura sullo stesso letto e si registreranno i nuovi valori di tempo e temperatura ottenuti *t1,2* e *T1,2;*
si preparerà un secondo letto fresco dello stesso cemento con un secondo campione, seguendo nuovamente quanto espresso sopra nella presente istruzione operativa. Nel caso non vi sia molto cemento a disposizione, si romperà il primo letto di cemento sul quale ha già effettuato la prova e si ricaverà il secondo letto dal riutilizzo del materiale del primo letto.
Si ripeterà per due volte la prova di permeabilità sul secondo letto formato e si registreranno i valori di tempo e temperatura *t2,1* , *T2,1* , *t2,2* e *T2,2;*
A seguito dell'ultima lettura effettuata, si riporrà il materiale sul carrello che successivamente sarà depositato nell'area di stoccaggio del materiale provato per almeno 20 gg.

Determinazione della costante dell'apparecchiatura
Si provvederà a preparare un letto di cemento compattato, utilizzando il cemento di riferimento proveniente da idonea fornitura per il laboratorio e se ne misurerà la permeabilità p_0 in base alla procedure indicate ai punti indicati sopra nella presente istruzione operativa;
si eseguirà la prova di permeabilità, come espresso sopra, e se ne registrerà il tempo t e la temperatura di prova T;
utilizzando lo stesso letto, si ripeteranno ulteriori due volte la prova di permeabilità e si registreranno gli altri due valori di tempo e temperatura;
si ripeteranno tutte le operazioni sopra indicate su altri due campioni dello stesso cemento di riferimento;
si calcoleranno per ogni campione le medie dei tre tempi e delle tre temperature, al fine di poter determinare per ogni campione (o letto di cemento) la costante K dell'apparecchiatura.
La media dei tre valori di K viene adottata come costante K dell'apparecchiatura.

Riproduzione del documento .
Protocollo n. 0029366/2022 del 25/07/2022

Ritaratura dell'apparecchiatura
L'uso ripetuto dell'apparecchiatura può determinare modifiche del volume del letto di cemento *(V)* e della costante dell'apparecchiatura *(K)* (a causa dell'usura della cellula, del pistone tuffante e del disco perforato). Queste modifiche possono essere determinate con l'ausilio del cemento di riferimento di cui è nota la superficie specifica So
Il volume del letto di cemento e la costante dell'apparecchio devono essere ritarati, di norma, tramite l'utilizzo del cemento di riferimento:

- dopo 1000 prove;
- in caso di utilizzo di fluido manometrico diverso da quello indicato dal produttore;
- in caso di utilizzo di carta da filtro diversa da quello indicato dal produttore;
- in caso di utilizzo di nuovo tubo manometrico;
- in caso di deviazioni sistematiche del cemento di riferimento.

Riferimenti di calcolo - Prova di permeabilità all'aria
La superficie specifica del cemento S, espressa in cm2/g, si calcola con la formula:

$$S = \frac{K}{\rho} \cdot \frac{\sqrt{e^3}}{(1-e)} \cdot \frac{\sqrt{t}}{\sqrt{0,1\eta}} \text{ in cui:}$$

K = costante dell'apparecchiatura

e = porosità del letto di cemento
t = tempo misurato, in sec
ρ = densità del cemento, in g/cm^3
n = viscosità dell'aria alla temperatura di prova (ricavabile dal prospetto I della norma)

Ponendo e = 0,500 e temperatura di prova = 20 ± 2°C risulta:

$$S = \frac{542{,}5 \cdot K \cdot \sqrt{t}}{\rho}$$

Costante dell'apparecchiatura
La costante dell'apparecchiatura K si ottiene dalla media dei tre valori ricavati dai 3 campioni con la seguente formula:

$$K = \frac{K_1 + K_2 + K_3}{3}$$

I valori per ogni singolo campione si ricavano dalla seguente formula:

$$K_i = \frac{S_0 \cdot \rho_0 \cdot (1-e) \cdot \sqrt{0{,}1 \cdot \eta_0}}{\sqrt{e^3} \cdot \sqrt{t_0}}$$

da cui, per e = 0,500 si ha:

$$K_i = 1.414 \cdot S_0 \cdot \rho_0 \frac{\sqrt{0{,}1 \cdot \eta_0}}{\sqrt{t_0}}$$

in cui:
S_o = superficie specifica del cemento di riferimento, in cm^2/g (valore noto)
ρ_o = densità del cemento di riferimento, in g/cm^3
t_o = media dei tre tempi misurati dalla prova di permeabilità, in sec
η_o = viscosità dell'aria corrispondente alla media dei valori di viscosità per le 3 temperature

6.1.4)
Resistenza meccanica - Flessione e compressione su malta plastica

Definizione
Lo scopo della prova è quello di determinare la resistenza a compressione e flessione delle malte.

Le norme di riferimento da seguire per le prove di flessione e compressione sono la UNI EN 1015-11 (per malte per opere murarie) e la UNI EN 197-1 (per le malte da cemento).

Modalità esecutive
Prova di resistenza a flessione
Si provvederà a collocare il prisma nella macchina di prova con un faccia laterale sui rulli di supporto e con l'asse longitudinale normale rispetto ai supporti. Applicando verticalmente il carico per mezzo del rullo di carico sulla faccia laterale opposta del prisma con una velocità uniforme di (50 ± 10) N/s si procederà fino a rottura.
Si predisporranno provini cubici di dimensioni 40 x 40 x 160 mm.
Si dovrà verificare innanzitutto la planarità delle facce del provino. Con l'ausilio di un calibro, si provvederà alla misurazione delle dimensioni, a pesare ed a siglare (con relativa posizione in opera) ciascun provino, riportandone su apposita scheda tutti i dati, nonché la data di prova.
Si presterà attenzione al corretto utilizzo della macchina, in particolare avendo cura di posizionare il provino su due appoggi o rulli laterali e centrandolo.

Riproduzione del documento .
Protocollo n. 0029366/2022 del 25/07/2022

Portato il provino in posizione di contrasto col rullo superiore, si provvederà a tarare la macchina con una velocità di prova pari a 50 N/cm^{2}sec.
Gli esiti e i relativi valori di rottura saranno anch'essi annotati ed i residui della prova saranno depositati in apposita area di stoccaggio del materiale e resteranno a disposizione per almeno 20 giorni prima di essere smaltiti.
I semiprismi così ottenuti si possono conservare umidi anche per la prova di compressione.

Prova di resistenza a compressione
I mezzi prismi ottenuti dalla prova di flessione potranno essere sottoposti a compressione sulle facce laterali di sezione pari a 40 mm x 40 mm.
Con l'ausilio di un calibro, si provvederà alla misurazione delle dimensioni, a pesare ed a siglare (con relativa posizione in opera) ciascun provino, riportandone su apposita scheda tutti i dati, nonché la data di prova.
Si presterà attenzione al corretto utilizzo della macchina, in particolare avendo cura di posizionare il provino tra i piatti della pressa centrandolo nel cerchio disegnato nel piatto inferiore.
Si provvederà quindi ad aumentare in modo uniforme il carico alla velocità di (2400 ± 200) N/s per tutta la durata dell'applicazione del carico fino a rottura.
Al momento della rottura, si annoterà il valore di rottura (KN) e il tipo di rottura (Bipiramidale; Sfaldamento piramidale; Sfaldamento obliquo; Sgretolamento);
Scaricata la macchina, i residui della prova saranno depositati in apposita area di stoccaggio del materiale e resteranno a disposizione per almeno 20 giorni prima di essere smaltiti.

Riferimenti per il calcolo
Il calcolo della resistenza alla flessione, f , in N/mm^2, risulta dall'equazione seguente:

$$f = 1{,}5\,\frac{Fl}{bd^2}$$

dove per i valori di *b* e *d* possono essere considerate le dimensioni interne dello stampo.

Art. 6.2
CALCESTRUZZI

Per una corretta progettazione ed esecuzione delle strutture in cemento armato, il calcestruzzo deve essere specificato in funzione dei seguenti parametri caratteristici:

Classe di resistenza del calcestruzzo

Ai fini della valutazione del comportamento e della resistenza delle strutture in calcestruzzo, questo è titolato ed identificato, conformemente al D.M. 17 gennaio 2018 (§ 4.1), mediante la classe di resistenza contraddistinta dai valori caratteristici delle resistenze cilindrica (f_{ck}) e cubica (R_{ck}) a compressione uniassiale, misurate rispettivamente su provini cilindrici (o prismatici) e cubici.

Classi di resistenza a compressione per calcestruzzo normale

Classe di resistenza a compressione	Resistenza caratteristica cilindrica f_{ck} [N/mm^2]	Resistenza caratteristica cubica R_{ck} [N/mm^2]
Classe di resistenza minima per strutture non armate o a bassa percentuale di armatura		
C8/10	8	10
C12/15	12	15
Calcestruzzo ordinario (NSC): C16/20 - C45/55 [Classe di resistenza minima per strutture semplicemente armate]		
C16/20	16	20

Riproduzione del documento . Protocollo n. 0029366/2022 del 25/07/2022

C20/25	20	25
C25/30	25	30
Classe di resistenza minima per strutture precompresse		
C28/35	28	35
C32/40	32	40
C35/45	35	45
C40/50	40	50
C45/55	45	55
Calcestruzzo ad alte prestazioni (HPC): C50/60 - C60/75 [Classe di resistenza massima per strutture tradizionali]		
C50/60	50	60
C55/67	55	67
C60/75	60	75
Calcestruzzo ad alta resistenza (HSC): C70/85 - C90/105		
C70/85	70	85
C80/95	80	95
C90/105	90	105

Riproduzione del documento .
Protocollo n. 0029366/2022 del 25/07/2022

Il direttore dei lavori eseguirà controlli sistematici in corso d'opera per verificare la conformità delle caratteristiche di calcestruzzo messo in opera rispetto a quello stabilito dal progetto.

Tipologie di controlli
Il controllo di accettazione va eseguito su miscele omogenee e si configura, in funzione del quantitativo di calcestruzzo in accettazione, nel controllo di tipo A o di tipo B.

Controllo di tipo A
Ogni controllo di tipo A è riferito ad un quantitativo di miscela omogenea non maggiore di 300 m^3 ed è costituito da tre prelievi, ciascuno dei quali eseguito su un massimo di 100 m^3 di getto di miscela omogenea. Risulta quindi un controllo di accettazione ogni 300 m^3 massimo di getto. Per ogni giorno di getto va comunque effettuato almeno un prelievo.
Nelle costruzioni con meno di 100 m^3 di getto di miscela omogenea, fermo restando l'obbligo di almeno 3 prelievi e del rispetto delle limitazioni di cui sopra, è consentito derogare dall'obbligo di prelievo giornaliero.

Controllo di tipo B
Nella realizzazione di opere strutturali che richiedano l'impiego di più di 1500 m^3 di miscela omogenea è obbligatorio il controllo di accettazione di tipo statistico (tipo B).
Il controllo è riferito ad una miscela omogenea e va eseguito con frequenza non minore di un controllo ogni 1500 m^3 di calcestruzzo.
Ogni controllo di accettazione di tipo B è costituito da almeno 15 prelievi, ciascuno dei quali eseguito su 100 m^3 di getto di miscela omogenea. Per ogni giorno di getto va comunque effettuato almeno un prelievo.

Si ricorda che un prelievo consiste nel prelevare dagli impasti, al momento della posa in opera, il calcestruzzo necessario al confezionamento di 2 cubetti (provini). La media delle resistenze a compressione dei due provini rappresenta la resistenza di prelievo.

Esito del controllo di accettazione

Il controllo di accettazione è positivo ed il quantitativo di calcestruzzo accettato se risultano verificate le seguenti disuguaglianze:

Controllo di tipo A	Controllo di tipo B
Rc min ≥ Rck - 3,5	
Rcm28 ≥ Rck + 3,5 (numero prelievi : 3)	Rcm28 ≥ Rck + 1,48 s (numero prelievi ≥ 15)
Dove: Rcm28 = resistenza media dei prelievi (N/mm^2) Rc min = minore valore di resistenza dei prelievi (N/mm^2) s = scarto quadratico medio	

Prelievo dei provini

Il prelievo dei provini per il controllo di accettazione sarà eseguito alla presenza del Direttore dei Lavori o di un tecnico di sua fiducia che provvederà alla redazione di apposito verbale di prelievo e disporrà l'identificazione dei provini mediante sigle, etichettature indelebili, ecc.; la certificazione effettuata dal laboratorio prove materiali dovrà riportare riferimento a tale verbale.
La domanda di prove al laboratorio dovrà essere sottoscritta dal Direttore dei Lavori e dovrà contenere precise indicazioni sulla posizione delle strutture interessate da ciascun prelievo.

Riproduzione del documento .
Protocollo n. 0029366/2022 del 25/07/2022

6.2.1)
Resistenza meccanica - Rottura a compressione

Definizione

La prova ha lo scopo di determinare il valore di rottura a compressione su provini di conglomerato cementizio indurito di forma cubica e/o cilindrica.
In merito alla preparazione, al riempimento delle casseforme, la compattazione del calcestruzzo, il livellamento della superficie, la conservazione ed il trasporto dei provini, si veda la UNI EN 12390-2. Per il prelievo di carote dal calcestruzzo indurito, il loro esame, la loro preparazione per le prove di resistenza a compressione, si veda invece la UNI EN 12504-1.
Le prove a compressione vanno eseguite conformemente alle norme UNI EN 12390-3, tra il 28° e il 30° giorno di maturazione e comunque entro 45 giorni dalla data di prelievo. In caso di mancato rispetto di tali termini le prove di compressione vanno integrate da quelle riferite al controllo della resistenza del calcestruzzo in opera.
La norma di riferimento da seguire per la prova di compressione é la UNI EN 12390-3

Modalità esecutive

Si dovrà verificare innanzitutto la planarità delle facce del provino. Nel caso non si riscontri tale requisito, si provvederà alla rettifica meccanica del provino.
Con l'ausilio di un calibro, si provvederà alla misurazione delle dimensioni (vedi UNI EN 12390-1), a pesare ed a siglare (con relativa posizione in opera) ciascun provino, riportandone su apposita scheda tutti i dati, nonché la data di prova.

L'apparecchiatura da utilizzare per la prova di compressione dovrà rispondere ai requisiti dettati dalla norma UNI EN 12390-4.
Si presterà attenzione al corretto utilizzo della macchina, in particolare avendo cura di posizionare il provino tra i piatti della pressa centrandolo nel cerchio disegnato nel piatto inferiore.
Riportato il provino in posizione di contrasto col piatto superiore, si provvederà a tarare la macchina con una velocità di prova pari a 50 N/cm^{2}sec.
Gli esiti e i relativi valori di rottura saranno anch'essi annotati, ed in merito si provvederà a trascrivere anche il tipo di rottura (Bipiramidale; Sfaldamento piramidale; Sfaldamento obliquo; Sgretolamento).

I residui della prova saranno depositati in apposita area di stoccaggio del materiale e resteranno a disposizione per almeno 20 giorni prima di essere smaltiti.

6.2.2)
Resistenza meccanica - Rottura a flessione

Definizione
La prova ha lo scopo di determinare la resistenza a trazione per flessione su provini prismatici di conglomerato cementizio indurito con carico concentrato al centro del provino.
La norma di riferimento da seguire per la prova di flessione é la UNI EN 12390-5.

Modalità esecutive
Si dovrà verificare innanzitutto la planarità delle facce del provino. Nel caso non si riscontri tale requisito, si provvederà alla rettifica meccanica del provino.
Con l'ausilio di un calibro, si provvederà alla misurazione delle dimensioni (vedi UNI EN 12390-1), a pesare ed a siglare (con relativa posizione in opera) ciascun provino, riportandone su apposita scheda tutti i dati, nonché la data di prova.

Si presterà attenzione al corretto utilizzo della macchina, in particolare avendo cura di posizionare il provino su due appoggi o rulli laterali e centrandolo.
Portato il provino in posizione di contrasto col rullo superiore, si provvederà a tarare la macchina con una velocità di prova pari a 50 N/cm^{2}sec.

Gli esiti e i relativi valori di rottura saranno anch'essi annotati ed i residui della prova saranno depositati in apposita area di stoccaggio del materiale e resteranno a disposizione per almeno 20 giorni prima di essere smaltiti.

6.2.3)
Resistenza meccanica - Rottura a trazione indiretta (prova brasiliana)

Definizione
La prova ha lo scopo di determinare il valore della resistenza a trazione su provini di conglomerato cementizio indurito cubici e/o provini cilindrici.
La norma di riferimento da seguire per la prova di trazione indiretta é la UNI EN 12390-6.

Modalità esecutive
Si dovrà verificare innanzitutto la planarità delle facce del provino. Nel caso non si riscontri tale requisito, si provvederà alla rettifica meccanica del provino.
Con l'ausilio di un calibro, si provvederà alla misurazione delle dimensioni (vedi UNI EN 12390-1), a pesare ed a siglare (con relativa posizione in opera) ciascun provino, riportandone su apposita scheda tutti i dati, nonché la data di prova.
Si presterà attenzione al corretto utilizzo della macchina, in particolare avendo cura di posizionare il provino tra i piatti della pressa centrandolo nel cerchio disegnato nel piatto inferiore.

La forza di compressione sarà applicata lungo un segmento: per provini cubici il segmento viene compresso secondo le mezzerie di due facce parallele tramite due rulli di diametro pari allo spigolo del provino; per provini cilindrici la condizione viene realizzata collocandoli con l'asse orizzontale parallelo ai piatti della pressa e quindi comprimendoli secondo due opposte generatrici ad una velocità di prova che deve essere comunque pari a 50 N/cm^{2}sec.

Gli esiti e i relativi valori di rottura saranno anch'essi annotati ed i residui della prova saranno depositati in apposita area di stoccaggio del materiale e resteranno a disposizione per almeno 20 giorni prima di essere smaltiti.

6.2.4)
Misura fisica - Prova di abbassamento al cono (slump test)

Riproduzione del documento .
Protocollo n. 0029366/2022 del 25/07/2022

Definizione
La prova ha lo scopo di determinare la consistenza del calcestruzzo fresco mediante la misurazione dell'abbassamento al cono. Il calcestruzzo fresco è compattato in uno stampo a forma di tronco di cono. Lo stampo è sfilato verso l'alto e l'abbassamento del campione fornisce una misura della consistenza del calcestruzzo.
La norma di riferimento da seguire per la prova di abbassamento al cono é la UNI EN 12350-2.

Modalità esecutive
La prova sarà eseguita con l'ausilio di tutta l'attrezzatura conforme alla procedura prevista dalla norma; in particolare si dovrà utilizzare:

- uno stampo per formare il campione che dovrà essere di metallo non facilmente aggredibile dalla pasta cementizia e con spessore di almeno 1,5 mm. Il suo interno deve essere liscio ed esente da sporgenze quali chiodature ed ammaccature. Lo stampo deve avere forma di tronco di cono cavo con le seguenti dimensioni interne con tolleranza di ± 2 mm:
    - diametro della base inferiore pari a 200 mm;
    - diametro della base superiore pari a 100 mm;
    - altezza pari a 300 mm.

  Le basi inferiore e superiore dello stampo devono essere aperte, parallele fra di loro e ad angolo retto con l'asse del cono. Per poter tenere fermo lo stampo, questo deve essere munito di due maniglie nella parte superiore e di ganci di fissaggio alla piastra di base oppure di staffe sulle quali appoggiare i piedi. Lo sblocco degli eventuali ganci di fissaggio deve avvenire senza che si determini alcun movimento dello stampo stesso o alcuna interferenza con il calcestruzzo che si sta abbassando;
- una barra di costipazione, a sezione circolare, diritta, in acciaio, avente diametro di (16 ± 1) mm, lunghezza di (600 ± 5) mm ed estremità arrotondate;
- un imbuto (opzionale), di materiale non assorbente non facilmente aggredibile dalla pasta cementizia e corredato da un collare per consentire di collocare l'imbuto sullo stampo;
- un'asta, graduata da 0 mm a 300 mm, a intervalli non maggiori di 5 mm, con il punto zero ad una delle estremità;
- una piastra/superficie di base, piastra o altra superficie su cui collocare lo stampo, non assorbente, rigida e piana;
- una sessola.

Si presterà particolare attenzione alla procedura di riempimento del cono, avendo cura di farlo con stratificazioni successive e ben assestate con la barra di costipazione, in modo uniforme e coerentemente alle indicazioni di tempistica dettate dalla norma di riferimento.

La prova si intenderà valida solo se si ottiene un abbassamento vero, ottenendo cioè un calcestruzzo che rimane sostanzialmente intatto e simmetrico nei limiti dell'abbassamento consentito, non cedendo o scorrendo per taglio. In quest'ultimo caso deve essere utilizzato un altro campione e ripetere la prova.
Gli esiti e i relativi valori di abbassamento andranno annotati e registrati per ciascun provino.

6.2.5)
Misura fisica - Massa volumica del CLS fresco

Definizione
La prova ha lo scopo di determinare sia in laboratorio che in cantiere la massa volumica del calcestruzzo fresco compattato.
La norma di riferimento da seguire per la prova di massa volumica é la UNI EN 12350-6.

Modalità esecutive
La prova sarà eseguita con l'ausilio di tutta l'attrezzatura conforme alla procedura prevista dalla norma; in particolare si dovrà utilizzare un contenitore a tenuta stagna con sufficiente resistenza a

Riproduzione del documento . Protocollo n. 0029366/2022 del 25/07/2022

flessione (ad esempio apparecchio per misura dei pori d'aria) con una superficie interna liscia e un bordo liscio. Il bordo e il fondo devono essere paralleli.
La dimensione minore del contenitore deve essere pari come minimo a quattro volte la dimensione nominale massima dell'inerte grossolano del calcestruzzo, ma non deve essere comunque inferiore a 150 mm. Il volume deve essere come minimo pari a 5 litri.

Si determinerà il peso del contenitore (m1) con una bilancia (precisione 0,10 %). Si verserà quindi il campione di calcestruzzo nel contenitore per poi costiparlo secondo le prescrizioni, si raserà il calcestruzzo traboccante con una riga, con un movimento a sega e si peserà il contenitore pieno (m^2) con la stessa bilancia di precisione.

Riferimenti per il calcolo
Il calcolo della massa volumica è effettuato in base alla seguente formula:

$$D = \frac{m_2 - m_1}{V}$$

dove:
D = massa volumica del calcestruzzo fresco, in kgm^3;
m1= massa del contenitore, in kgm^3;
m2= massa del contenitore più la massa del campione di calcestruzzo nel contenitore, in kg;
V= volume del contenitore, in m^3.

Art. 6.3
ACCIAI

Gli acciai per cemento armato sono classificati in due diverse tipologie:
- Acciaio per cemento armato di tipo B450C;
- Acciaio per cemento armato di tipo B450A.

Acciaio per cemento armato di tipo B450C
L'acciaio per cemento armato B450C è caratterizzato dai seguenti valori nominali delle tensioni caratteristiche di snervamento e rottura da utilizzare nei calcoli:
- $f_{y\,nom}$ = 450 N/mm^2;
- $f_{t\,nom}$ = 540 N/mm^2.

e dal rispetto dei seguenti requisiti:

Tab. 11.3.Ib

CARATTERISTICHE	REQUISITI	FRATTILE [%]
Tensione caratteristica di snervamento (f_{yk})	$\geq f_{y\,nom}$	5.0
Tensione caratteristica a carico massimo (f_{tk})	$\geq f_{t\,nom}$	5.0
Rapporto tra tensione a rottura e snervamento $(f_t / f_y)_k$	$\geq 1,15$ $< 1,35$	10.0

Riproduzione del documento . Protocollo n. 0029366/2022 del 25/07/2022

Rapporto tra tensione a snervamento caratteristica e nominale $(f_y / f_{y\,nom})_k$	≤ 1,25	10.0
Allungamento $(A_{gt})_k$	≥ 7,5 %	10.0
Diametro del mandrino per prove di piegamento a 90 ° e successivo raddrizzamento senza cricche: per ϕ < 12 mm per 12 ≤ ϕ < 16 mm per 16 < ϕ ≤ 25 mm per 25 < ϕ ≤ 40 mm	 4 ϕ 5 ϕ 8 ϕ 10 ϕ	

Acciaio per cemento armato di tipo B450A

L'acciaio per cemento armato B450A è caratterizzato dai seguenti valori nominali delle tensioni caratteristiche di snervamento e rottura da utilizzare nei calcoli:

- $f_{y\,nom}$ = 450 N/mm^2;
- $f_{t\,nom}$ = 540 N/mm^2.

e dal rispetto dei seguenti requisiti:

Tab. 11.3.Ic

CARATTERISTICHE	REQUISITI	FRATTILE [%]
Tensione caratteristica di snervamento (f_{yk})	≥ $f_{y\,nom}$	5.0
Tensione caratteristica a carico massimo (f_{tk})	≥ $f_{t\,nom}$	5.0
Rapporto tra tensione a rottura e snervamento $(f_t / f_y)_k$	≥ 1,05	10.0
Rapporto tra tensione a snervamento caratteristica e nominale $(f_y / f_{y\,nom})_k$	≤ 1,25	10.0
Allungamento $(A_{gt})_k$	≥ 2,5 %	10.0
Diametro del mandrino per prove di piegamento a 90 ° e successivo raddrizzamento senza cricche per ϕ < 10 mm	4 ϕ	

6.3.1)
Prove di trazione - su spezzoni da cemento armato

Riproduzione del documento . Protocollo n. 0029366/2022 del 25/07/2022

Definizione
La prova ha lo scopo di determinare i valori di snervamento e di rottura, nonché dell'allungamento percentuale a rottura su barre di acciaio per conglomerati cementizi armati.

La norma di riferimento da seguire per la prova di trazione é la UNI EN ISO 6892-1.

Modalità esecutive
Rilevato e annotato il marchio presente sulla barra indicante il produttore, (vedi elenco messo a disposizione dal Consiglio Superiore dei Lavori Pubblici - www.cslp.it), la barra della lunghezza di almeno 1.05 metri, verrà pesata e sezionata in lunghezze idonee alle prove.
La barra sarà misurata con la precisione del millimetro; con l'impiego della tranciatrice verrà tagliata una provetta di circa 60 cm. La parte restante sarà utilizzata per la prova di piega.
La barretta verrà tacchettata per tutta la sua lunghezza ogni cm.
Si presterà attenzione al corretto utilizzo della macchina, in particolare avendo cura di posizionare la provetta tra le ganasce adatte.
Durante la fase elastica, che si esaurisce con il raggiungimento del carico di snervamento, si rileverà il valore immediatamente prima della ripresa di incremento, individuando quindi lo Snervamento totale.
Durante la fase plastica, si aumenterà il carico di forza fino alla rottura della barretta. Il valore massimo letto alla macchina, corrisponderà al valore di rottura totale.
L'allungamento invece verrà determinato misurando la lunghezza a fine prova di un numero di segmenti, includenti al centro la sezione di rottura, pari a 5 volte il diametro della barra che verrà messo in relazione con la lunghezza iniziale. La differenza, divisa per L_0, e rapportata a 100 rappresenterà il valore di allungamento percentuale a rottura.
Verrà infine recuperato il grafico del diagramma carichi-cedimenti e su di esso si annoterà: il n° di pratica, il n° del provino, il diametro del provino, la scala utilizzata dalla macchina, la data di prova e la firma.
Gli spezzoni oggetto di prova saranno avvolti da nastro adesivo e, insieme a tutte le altre coppie della stessa pratica, legati, verranno posti nell'area di stoccaggio del materiale provato per almeno 20 giorni.

Riproduzione del documento .
Protocollo n. 0029366/2022 del 25/07/2022

6.3.2)
Prove meccaniche - resistenza al distacco del nodo per reti e tralicci elettrosaldati

Definizione
Scopo della prova è la determinazione della forza di taglio della saldatura su provette metalliche di reti e tralicci elettrosaldati, con fili lisci o nervati, di diametro compreso fra 5 e 10 mm per reti e tralicci con acciai B450A e diametro compreso fra 6 e 16 mm per reti e tralicci con acciai B450C.

La norma di riferimento da seguire per la prova é la UNI EN ISO 15630-2.

Modalità esecutive
Da una rete, di dimensioni di almeno 1.05 m x 1.05 m, si ricaveranno tre fili di rete di lunghezza 1.05 mt cadauno e da ognuno dei fili si ricavano n. 3 provette destinate a: prova di trazione, prova di piega e di distacco al nodo.

Prova di Distacco al nodo
Accertato che la provetta contenga almeno un nodo elettrosaldato e che allo stesso sia legato il filo nella direzione ortogonale e lungo 2 cm + 2 cm, si fisserà la parte libera del provino alle ganasce superiori della macchina ed il nodo alla parte inferiore tramite un apposito giunto di bloccaggio.
Si eseguirà quindi la prova in fase elastica, che si esaurirà con il raggiungimento del valore massimo quando si registrerà il distacco dal nodo.

Riferimenti per il calcolo

Il diametro della barra equipesante è D $= \sqrt{\frac{P}{L} \times 0.162}$ **[espresso in mm]**

la sezione reagente S $= D^2 \times 0.79539$ **[mm^2]**

$\frac{P}{L}$ **è il peso a metro lineare "P/ml", dove:**

P = peso della barra espresso in grammi; L = la lunghezza della barra espressa in metri.

La forza di distacco al nodo va confrontata con il Valore di riferimento = $0.12 \times S\,[KN]$

6.3.3)
Prove meccaniche - piegamento e raddrizzamento

Definizione
La prova ha lo scopo di determinare il comportamento dei materiali metallici, attraverso la piega di una provetta rettilinea a sezione piena, circolare o poligonale, ad una deformazione plastica. Nel caso di barre in acciaio per cemento armato di diametro non superiore 12 mm si effettua solo la prova di piega fino a raggiungere una forma ad U.
Nel caso di barre in acciaio per cemento armato di diametro non inferiore a 14 mm si effettua prima la prova di piega fino 90° e poi il raddrizzamento fino a 20°.

Le norme di riferimento da seguire per la prova di piegamento e raddrizzamento sono la UNI EN ISO 7438 e la UNI EN ISO 15630-2.

Modalità esecutive
Accertata la conformità della provetta a quanto previsto dalla norma UNI EN ISO 6892-1, si misurerà con il calibro in più punti lo spessore della barretta registrandone i valori.
I rulli della macchina per la prova di piega verranno fissati alla distanza conforme al diametro della barra da provare e si sottoporrà la provetta ad una piega con angolo noto (90° nel caso di barre per cemento armato); dopodiché si arresterà la macchina e si esaminerà la provetta alla ricerca di cricche.
Nel caso di barre in acciaio per cemento armato, di diametro non inferiore a 14 mm, si procederà al condizionamento per almeno 30' a 100°C e al successivo raffreddamento in aria e si procederà al parziale raddrizzamento della barretta ad un minimo di 20°, quindi si esaminerà la barretta alla ricerca di cricche.
La presenza o meno di cricche, verrà trascritta, riportando la dicitura "favorevole" se la prova è superata senza la presenza di cricche, "non favorevole" in caso contrario.
Gli spezzoni oggetto di prova saranno avvolti da nastro adesivo e, insieme a tutte le altre coppie della stessa pratica, legati, verranno posti nell'area di stoccaggio del materiale provato per almeno 20 giorni.

6.3.4)
Prove e misure speciali - Resilienza di Charpy a temperatura ambiente ed a freddo

Definizione
La prova ha lo scopo di determinare la fragilità di un acciaio a determinate temperature. Si sottopongono a prova di resilienza provette ricavate da profilati, scatolari, lamiere.

Riproduzione del documento .
Protocollo n. 0029366/2022 del 25/07/2022

Le norme di riferimento da seguire per la prova di resilienza di Charpy (a temperatura ambiente ed a freddo) sono le UNI EN ISO 148-1, (parte 1 - 2 - 3) e la UNI EN ISO 14556 (per macchine di prova con pendolo strumentato).

Modalità esecutive
Accertata la conformità delle provette se ne misureranno con il calibro le dimensioni e se ne registreranno i valori.
Qualora la prova debba essere effettuata a freddo, si conserveranno nella cella frigo le provette da provare a una temperatura di –20°C; dopo circa mezz'ora si controllerà la temperatura della cella per verificare che essa sia uguale al valore imposto; in caso affermativo si farà trascorrere un'altra mezz'ora dopodiché si preleveranno le provette dalla cella e con sollecitudine si eseguirà la prova descritta di seguito.

Si presterà attenzione al corretto utilizzo della macchina, in particolare avendo cura di posizionare la provetta nell'apposita sede prevista curando che la parte su cui impatterà il maglio sia quella intera e si azzeri la lancetta di misurazione.
Controllato che la prova possa essere svolta nella massima sicurezza, il lavoro svolto dal maglio verrà arrestato elettricamente, si rileverà il valore, espresso in Joule, su cui la lancetta si sarà fermata e si trascriverà.
Gli spezzoni oggetto di prova saranno avvolti da nastro adesivo e, insieme a tutte le altre della stessa pratica, legati, verranno posti nell'area di stoccaggio del materiale provato per almeno 20 giorni.

Art. 6.4
MICROPALI

Le prove di carico sui micropali sono a cura ed onere dell'impresa esecutrice. Le stesse saranno nel numero richiesto dalla DL e dovranno essere eseguite con strumentazione e con il supporto di laboratori tarati e qualificati, rispettivamente.

Restano a carico dell'impresa tutti gli oneri per la preparazione delle prove medesime e la rimessa in pristino dei luoghi una volta utimata la prova stessa.

6.4.1)
Prove di carico sui micropali

- **Generalità**

Nei paragrafi che seguono vengono fornite le indicazioni tecniche generali per l'esecuzione di prove di carico su pali.

Le prove di carico hanno principalmente lo scopo di:

- accertare eventuali deficienze esecutive nel palo;
- verificare i margini di sicurezza disponibili nei confronti della rottura del sistema palo-terreno;
- valutare le caratteristiche di deformabilità del sistema palo-terreno.

- **Definizioni:**

Si definiscono:

- prove di collaudo le prove effettuate su pali e micropali facenti parte della fondazione, dei quali non bisogna compromettere l'integrità; il carico massimo da raggiungere nel corso della prova (Pmax) è in generale pari a 1,5 volte il carico di esercizio (Pes);
- prove a carico limite le prove effettuate su pali e micropali appositamente predisposti all'esterno della palificata, spinte fino a carichi di rottura del sistema palo-terreno o prossimi ad essa; il

Riproduzione del documento . Protocollo n. 0029366/2022 del 25/07/2022

carico massimo da raggiungere nel corso della prova (Pmax) è in generale pari a 2,5 ¸ 3 volte il carico di esercizio (Pes).

- **Normative e specifiche di riferimento:**

Valgono le Norme già richiamate ai punti iniziali, ed inoltre: ASTMM D1 143-81 : "Standard Test Method for Piles under Static Axial Compressive Load".

- **- Numero e ubicazione dei pali prova:**

Il numero e l'ubicazione dei pali e micropali da sottoporre a prova di carico devono essere stabiliti in funzione dell'importanza dell'opera, dell'affidabilità, in termini quantitativi, dei dati geotecnici disponibili e del grado di omogeneità del terreno.

L'APPALTATORE dovrà effettuare prove di carico assiale sull'1% dei pali e micropali, con un minimo di almeno due pali o micropali per ogni opera. Tuttavia per la scelta del numenro dei pali da sottoporre a prova, si rimanda alle indicazioni fornite dal D.M. 17/01/2018. par 6.4.3.7.2.

I pali soggetti a prova di carico assiale potranno, a discrezione della DIREZIONE LAVORI, essere sottoposti anche a prova di ammettenza meccanica per valutare, tramite correlazione, la capacità portante statica di pali soggetti solo a prove dinamiche; la prova di ammettenza meccanica non è prevista per i micropali.

- **Prove su Micropali (Prove di carico assiale)**

Scelta dei carichi di prova:

I carichi di prova saranno definiti di volta in volta dal progettista, in relazione alle finalità della prova stessa.

Di norma il massimo carico di prova Pprova sarà

- Pprova = 1.5 Pesercizio
- Pprova = Plim

ove con Plim si indica la portata limite dell'insieme micropalo-terreno

Attrezzature e dispositivi di prova:

a) Dispositivi per l'applicazione e per la misura del carico

Il carico sarà applicato mediante uno o più martinetti idraulici, con corsa > 200 mm, posizionati in modo da essere perfettamente centrati rispetto all'asse del palo.

I martinetti saranno azionati da una pompa idraulica esterna. Martinetti e manometro della pompa saranno corredati da un certificato di taratura recente (<3mesi).

Nel caso di impiego di più martinetti occorre che:

- i martinetti siano uguali;

- l'alimentazione del circuito idraulico sia unica.

La reazione di contrasto sarà di norma ottenuta tramite una zavorra la cui massa M dovrà essere non inferiore a 1,2 volte la massa equivalente al massimo carico di prova:

$$M \geq 1.2\ Pprova/g = 0.12Pprova$$

La zavorra sarà sostenuta con una struttura costituita da una trave metallica di adeguata rigidezza sui cui estradosso, tramite una serie di traversi di ripartizione, vanno posizionati blocchi di cls o roccia.

In alternativa la zavorra potrà essere sostituita con:

- pali di contrasto, dimensionati a trazione (non facenti parte di alcuna palificata definitiva);

Riproduzione del documento . Protocollo n. 0029366/2022 del 25/07/2022

- tiranti di ancoraggio collegati ad un dispositivo di contrasto.

In questi casi si avrà cura di ubicare i pali o i bulbi di ancoraggio dei tiranti a sufficiente distanza dal palo di prova (minimo 5 diametri).

L'APPALTATORE, nei caso di prove di carico con pali di contrasto, dovrà redigere un progetto dettagliato delle prove di carico indicando numero, interassi, dimensioni, e lunghezza dei pali;

Qualora sia richiesto l'uso di una centralina oleodinamica preposta a fornire al/ai martinetti la pressione necessaria, questa dovrà essere di tipo sufficientemente automatizzato per poter impostare il carico con la velocità richiesta, variarla in caso di necessità e mantenere costante il carico durante le soste programmate. Per misurare il carico applicato alla testa del palo si interporrà tra il martinetto di spinta ed il palo una cella di carico del tipo ad estensimetri elettrici di opportuno fondo scala.

Nel caso non fosse disponibile tale tipo di cella, il carico imposto al palo verrà determinato in base alla pressione fornita ai martinetti misurata con un manometro oppure, dove previsto, misurata con continuità da un trasduttore di pressione collegato al sistema di acquisizione automatico e, in parallelo, con un manometro.

Il manometro ed il trasduttore di pressione, se utilizzati, dovranno essere corredati da un rapporto di taratura rilasciato da non più di 3 mesi da un laboratorio ufficiale.

Lo strumento di misura dovrà avere fondo scala e precisione adeguati e non inferiore al 5% del carico applicato per i manometri e del 2% per le celle di carico.

Se viene impiegato soltanto il manometro, il relativo quadrante dovrà avere una scala adeguata alla precisione richiesta.

E' raccomandato l'inserimento di un dispositivo automatico in grado di mantenere costante (± 20 kN) il carico applicato sul palo, per tutta la durata di un gradino di carico ed indipendentemente dagli abbassamenti della testa del palo.

b) Dispositivi per la misura dei cedimenti

Saranno utilizzati tre comparatori centesimali, con corsa massima non inferiore a 50 mm, disposti a ≈ 120° intorno all'insieme palo-terreno.

Il sistema di riferimento sarà costituito da una coppia di profilati metallici poggianti su picchetti infissi al terreno ad una distanza di almeno 3 diametri dal palo.

Il sistema sarà protetto dall'irraggiamento solare mediante un telo sostenuto con un traliccio di tubi innocenti.

Preliminarmente all'esecuzione delle prove saranno eseguiti cicli di misure allo scopo di determinare l'influenza delle variazioni termiche e/o di eventuali altre cause di disturbo.

Dette misure, compreso anche il rilievo della temperatura, saranno effettuate per un periodo di 24 ore con frequenze di 2 ore circa.

E' ammessa l'esecuzione di prove di carico a compressione mediante contrasto su micropali laterali, a condizione che:

- le armature tubolari e le eventuali giunzioni filettate dei micropali di contrasto siano in grado di resistere ai conseguenti sforzi di trazione;

- la terna di micropali sia giacente sullo stesso piano verticale o inclinato.

Nel caso di micropali inclinati dovranno essere adottati tutti gli accorgimenti atti ad evitare l'insorgere di carichi orizzontali e/o momenti flettenti dovuti ad eccentricità, che potrebbero influenzare i risultati della prova.

I risultati forniti dai micropali di contrasto potranno essere utilizzati quali valori relativi a prove di carico a trazione, se i carichi effettivamente applicati sono significativi a norma di quanto definito nel punto scelta dei carichi di prova.

Riproduzione del documento .
Protocollo n. 0029366/2022 del 25/07/2022

Preparazione dei micropali da sottoporre a prova:

I micropali prescelti saranno preparati mettendo a nudo il fusto per un tratto di ≈ 20 cm ed eliminando tutte le superfici di contatto e di attrito con eventuali plinti, solette, murature, etc..

Nel tratto di fusto esposto saranno inserite 3 staffe metalliche, a 120°, per il posizionamento dei micrometri.

Si provvederà quindi a fissare sulla testa del micropali una piastra metallica di geometria adeguata ad ospitare il martinetto, ed a trasferire il carico sul micropalo.

a) Realizzazione del contrasto

La zavorra sarà messa a dimora dopo avere posizionato la trave di sostegno su due appoggi laterali, posti a circa 3 m dall'asse del micropalo.

L'altezza degli appoggi dovrà essere sufficiente a consentire il posizionamento del martinetto e del relativo centratore, e del sistema di riferimento per la misura dei cedimenti.

Tra il martinetto e la trave sarà interposto un dispositivo di centramento del carico, allo scopo di eliminare il pericolo di ovalizzazione del pistone.

Gli stessi accorgimenti saranno adottati anche nel caso in cui la trave di contrasto farà capo ad una coppia di micropali posti lateralmente al micropalo da sottoporre a prova di compressione.

Programma di carico:

Il programma di carico sarà definito di volta in volta, in relazione alle finalità della prova.

Di norma si farà riferimento al seguente schema, che prevede 3 cicli di carico e scarico, da realizzarsi come di seguito specificato.

1° CICLO

a) Applicazione di "n" (n≥4) gradini di carico successivi, di entità pari a dP, fino a raggiungere il carico Pes.

b) In corrispondenza di ciascun gradino di carico si eseguiranno misure dei cedimenti con la seguente frequenza:

   t = 0 (applicazione del carico)

   t = 2'

   t = 4'

   t = 8'

   t = 15'

si proseguirà quindi ogni 15' fino a raggiunta stabilizzazione, e comunque per non più di 2 ore.

Il cedimento s è considerato stabilizzato se, a parità di carico, è soddisfatta la condizione tra due misure successive (δt = 15'):

$$\delta s \leq 0.025 \text{ mm.}$$

c) Per il livello corrispondente a Pes il carico viene mantenuto per un tempo minimo di 4 ore: quindi si procede allo scarico mediante almeno 3 gradini, in corrispondenza dei quali si eseguono misure a t = 0, t = 5', t = 10', t = 15'.

   Allo scarico le letture verranno eseguite anche a t = 30', t = 45' e t = 60'.

2° CICLO

- Applicazione rapida di un carico di entità 1/3 Pes
- Lettura dei cedimenti a t = 0, 1', 2', 4', 8', 15'
- Scarico rapido e letture a t = 0 e 5'

Riproduzione del documento . Protocollo n. 0029366/2022 del 25/07/2022

- Applicazione rapida di un carico di entità 2/3 Pes
- Lettura dei cedimenti come in "b"
- Scarico come in "c"
- Applicazione rapida di un carico di entità pari a Pes
- Lettura dei cedimenti come in "b"
- Scarico con letture a t = 0, 5', 10', 15' e 30'.

3° CICLO

Applicazione di "m" (m ≥ 9) gradini di carico dP fino a raggiungere il carico Pprova (o Plim).

In corrispondenza di ogni livello di carico si eseguiranno misure di cedimento con la stessa frequenza e limitazioni di cui al 1° ciclo, punto "b".

Il carico Pprova, quando è < Plim, sarà mantenuto per un tempo minimo di 4 ore; quindi il palo sarà scaricato mediante almeno 3 gradini con misure a t = 0, t = 5' e t = 10' e t = 15'. A scarico ultimato si eseguiranno misure fino a t = 60'.

Si considererà raggiunto il carico limite Plim, e conseguentemente si interromperà la prova, allorquando misurando il cedimento s risulterà verificata una delle seguenti condizioni:

s (Plim)≥ 2 ·s (Plim -δP)

s (Plim) ≥ 0.2 d + sel

dove:

d= diametro del micropalo

sel = cedimento elastico del micropalo

Art. 6.5
TIRANTI

Le prove di carico sui tiranti sono a cura ed onere dell'impresa esecutrice. Le stesse saranno nel numero richiesto dalla DL e dovranno essere eseguite con strumentazione e con il supporto di laboratori tarati e qualificati, rispettivamente.

Restano a carico dell'impresa tutti gli oneri per la preparazione delle prove medesime e la rimessa in pristino dei luoghi una volta utimata la prova stessa.

6.5.1)
Prove di carico sui tiranti

- **Prove di progetto su ancoraggi preliminari**

Gli ancoraggi preliminari di prova (ancoraggi di progetto) - sottoposti a sollecitazioni più severe di quelle di verifica e non utilizzabili per l'impiego successivo - devono essere realizzati con lo stesso sistema costruttivo di quelli definitivi, nello stesso sito e nelle stesse condizioni ambiemtali.

gli ancoraggi preliminari di prova devono essere realizzati dopo l'esecuzione di quelle operazioni, quali scavi e riporti, che possano influire sulla capacità portante della fondazione.

Nelle valutazioni si terrà conto della varizione della resistenza allo sfilamanto nel tempo, per effetto del comportamento viscoso del terreno e dei materiali che costituiscono l'ancoraggio.
il numero di prove di progetto non deve essere inferiore a:

- 1 se il numero degli ancoraggi è inferiore a 30;
- 2 se il numero degli ancoraggi è compreso tra 31 e 50;

Riproduzione del documento . Protocollo n. 0029366/2022 del 25/07/2022

- 3 se il numero degli ancoraggi è compreso tra 51 e 100;
- 7 se il numero degli ancoraggi è compreso tra 101 e 200;
- 8 se il numero degli ancoraggi è compreso tra 201 e 500;
- 10 se il numero degli ancoraggi è superiore a 500.

- **Prove di carico in corso d'opera sugli ancoraggi**

Le prove di carico in corso d'opera devono essere effettuate su tutti gli ancoraggi per controllarne il comportamento sotto le azioni di progetto. la prova consiste nell'applicazione di un ciclo semplice di carico e scarico; in questo ciclo il tirante viene sottoposto ad una forza pari a 1.2 l'azione di progetto P_d utilizzata nelle verifiche SLE, verificando che gli allungamenti misuarati siano nei limiti previsti e/o compatibili con le misure sugli ancoraggi preliminari di prova.

Tutti gli oneri relativi all'esecuzuione delle prove preliminari e delle prove in corso d'opera sugli ancoraggi, sono completamente a carico dell'Appaltatore.

Riproduzione del documento .
Protocollo n. 0029366/2022 del 25/07/2022

CAPITOLO 7

CRITERI AMBIENTALI MINIMI

Art. 7.1
CONDIZIONI DI ESECUZIONE DEL PROGETTO E DEI LAVORI

I lavoratori dovranno essere inquadrati con contratti che rispettino almeno le condizioni di lavoro e il salario minimo dell'ultimo contatto collettivo nazionale CCNL sottoscritto.

In caso di impiego di lavoratori interinali per brevi durate (meno di 60 giorni) l'offerente si accerta che sia stata effettuata la formazione in materia di salute e sicurezza sul lavoro (sia generica che specifica), andando oltre agli obblighi di legge, che prevede un periodo massimo pari a 60 giorni per effettuare la formazione ai dipendenti.

Verifica: l'appaltatore dovrà fornire il numero ed i nominativi dei lavoratori che intende utilizzare in cantiere. Inoltre su richiesta della stazione appaltante, in sede di esecuzione contrattuale, dovrà presentare i contratti individuali dei lavoratori che potranno essere intervistati per verificare la corretta ed effettiva applicazione del contratto. L'appaltatore potrà fornire in aggiunta anche il certificato di avvenuta certificazione SA8000:2014 (sono escluse le certificazioni SA8000 di versioni previgenti). L'appaltatore potrà presentare in aggiunta la relazione dell'organo di vigilanza di cui al d.lgs. 231/01 laddove tale relazione contenga alternativamente i risultati degli audit sulle procedure aziendali in materia di ambiente-smaltimento dei rifiuti; salute e sicurezza sul lavoro; whistleblowing; codice etico; applicazione dello standard ISO 26000 in connessione alla PDR UNI 18:2016 o delle linee guida OCSE sulle condotte di impresa responsabile. In caso di impiego di lavoratori interinali per brevi durate (meno di 60 giorni) l'offerente presenta i documenti probanti (attestati) relativi alla loro formazione in materia di salute e sicurezza sul lavoro (sia "generica" effettuata presso l'agenzia interinale sia "specifica", effettuata presso il cantiere/azienda/soggetto proponente e diversa a seconda del livello di rischio delle lavorazioni) secondo quanto previsto dall'Accordo Stato-Regioni del 21/12/2011.

Riproduzione del documento .
Protocollo n. 0029366/2022 del 25/07/2022

Garanzie

Il produttore dovrà specificare durata e caratteristiche delle garanzie fornite, anche in relazione alla posa in opera, in conformità ai disposti legislativi vigenti in materia in relazione al contratto in essere. La garanzia dovrà essere accompagnata dalle condizioni di applicabilità e da eventuali prescrizioni del produttore circa le procedure di manutenzione e posa che assicurino il rispetto delle prestazioni dichiarate del componente.

Verifica: l'appaltatore dovrà presentare un certificato di garanzia ed indicazioni relative alle procedure di manutenzione e posa in opera.

Oli lubrificanti

L'appaltatore dovrà utilizzare, per i veicoli ed i macchinari di cantiere, oli lubrificanti che contribuiscono alla riduzione delle emissioni di CO_2, quali quelli biodegradabili o rigenerati, qualora le prescrizioni del costruttore non ne escludano specificatamente l'utilizzo. Si descrivono di seguito i requisiti ambientali relativi alle due categorie di lubrificanti.

Oli biodegradabili

Gli oli biodegradabili possono essere definiti tali quando sono conformi ai criteri ecologici e prestazionali previsti dalla Decisione 2011 / 381 / EU e s.m.i. oppure una certificazione riportante il livello di biodegradabilità ultima secondo uno dei metodi normalmente impiegati per tale determinazione: OCSE310, OCSE 306, OCSE 301 B, OCSE 301 C, OCSE 301 D, OCSE 301 F.

OLIO BIODEGRADABILE	BIODEGRADABILITA' soglia minima
OLI IDRAULICI	60%
OLI PER CINEMATISMI E RIDUTTORI	60%
GRASSI LUBRIFICANTI	50%
OLI PER CATENE	60%
OLIO MOTORE A 4 TEMPI	60%
OLI MOTORE A DUE TEMPI	60%
OLI PER TRASMISSIONI	60%

Oli lubrificanti a base rigenerata
Oli che contengono una quota minima del 15% di base lubrificante rigenerata. Le percentuali di base rigenerata variano a seconda delle formulazioni secondo la seguente tabella.

OLIO MOTORE	BASE RIGENERATA soglia minima
10W40	15%
15W40	30%
20W40	40%
OLI IDRAULICO	BASE RIGENERATA soglia minima
ISO 32	50%
ISO 46	50%
ISO 68	50%

Riproduzione del documento . Protocollo n. 0029366/2022 del 25/07/2022

Verifica: La verifica del rispetto del criterio è effettuata in fase di esecuzione del contratto. In sede di offerta, a garanzia del rispetto degli impegni futuri, l'offerente dovrà presentare una dichiarazione del legale rappresentante della ditta produttrice che attesti la conformità ai criteri sopra esposti.

Durante l'esecuzione del contratto l'appaltatore dovrà fornire alla stazione appaltante una lista completa dei lubrificanti utilizzati e dovrà accertarsi della rispondenza al criterio utilizzando prodotti recanti alternativamente:

- il Marchio Ecolabel UE o equivalenti;
- una certificazione di prodotto rilasciata da un organismo di valutazione della conformità che attesti il contenuto di riciclato come ReMade in Italy® o equivalente.

Art. 7.2
SPECIFICHE TECNICHE DEL CANTIERE

Demolizioni e rimozione dei materiali

Allo scopo di ridurre l'impatto ambientale sulle risorse naturali, di aumentare l'uso di materiali riciclati aumentando così il recupero dei rifiuti, con particolare riguardo ai rifiuti da demolizione e costruzione (coerentemente con l'obiettivo di recuperare e riciclare entro il 2020 almeno il 70% dei rifiuti non pericolosi da costruzione e demolizione), fermo restando il rispetto di tutte le norme vigenti e di quanto previsto dalle specifiche norme tecniche di prodotto, le demolizioni e le rimozioni dei materiali dovranno essere eseguite in modo da favorire, il trattamento e recupero delle varie frazioni di materiali. A tal fine il progetto deve prevedere che:

- nei casi di ristrutturazione, manutenzione e demolizione, almeno il 70% in peso dei rifiuti non pericolosi generati durante la demolizione e rimozione di edifici, parti di edifici, manufatti di

qualsiasi genere presenti in cantiere, ed escludendo gli scavi, deve essere avviato a operazioni di preparazione per il riutilizzo, recupero o riciclaggio;

- il contraente dovrà effettuare una verifica precedente alla demolizione al fine di determinare ciò che può essere riutilizzato, riciclato o recuperato. Tale verifica include le seguenti operazioni:
- individuazione e valutazione dei rischi di rifiuti pericolosi che possono richiedere un trattamento o un trattamento specialistico, o emissioni che possono sorgere durante la demolizione;
- una stima delle quantità con una ripartizione dei diversi materiali da costruzione;
- una stima della percentuale di riutilizzo e il potenziale di riciclaggio sulla base di proposte di sistemi di selezione durante il processo di demolizione;
- una stima della percentuale potenziale raggiungibile con altre forme di recupero dal processo di demolizione.

Verifica: l'offerente dovrà presentare una verifica precedente alla demolizione che contenga le informazioni specificate nel criterio, allegare un piano di demolizione e recupero e una sottoscrizione di impegno a trattare i rifiuti da demolizione o a conferirli ad un impianto autorizzato al recupero dei rifiuti.

Prestazioni ambientali

Ferme restando le norme e i regolamenti più restrittivi (es. regolamenti urbanistici e edilizi comunali, ecc.), le attività di cantiere dovranno garantire le seguenti prestazioni:

- per tutte le attività di cantiere e trasporto dei materiali dovranno essere utilizzati mezzi che rientrano almeno nella categoria EEV (veicolo ecologico migliorato).

Al fine di impedire fenomeni di diminuzione di materia organica, calo della biodiversità, contaminazione locale o diffusa, salinizzazione, erosione del suolo, ecc. sono previste le seguenti azioni a tutela del suolo:

- accantonamento in sito e successivo riutilizzo dello scotico del terreno vegetale per una profondità di 60 cm, per la realizzazione di scarpate e aree verdi pubbliche e private;
- tutti i rifiuti prodotti dovranno essere selezionati e conferiti nelle apposite discariche autorizzate quando non sia possibile avviarli al recupero;
- eventuali aree di deposito provvisorie di rifiuti non inerti dovranno essere opportunamente impermeabilizzate e le acque di dilavamento devono essere depurate prima di essere convogliate verso i recapiti idrici finali.

Al fine di tutelare le acque superficiali e sotterranee da eventuali impatti, sono previste le seguenti azioni a tutela delle acque superficiali e sotterranee:

- gli ambiti interessati dai fossi e torrenti (fasce ripariali) e da filari o altre formazioni vegetazionali autoctone dovranno essere recintati e protetti con apposite reti al fine di proteggerli da danni accidentali.

Al fine di ridurre i rischi ambientali, la relazione tecnica deve contenere anche l'individuazione puntuale delle possibili criticità legate all'impatto nell'area di cantiere e alle emissioni di inquinanti sull'ambiente circostante, con particolare riferimento alle singole tipologie delle lavorazioni. La relazione tecnica dovrà inoltre contenere:

- le misure adottate per la protezione delle risorse naturali, paesistiche e storico-culturali presenti nell'area del cantiere;
- le misure per implementare la raccolta differenziata nel cantiere (tipo di cassonetti/contenitori per la raccolta differenziata, le aree da adibire a stoccaggio temporaneo, etc.) e per realizzare la demolizione selettiva e il riciclaggio dei materiali di scavo e dei rifiuti da costruzione e demolizione (C&D);
- le misure adottate per aumentare l'efficienza nell'uso dell'energia nel cantiere e per minimizzare le emissioni di gas climalteranti, con particolare riferimento all'uso di tecnologie a basso impatto ambientale (lampade a scarica di gas a basso consumo energetico o a led, generatori di corrente eco-diesel con silenziatore, pannelli solari per l'acqua calda, etc.);

Riproduzione del documento . Protocollo n. 0029366/2022 del 25/07/2022

- le misure per l'abbattimento del rumore e delle vibrazioni, dovute alle operazioni di scavo, di carico/scarico dei materiali, di taglio dei materiali, di impasto del cemento e di disarmo, etc., e l'eventuale installazione di schermature/coperture antirumore (fisse o mobili) nelle aree più critiche e nelle aree di lavorazione più rumorose, con particolare riferimento alla disponibilità ad utilizzare gruppi elettrogeni super silenziati e compressori a ridotta emissione acustica;
- le misure atte a garantire il risparmio idrico e la gestione delle acque reflue nel cantiere e l'uso delle acque piovane e quelle di lavorazione degli inerti, prevedendo opportune reti di drenaggio e scarico delle acque;
- le misure per l'abbattimento delle polveri e fumi anche attraverso periodici interventi di irrorazione delle aree di lavorazione con l'acqua o altre tecniche di contenimento del fenomeno del sollevamento della polvere;
- le misure per garantire la protezione del suolo e del sottosuolo, anche attraverso la verifica periodica degli sversamenti accidentali di sostanze e materiali inquinanti e la previsione dei relativi interventi di estrazione e smaltimento del suolo contaminato;
- le misure idonee per ridurre l'impatto visivo del cantiere, anche attraverso schermature e sistemazione a verde, soprattutto in presenza di abitazioni contigue e habitat con presenza di specie particolarmente sensibili alla presenza umana;
- le misure per attività di demolizione selettiva e riciclaggio dei rifiuti, con particolare riferimento al recupero dei laterizi, del calcestruzzo e di materiale proveniente dalle attività di cantiere con minori contenuti di impurità, le misure per il recupero e riciclaggio degli imballaggi.

Altre prescrizioni per la gestione del cantiere, per le preesistenze arboree e arbustive:
- rimozione delle specie arboree e arbustive alloctone invasive (in particolare, Ailanthus altissima e Robinia pseudoacacia), comprese radici e ceppaie. Per l'individuazione delle specie alloctone si dovrà fare riferimento alla "Watch-list della flora alloctona d'Italia" (Ministero dell'Ambiente e della Tutela del Territorio e del Mare, Carlo Blasi, Francesca Pretto & Laura Celesti-Grapow);
- protezione delle specie arboree e arbustive autoctone: gli alberi nel cantiere devono essere protetti con materiali idonei, per escludere danni alle radici, al tronco e alla chioma. In particolare intorno al tronco verrà legato del tavolame di protezione dello spessore minimo di 2 cm. Non è ammesso usare gli alberi per l'infissione di chiodi, appoggi e per l'installazione di corpi illuminanti, cavi elettrici, etc;
- i depositi di materiali di cantiere non devono essere effettuati in prossimità delle preesistenze arboree e arbustive autoctone (deve essere garantita almeno una fascia di rispetto di 10 metri).

Verifica: l'offerente dovrà dimostrare la rispondenza ai criteri suindicati tramite la documentazione nel seguito indicata:

- relazione tecnica nella quale siano evidenziate le azioni previste per la riduzione dell'impatto ambientale nel rispetto dei criteri;
- piano per il controllo dell'erosione e della sedimentazione per le attività di cantiere;
- piano per la gestione dei rifiuti da cantiere e per il controllo della qualità dell'aria e dell'inquinamento acustico durante le attività di cantiere.

L'attività di cantiere sarà oggetto di verifica programmata, effettuata da un organismo di valutazione della conformità. Qualora il progetto sia sottoposto ad una fase di verifica valida per la successiva certificazione dell'edificio secondo uno dei protocolli di sostenibilità energetico-ambientale degli edifici (rating systems) di livello nazionale o internazionale, la conformità al presente criterio può essere dimostrata se nella certificazione risultano soddisfatti tutti i requisiti riferibili alle prestazioni ambientali richiamate dal presente criterio. In tali casi il progettista è esonerato dalla presentazione della documentazione sopra indicata, ma è richiesta la presentazione degli elaborati e/o dei documenti previsti dallo specifico protocollo di certificazione di edilizia sostenibile perseguita.

Personale di cantiere

Il personale impiegato nel cantiere oggetto dell'appalto, che svolge mansioni collegate alla gestione ambientale dello stesso, dovrà essere adeguatamente formato per tali specifici compiti.

Riproduzione del documento . Protocollo n. 0029366/2022 del 25/07/2022

Il personale impiegato nel cantiere dovrà essere formato per gli specifici compiti attinenti alla gestione ambientale del cantiere con particolare riguardo a:

- sistema di gestione ambientale,
- gestione delle polveri,
- gestione delle acque e scarichi;
- gestione dei rifiuti.

Verifica: l'offerente dovrà presentare in fase di offerta, idonea documentazione attestante la formazione del personale, quale ad esempio curriculum, diplomi, attestati, ecc.

Scavi e rinterri

Prima dello scavo, dovrà essere asportato lo strato superficiale di terreno naturale (ricco di humus) per una profondità di almeno cm 60 e accantonato in cantiere per essere riutilizzato in eventuali opere a verde (se non previste, il terreno naturale dovrà essere trasportato al più vicino cantiere nel quale siano previste tali opere).

Per i rinterri, dovrà essere riutilizzato materiale di scavo (escluso il terreno naturale di cui al precedente punto) proveniente dal cantiere stesso o da altri cantieri, o materiale riciclato conforme ai parametri della norma UNI 11531-1.

Per i riempimenti con miscela di materiale betonabile deve essere utilizzato almeno il 50% di materiale riciclato.

Verifica: l'offerente dovrà presentare una dichiarazione del legale rappresentante che attesti che tali prestazioni e requisiti dei materiali, dei componenti e delle lavorazioni saranno rispettati e documentati nel corso dell'attività di cantiere.

Riproduzione del documento . Protocollo n. 0029366/2022 del 25/07/2022

Art. 7.3
CRITERI COMUNI A TUTTI I MATERIALI

Allo scopo di ridurre l'impatto ambientale sulle risorse naturali, e di aumentare l'uso di materiali riciclati aumentando così il recupero dei rifiuti, con particolare riguardo ai rifiuti da demolizione e costruzione, fermo restando il rispetto di tutte le norme vigenti e di quanto previsto dalle specifiche norme tecniche di prodotto, il progetto di un edificio (nel caso di ristrutturazioni si intende l'applicazione ai nuovi materiali che vengono usati per l'intervento o che vanno a sostituire materiali già esistenti nella costruzione) deve prevedere i criteri del presente paragrafo.

Il progettista dovrà compiere scelte tecniche di progetto, specificare le informazioni ambientali dei prodotti scelti e fornire la documentazione tecnica che consenta di soddisfare tali criteri e inoltre prescriverà che in fase di approvvigionamento l'appaltatore dovrà accertarsi della rispondenza a tali criteri comuni tramite la documentazione indicata nella verifica di ogni criterio. Tale documentazione dovrà essere presentata alla stazione appaltante in fase di esecuzione dei lavori, nelle modalità indicate in premessa.

Disassemblabilità

Almeno il 50% peso/peso dei componenti edilizi e degli elementi prefabbricati, escludendo gli impianti, dovrà essere sottoponibile, a fine vita, a demolizione selettiva ed essere riciclabile o riutilizzabile. Di tale percentuale, almeno il 15% dovrà essere costituito da materiali non strutturali.

Verifica: il progettista dovrà fornire l'elenco di tutti i componenti edilizi e dei materiali che possono essere riciclati o riutilizzati, con l'indicazione del relativo peso rispetto al peso totale dei materiali utilizzati per l'edificio.

Materia recuperata o riciclata

Il contenuto di materia recuperata o riciclata nei materiali utilizzati per l'edificio, anche considerando diverse percentuali per ogni materiale, deve essere pari ad almeno il 15% in peso valutato sul totale di tutti i materiali utilizzati. Di tale percentuale, almeno il 5% deve essere costituita da materiali non strutturali.

Per le diverse categorie di materiali e componenti edilizi valgono in sostituzione, qualora specificate, le percentuali contenute nel capitolo "Criteri specifici per i componenti edilizi". Il suddetto requisito può essere derogato nel caso in cui il componente impiegato rientri contemporaneamente nelle due casistiche sotto riportate:
1) abbia una specifica funzione di protezione dell'edificio da agenti esterni quali ad esempio acque meteoriche (membrane per impermeabilizzazione);
2) sussistano specifici obblighi di legge a garanzie minime di durabilità legate alla suddetta funzione.

Verifica: il progettista dovrà fornire l'elenco dei materiali costituiti, anche parzialmente, da materie recuperate o riciclate ed il loro peso rispetto al peso totale dei materiali utilizzati per l'edificio. La percentuale di materia riciclata deve essere dimostrata tramite una delle seguenti opzioni:

- una dichiarazione ambientale di Tipo III, conforme alla norma UNI EN 15804 e alla norma ISO 14025;
- una certificazione di prodotto rilasciata da un organismo di valutazione della conformità che attesti il contenuto di riciclato come ReMade in Italy®, Plastica Seconda Vita o equivalenti;
- una autodichiarazione ambientale di Tipo II conforme alla norma ISO 14021, verificata da un organismo di valutazione della conformità.

Sostanze dannose per l'ozono

Non è consentito l'utilizzo di prodotti contenenti sostanze ritenute dannose per lo strato d'ozono quali per es. cloro-fluoro-carburi (CFC), perfluorocarburi (PF), idro-bromo-fluoro-carburi (HBFC), idro- cloro-fluoro-carburi (HCFC), idro-fluoro-carburi (HFC), Halon;

Verifica: l'appaltatore dovrà presentare una dichiarazione del legale rappresentante della ditta produttrice attestante l'assenza di prodotti e sostanze considerate dannose per lo strato di ozono.

Sostanze ad alto potenziale di riscaldamento globale (GWP)

Per gli impianti di climatizzazione, non è consentito l'utilizzo di fluidi refrigeranti contenenti sostanze con un potenziale di riscaldamento globale (GWP), riferito alla CO^2 e basato su un periodo di 100 anni, maggiore di 150, quali ad esempio l'esafluoruro di zolfo (SF_6). L'obiettivo può essere raggiunto anche tramite l'uso di fluidi refrigeranti composti da sostanze naturali, come ammoniaca, idrocarburi (propano, isobutano, propilene, etano) e biossido di carbonio.

Verifica: l'appaltatore dovrà presentare una dichiarazione del legale rappresentante della ditta produttrice attestante l'assenza di sostanze o materiali contenenti sostanze con GWP maggiore di 150, e l'eventuale uso di fluidi refrigeranti naturali.

Sostanze pericolose

Nei componenti, parti o materiali usati non devono essere aggiunti intenzionalmente :

1. additivi a base di cadmio, piombo, cromo VI, mercurio, arsenico e selenio in concentrazione superiore allo 0.010% in peso.
2. ftalati, che rispondano ai criteri dell'articolo 57 lettera f) del regolamento (CE) n.1907/2006 (REACH).

Nei componenti, parti o materiali usati non devono essere presenti:

3. sostanze identificate come "estremamente preoccupanti" (SVHCs) ai sensi dell'art.59 del Regolamento (CE) n. 1907/2006 ad una concentrazione maggiore dello 0,10% peso/peso.
4. sostanze e miscele classificate ai sensi del Regolamento (CE) n.1272/2008 (CLP):
   - come cancerogene, mutagene o tossiche per la riproduzione di categoria 1A, 1B o 2 (H340, H350, H350i, H360, H360F, H360D, H360FD, H360Fd, H360Df, H341, H351, H361f, H361d, H361fd, H362);

Riproduzione del documento . Protocollo n. 0029366/2022 del 25/07/2022

- per la tossicità acuta per via orale, dermica, per inalazione, in categoria 1, 2 o 3 (H300, H310, H317, H330, H334)
- come pericolose per l'ambiente acquatico di categoria 1,2, 3 e 4 (H400, H410, H411, H412, H413)
- come aventi tossicità specifica per organi bersaglio di categoria 1 e 2 (H370, H372).

Verifica: l'appaltatore dovrà presentare una dichiarazione del legale rappresentante da cui risulti il rispetto dei punti 3 e 4. Tale dichiarazione dovrà includere una relazione redatta in base alle schede di sicurezza messe a disposizione dai fornitori o schede informative di sicurezza (SIS) qualora la normativa applicabile non richieda la fornitura di Schede Dati di Sicurezza (SDS). Per quanto riguarda i punti 1 e 2 devono essere presentati rapporti di prova rilasciati da organismi di valutazione della conformità.

Art. 7.4
SPECIFICHE TECNICHE DEI MATERIALI

Calcestruzzi confezionati in cantiere, preconfezionati e prefabbricati

I calcestruzzi usati per il progetto dovranno essere prodotti con un contenuto minimo di materiale riciclato (secco) di almeno il 5% sul peso del prodotto (inteso come somma delle singole componenti).

Al fine del calcolo della massa di materiale riciclato va considerata la quantità che rimane effettivamente nel prodotto finale.

Verifica: il progettista dovrà specificare le informazioni sul profilo ambientale dei prodotti scelti e prescrivere che in fase di approvvigionamento l'appaltatore dovrà accertarsi della rispondenza al criterio. La percentuale di materiale riciclato dovrà essere dimostrata tramite una delle seguenti opzioni:

- una dichiarazione ambientale di Tipo III, conforme alla norma UNI EN 15804 e alla norma ISO 14025;
- una certificazione di prodotto rilasciata da un organismo di valutazione della conformità che attesti il contenuto di riciclato come ReMade in Italy® o equivalenti;
- una autodichiarazione ambientale di Tipo II conforme alla norma ISO 14021, verificata da un organismo di valutazione della conformità.

Tale documentazione dovrà essere presentata alla stazione appaltante in fase di esecuzione dei lavori, nelle modalità indicate in premessa.

Riproduzione del documento . Protocollo n. 0029366/2022 del 25/07/2022

Ghisa, ferro, acciaio

Si prescrive, per gli usi strutturali, l'utilizzo di acciaio prodotto con un contenuto minimo di materiale riciclato come di seguito specificato in base al tipo di processo industriale:
- Acciaio da forno elettrico: contenuto minimo di materiale riciclato pari al 70%;
- Acciaio da ciclo integrale: contenuto minimo di materiale riciclato pari al 10%.

Verifica: il progettista prescriverà che in fase di approvvigionamento l'appaltatore dovrà accertarsi della rispondenza al criterio. La percentuale di materia riciclata deve essere dimostrata tramite una delle seguenti opzioni:

- una dichiarazione ambientale di Tipo III, conforme alla norma UNI EN 15804 e alla norma ISO 14025;
- una certificazione di prodotto rilasciata da un organismo di valutazione della conformità che attesti il contenuto di riciclato come ReMade in Italy® o equivalenti;
- una autodichiarazione ambientale di Tipo II conforme alla norma ISO 14021, verificata da un organismo di valutazione della conformità.

Tale documentazione dovrà essere presentata alla stazione appaltante in fase di esecuzione dei lavori, nelle modalità indicate in premessa.

Componenti in materie plastiche

Il contenuto di materia seconda riciclata o recuperata dovrà essere pari ad almeno il 30% in peso valutato sul totale di tutti i componenti in materia plastica utilizzati. Il suddetto requisito può essere derogato nel caso in cui il componente impiegato rientri contemporaneamente nelle due casistiche sotto riportate:

1) abbia una specifica funzione di protezione dell'edificio da agenti esterni quali ad esempio acque meteoriche (membrane per impermeabilizzazione);
2) sussistano specifici obblighi di legge relativi a garanzie minime legate alla suddetta funzione.

Verifica: la percentuale di materia riciclata deve essere dimostrata tramite una delle seguenti opzioni:

- una dichiarazione ambientale di Tipo III, conforme alla norma UNI EN 15804 e alla norma ISO 14025;
- una certificazione di prodotto rilasciata da un organismo di valutazione della conformità che attesti il contenuto di riciclato come ReMade in Italy® o Plastica Seconda Vita o equivalenti;
- una autodichiarazione ambientale di Tipo II conforme alla norma ISO 14021, verificata da un organismo di valutazione della conformità.

Tale documentazione dovrà essere presentata alla stazione appaltante in fase di esecuzione dei lavori, nelle modalità indicate in premessa.

Murature in pietrame e miste

Per le murature per opere di fondazione e opere in elevazione il progettista prescrive l'uso di solo materiale di recupero (pietrame e blocchetti).

Verifica: il progettista compirà scelte tecniche di progetto che consentono di soddisfare il criterio e prescriverà che in fase di approvvigionamento l'appaltatore dovrà accertarsi della rispondenza al criterio e dovrà fornire una dichiarazione firmata dal legale rappresentante della ditta produttrice che attesti la conformità al criterio e che includa l'impegno ad accettare un'ispezione da parte di un organismo di valutazione della conformità volta a verificare la veridicità delle informazioni rese. Tale documentazione dovrà essere presentata alla stazione appaltante in fase di esecuzione dei lavori, nelle modalità indicate in premessa.

Pavimenti e rivestimenti

I prodotti utilizzati per le pavimentazioni e i rivestimenti dovranno essere conformi ai criteri ecologici e prestazionali previsti dalle Decisioni 2010/18/CE, 2009/607/CE e 2009/967/CE e le loro modifiche ed integrazioni, relative all'assegnazione del marchio comunitario di qualità ecologica.

Per quanto riguarda il limite sul biossido di zolfo (SO_2), per le piastrelle di ceramica si considera comunque accettabile un valore superiore a quello previsto dal criterio 4.3 lettera b) della Decisione 2009/607/CE ma inferiore a quelli previsti dal documento BREF relativo al settore, di 500mg/m^3 espresso come SO_2 (tenore di zolfo nelle materie prime ” 0,25%) e 2000 espresso come SO_2 mg/m

Verifica: il progettista prescriverà che in fase di approvvigionamento l'appaltatore dovrà accertarsi della rispondenza al criterio utilizzando prodotti recanti alternativamente:

- il Marchio Ecolabel UE o equivalente;
- una dichiarazione ambientale di Tipo III, conforme alla norma UNI EN 15804 e alla norma ISO 14025 da cui si evinca il rispetto del presente criterio. Ciò può essere verificato se nella

Riproduzione del documento . Protocollo n. 0029366/2022 del 25/07/2022

dichiarazione ambientale sono presenti le informazioni specifiche relative ai criteri contenuti nelle Decisioni sopra richiamate, incluso i valori sull'SO_2.

E, in mancanza di questi, la documentazione comprovante il rispetto del presente criterio, inclusi i valori di SO_2, validata da un organismo di valutazione della conformità, dovrà essere presentata alla stazione appaltante in fase di esecuzione dei lavori, nelle modalità indicate in premessa.

Pitture e vernici

I prodotti vernicianti dovranno essere conformi ai criteri ecologici e prestazionali previsti dalla Decisione 2014/312/CE relativa all'assegnazione del marchio comunitario di qualità ecologica.

Verifica: il progettista prescriverà che in fase di approvvigionamento l'appaltatore dovrà accertarsi della rispondenza al criterio utilizzando prodotti recanti alternativamente:

- il Marchio Ecolabel UE o equivalente;
- una dichiarazione ambientale di Tipo III, conforme alla norma UNI EN 15804 e alla norma ISO 14025 da cui si evinca il rispetto del presente criterio. Ciò può essere verificato se nella dichiarazione ambientale sono presenti le informazioni specifiche relative ai criteri contenuti nelle Decisioni sopra richiamate.

La documentazione comprovante il rispetto del presente criterio dovrà essere presentata alla stazione appaltante in fase di esecuzione dei lavori, nelle modalità indicate in premessa.

Riproduzione del documento .
Protocollo n. 0029366/2022 del 25/07/2022